МІНІСТЕРСТВО ОСВІТИ І НАУКИ УКРАЇНИ

ОДЕСЬКИЙ НАЦІОНАЛЬНИЙ МОРСЬКИЙ УНІВЕРСИТЕТ

ОСВІТНЬО-ПРОФЕСІЙНА ПРОГРАМА

«Маркетинг і бізнес-аналітика»

першого (бакалаврського) рівня вищої освіти

за спеціальністю 075 Маркетинг

галузі знань 07 Управління та адміністрування

Кваліфікація: бакалавр з маркетингу

ЗАТВЕРДЖЕНО ВЧЕНОЮ РАДОЮОНМУ

Голова вченої ради

/ Сергій РУДЕНКО /

(протокол №12 від «26» червня 2024 р.)

Освітня програма вводиться в дію з 01.09.2024 р.

Ректор

/ Сергій РУДЕНКО /

(наказ № 260-орг від «27» червня 2024 р.)

Одеса 2024 р.

ПЕРЕДМОВА

І. Освітньо-професійну програму «Маркетинг і бізнес-аналітика» першого (бакалаврського) рівня за спеціальністю 075 «Маркетинг» галузі знань 07 Управління та адміністрування розроблено за Стандартом вищої освіти України, що затверджений і введений в дію наказом Міністерства освіти і науки України від 05.12.2018 р. № 1343 та оновлено відповідно до Наказу МОНУ від 13.06.2024 р. № 842, а також згідно з пропозиціями стейкхолдерів. Затверджено та введено у дію рішенням Вченої ради Одеського національного морського університету від 26 червня 2024 р., протокол №12.

Розроблено робочою групою кафедри «Підприємництво та туризм» ОНМУ у складі:
Гарант освітньо-професійної програми:
Тетяна ЧЕБАНОВА, к.е.н, доцент кафедри «Підприємництво та туризм» Одеського національного морського університету.

Члени робочої групи:
Сергій МЕЛЬНИКОВ, к.е.н, доцент кафедри «Підприємництво та туризм» Одеського національного морського університету;
Юлія НАВРОЗОВА, к.е.н, доцент кафедри «Підприємництво та туризм» Одеського національного морського університету;
Ірина МОСКВІЧЕНКО, к.е.н., доцент кафедри «Менеджмент та маркетинг» Одеського національного морського університету;
Роман МОРГЕНШТЕРН, директор з питань розвитку та маркетингу ТОВ «Укрферрі».

Рецензії-відгуки стейкхолдерів:

Світлана КОВАЛЬЧУК, доктор економічних наук, професор, завідувачка кафедри маркетингу та менеджменту Хмельницького кооперативного торговельно-економічного інституту, віце-президент ГО «Українська Асоціація Маркетингу»;
Олена ЧУКУРНА, доктор економічних наук, професор, декан факультету бізнесу та соціальних комунікацій Державного університету інтелектуальних технологій і зв'язку;
Юрій НІКОЛАЄНКО, т.в.о. директора комерційно-фрахтового департаменту ПрАТ «Українське Дунайське Пароплавство»;
Антон МОЧУЛЬСЬКИЙ, директор ТОВ «Транс Кеа Логістік».

Ця освітньо-професійна програма не може бути повністю або частково відтворена, тиражована та розповсюджена без дозволу Одеського національного морського університету.

1. Профіль освітньо-професійної програми зі спеціальності 075 «Маркетинг»

1 – Загальна інформація	
Повна назва вищого навчального закладу та структурного підрозділу	Одеський національний морський університет Навчально-науковий інститут морського бізнесу Кафедра «Підприємництво та туризм»
Ступінь вищої освіти та назва кваліфікації мовою оригіналу	Бакалавр з маркетингу
Офіційна назва освітньої програми	Маркетинг і бізнес-аналітика
Тип диплому та обсяг освітньої програми	Диплом бакалавра, одиничний, 240 кредитів ЄКТС, термін навчання 3 роки 10 місяців. - на базі повної загальної середньої освіти – 240 кредитів ЄКТС; - на базі ступеня «Молодший бакалавр» (освітньо-кваліфікаційного рівня «Молодший спеціаліст») заклад вищої освіти має право визнати та перезарахувати кредити ЄКТС, отримані в межах попередньої освітньої програми підготовки молодшого бакалавра (молодшого спеціаліста): - спеціальностей галузі знань 07 «Управління та адміністрування», а також спеціальності 051 «Економіка» – не більше, ніж 120 кредитів ЄКТС; - інших спеціальностей – не більше, ніж 60 кредитів ЄКТС. 66 % обсягу освітньої програми спрямовано на забезпечення загальних та спеціальних (фахових) компетентностей за спеціальністю, визначених Стандартом вищої освіти.
Наявність акредитації	-
Цикл/рівень	6 рівень Національної рамки кваліфікацій України (НРК України), перший цикл Європейського простору вищої освіти (FQ-EHEA), 6 рівень Європейської рамки кваліфікацій для навчання впродовж життя (EQF-LLL)
Передумови	Наявність документу про загальну середню освіту або диплому ОКР «Молодший бакалавр». Результати навчання визначаються за додатком до документу про освіту, а також за результатами вступних випробувань: - для вступу на 1 курс на навчання для здобуття ступеня бакалавра на основі повної загальної середньої освіти – у формі ЗНО з дисциплін, передбачених Правилами прийому до ОНМУ; - для вступу на навчання для здобуття ступеня бакалавра на основі ступеня «Молодший бакалавр» (освітньо-кваліфікаційного рівня «Молодший спеціаліст») – у формі ЗНО, а також фахового випробування.
Мова(и) викладання	Українська
Термін дії освітньої програми	До наступного планового оновлення. Цей термін не може перевищувати періоду акредитації.
Інтернет-адреса постійного розміщення опису освітньої програми	https://onmu.org.ua/ua/vibir-sp-bachelor/3430-marketing.html

2 – Мета освітньо-професійної програми	
Підготовка висококваліфікованих фахівців з маркетингу, які володіють сучасними загальнонауковими та спеціальними методами, професійними методиками і технологіями, застосування яких дозволяє вирішувати складні практичні завдання у сфері маркетингової діяльності, зокрема Інтернет-маркетингу, маркетингу, заснованого на даних, з урахуванням специфіки морського бізнесу.	
3 - Характеристика освітньо-професійної програми	
Предметна область (галузь знань, спеціальність, спеціалізація (за наявності**)**	Галузь знань 07 «Управління та адміністрування» Спеціальність 075 «Маркетинг». *Об'єкт вивчення:* маркетингова діяльність як форма взаємодії суб'єктів ринкових відносин для задоволення їх економічних та соціальних інтересів. *Цілі навчання:* підготовка бакалаврів маркетингу, які володіють сучасним економічним мисленням та відповідними компетентностями, необхідними для впровадження ефективної маркетингової діяльності. *Теоретичний зміст предметної області:* суть маркетингу як сучасної концепції управління бізнесом; понятійно-категорійний апарат, принципи, функції, концепції маркетингу та їх історичні передумови; специфіка діяльності ринкових суб'єктів у різних сферах та на різних типах ринків; зміст маркетингової діяльності, розроблення маркетингових стратегій та формування управлінських рішень у сфері маркетингу. *Методи, методики та технології:* загальнонаукові та спеціальні методи, професійні методики та технології, необхідні для забезпечення ефективної маркетингової діяльності. *Інструменти та обладнання:* сучасні універсальні та спеціалізовані інформаційні системи і програмні продукти, необхідні для прийняття та імплементації маркетингових управлінських рішень.
Орієнтація освітньої програми	Освітньо-професійна. Програма має **прикладну орієнтацію,** що спрямована на набуття здобувачами вищої освіти, крім загальних і спеціальних (фахових, предметних) компетентностей зі спеціальності, також й затребуваних на ринку праці профільно-орієнтованих компетентностей з цифрового маркетингу та аналітики в морській галузі.
Основний фокус освітньої програми та спеціалізації	Вища освіта та професійна підготовка фахівців для створення та ефективного ведення маркетингової діяльності з фокусом на цифровий маркетинг та бізнес-аналітику на підприємствах морської галузі. *Ключові слова:* маркетинг, маркетингова діяльність, бізнес-аналітика, цифровий маркетинг, реклама, морський бізнес
Особливості програми	Структура програми передбачає, окрім оволодіння базовими знаннями з маркетингу та маркетингової діяльності, оволодіння спеціальними знаннями ведення маркетингу, заснованого на даних, маркетингової діяльності у мережі Інтернет, на підприємствах морської галузі, зокрема: особливостями здійснення маркетингової діяльності учасниками морського бізнесу, базовими поняттями технології «Інтернет речей»,

	сутністю та роллю маркетингової аналітики, розробки та реалізації стратегії ведення бізнесу в Інтернет, здійснення цифрового маркетингу, проведення інтернет-торгівлі з метою забезпечення максимальної ефективності діяльності підприємств. Обов'язковою умовою освоєння програми є проходження виробничої та переддипломної практики у підрозділах підприємств транспортної та туристичної галузі.
4 – Придатність випускників до працевлаштування та подальшого навчання	
Придатність до працевлаштування	Фахівець, здатний виконувати зазначену професійну роботу (за Класифікатором професій ДК 003:2010): 1233 Директор з маркетингу. 1234 Керівники підрозділів з реклами та зв'язків з громадськістю. Начальник відділу (з реклами, зв'язків з громадськістю). 1475 Менеджер (управитель) з маркетингу. 1475.3 Менеджери (управителі) з дослідження ринку та вивчення суспільної думки. 1475.4 Менеджер з маркетингу, логістики, постачання, збуту, із зв'язків з громадськістю. 1476.1 Менеджер (управитель) з реклами. 2419.2 Консультант з маркетингу. 2419.2 Фахівець із зв'язків з громадськістю та пресою. 2419.2 Фахівець-аналітик з дослідження товарного ринку. 2419.2 Рекламіст. 2419.2 Фахівець з методів розширення ринку збуту (маркетолог). Випускники за програмою «Маркетинг і бізнес-аналітика» можуть працювати в компаніях сектору маркетингових досліджень та маркетингового консалту, українських та міжнародних компаніях, морських транспортних, круїзних, туристичних компаніях та на підприємствах готельно-ресторанного бізнесу.
Подальше навчання	Можливість продовження навчання за програмами другого циклу вищої освіти (НРК України – 7 рівень, FQ-EHEA - другий цикл, EQF LLL – 7 рівень). Набуття додаткових кваліфікацій в системі освіти дорослих.
5 – Викладання та оцінювання	
Викладання та навчання	Студентоцентроване навчання, проблемно-орієнтоване навчання, робота в команді та розвиток лідерських навичок, електронне навчання в системі Moodle, самонавчання.
Оцінювання	Поточний контроль – опитування, тестовий контроль, презентація індивідуальних завдань, курсові роботи, звіти з практики. Підсумковий контроль – екзамени та заліки з урахуванням накопичених балів поточного контролю. Державна атестація – підготовка та захист бакалаврської дипломної роботи за участю спеціалістів морської галузі. Кваліфікаційна робота має бути розміщена у репозитарії університету. Захист кваліфікаційної роботи відбувається прилюдно на засіданні екзаменаційної комісії.

Інтегральна компетентність	ІК. Здатність вирішувати складні спеціалізовані задачі та практичні проблеми у сфері маркетингової діяльності або у процесі навчання, що передбачає застосування відповідних теорій та методів і характеризується комплексністю та невизначеністю умов.
Загальні компетентності (ЗК)	ЗК1. Здатність реалізувати свої права і обов'язки як члена суспільства, усвідомлювати цінності громадянського (вільного демократичного) суспільства та необхідність його сталого розвитку, верховенства права, прав і свобод людини і громадянина в Україні. ЗК2. Здатність зберігати та примножувати моральні, культурні, наукові цінності і досягнення суспільства на основі розуміння історії та закономірностей розвитку предметної області, її місця у загальній системі знань про природу і суспільство та у розвитку суспільства, техніки і технологій, використовувати різні види та форми рухової активності для активного відпочинку та ведення здорового способу життя. ЗК3. Здатність до абстрактного мислення, аналізу та синтезу. ЗК4. Здатність вчитися і оволодівати сучасними знаннями. ЗК5. Визначеність і наполегливість щодо поставлених завдань і взятих обов'язків. ЗК6. Знання та розуміння предметної області та розуміння професійної діяльності. ЗК7. Здатність застосовувати знання у практичних ситуаціях. ЗК8. Здатність проведення досліджень на відповідному рівні. ЗК9. Навички використання інформаційних і комунікаційних технологій. ЗК10. Здатність спілкуватися іноземною мовою. ЗК11. Здатність працювати в команді. ЗК12. Здатність спілкуватися з представниками інших професійних груп різного рівня (з експертами з інших галузей знань/видів економічної діяльності). ЗК13. Здатність працювати в міжнародному контексті. ЗК14. Здатність діяти соціально відповідально та свідомо. ЗК15. Здатність ухвалювати рішення та діяти, дотримуючись принципу неприпустимості корупції та будь-яких інших проявів недоброчесності.
Фахові компетентності спеціальності (СК)	СК1. Здатність логічно і послідовно відтворювати отримані знання предметної області маркетингу. СК2. Здатність критично аналізувати та узагальнювати положення предметної області сучасного маркетингу. СК3. Здатність використовувати теоретичні положення маркетингу для інтерпретації та прогнозування явищ і процесів у маркетинговому середовищі. СК4. Здатність проваджувати маркетингову діяльність на основі розуміння сутності та змісту теорії маркетингу і функціональних зв'язків між її складовими. СК5. Здатність коректно застосовувати методи, прийоми та інструменти маркетингу. СК6. Здатність проводити маркетингові дослідження у різних сферах маркетингової діяльності. СК7. Здатність визначати вплив функціональних областей

	маркетингу на результати господарської діяльності ринкових суб'єктів. СК8. Здатність розробляти маркетингове забезпечення розвитку бізнесу в умовах невизначеності. СК9. Здатність використовувати інструментарій маркетингу в інноваційної діяльності. СК10. Здатність використовувати маркетингові інформаційні системи в ухваленні маркетингових рішень і розробляти рекомендації щодо підвищення їх ефективності. СК11. Здатність аналізувати поведінку ринкових суб'єктів та визначати особливості функціонування ринків. СК12. Здатність обґрунтовувати, презентувати і впроваджувати результати досліджень у сфері маркетингу морського, туристичного та готельного бізнесу. СК13. Здатність планування і провадження ефективної маркетингової діяльності ринкового суб'єкта в крос-функціональному розрізі. СК14. Здатність пропонувати вдосконалення щодо функцій маркетингової діяльності.
7 – Програмні результати навчання	
Програмні результати навчання (ПРН)	ПРН 1. Демонструвати знання і розуміння теоретичних основ та принципів провадження маркетингової діяльності. ПРН 2. Аналізувати і прогнозувати ринкові явища та процеси на основі застосування фундаментальних принципів, теоретичних знань і прикладних навичок здійснення маркетингової діяльності. ПРН 3. Застосовувати набуті теоретичні знання для розв'язання практичних завдань у сфері маркетингу. ПРН 4. Збирати та аналізувати необхідну інформацію, розраховувати економічні та маркетингові показники, обґрунтовувати управлінські рішення на основі використання необхідного аналітичного й методичного інструментарію. ПРН 5. Виявляти й аналізувати ключові характеристики маркетингових систем різного рівня, а також особливості поведінки їх суб'єктів. ПРН 6. Визначати функціональні області маркетингової діяльності ринкового суб'єкта та їх взаємозв'язки в системі управління, розраховувати відповідні показники, які характеризують результативність такої діяльності. ПРН 7. Використовувати цифрові інформаційні та комунікаційні технології, а також програмні продукти, необхідні для належного провадження маркетингової діяльності та практичного застосування маркетингового інструментарію. ПРН 8. Застосовувати інноваційні підходи щодо провадження маркетингової діяльності ринкового суб'єкта, гнучко адаптуватися до змін маркетингового середовища. ПРН 9. Оцінювати ризики провадження маркетингової діяльності, встановлювати рівень невизначеності маркетингового середовища при прийнятті управлінських рішень. ПРН 10. Пояснювати інформацію, ідеї, проблеми та альтернативні варіанти прийняття управлінських рішень

	фахівцям і нефахівцям у сфері маркетингу, представникам різних структурних підрозділів ринкового суб'єкта. ПРН 11. Демонструвати вміння застосовувати міждисциплінарний підхід та здійснювати маркетингові функції ринкового суб'єкта. ПРН 12. Виявляти навички самостійної роботи, гнучкого мислення, відкритості до нових знань, бути критичним і самокритичним. ПРН 13. Відповідати за результати своєї діяльності, виявляти навички підприємницької та управлінської ініціативи. ПРН 14. Виконувати функціональні обов'язки в групі, пропонувати обґрунтовані маркетингові рішення. ПРН 15. Діяти соціально відповідально та громадсько свідомо на основі етичних принципів маркетингу, поваги до культурного різноманіття та цінностей громадянського суспільства з дотриманням прав і свобод особистості, принципу неприпустимості корупції та будь-яких інших проявів недоброчесності. ПРН 16. Відповідати вимогам, які висуваються до сучасного маркетолога, підвищувати рівень особистої професійної підготовки. ПРН 17. Демонструвати навички письмової та усної професійної комунікації державною й іноземною мовами, а також належного використання професійної термінології. ПРН 18. Демонструвати відповідальність у ставленні до моральних, культурних, наукових цінностей і досягнень суспільства у професійній маркетинговій діяльності.
8 – Ресурсне забезпечення реалізації програми	
Кадрове забезпечення	Професорсько-викладацький склад, що задіяний до викладання навчальних дисциплін за спеціальністю відповідають Ліцензійним умовам провадження освітньої діяльності на першому (бакалаврському) рівні вищої освіти. Гарант ОПП: Чебанова Тетяна Євгенівна, кандидат економічних наук, доцент, доцент кафедри підприємництва та туризму. У освітньому процесі беруть участь доктори та кандидати наук, професори та доценти, старші викладачі та асистенти за економічними спеціальностями. У процесі організації навчального процесу залучаються професіонали морської та туристичної галузі, досвідчені маркетологи та бізнесмени.
Матеріально-технічне забезпечення	Усі приміщення відповідають будівельним та санітарним нормам; 100% забезпечення гуртожитками відповідно до потреби; наявність комп'ютерних класів, профільних аудиторій, лабораторій, навчально-наукова лабораторія «Стартап-акселератор», приміщення для проведення майстер-класів, комплексу приміщень «Територія гостинності», в якому знаходиться «Підприємницький клуб ОНМУ», забезпеченість комп'ютерними робочими місцями та прикладними комп'ютерними програмами достатнє для виконання навчальних планів; соціальна інфраструктура, що включає спортивний комплекс, пункти харчування, медпункт тощо.

Інформаційне та навчально-методичне забезпечення	Належна забезпеченість бібліотеки підручниками та навчальними посібниками, вітчизняними і закордонними фаховими періодичними виданнями економічного, морського та туристичного профілю, доступ до джерел Internet, авторські розробки професорсько-викладацького складу. Офіційний веб-сайт http://library.onmu.org.ua/ містить загальну інформацію про навчальне, наукове, методичне середовище, структурні підрозділи, правила прийому, контакти тощо. В ОНМУ є локальна комп'ютерна мережа з необмеженим доступом до мережі Інтернет. Користування Інтернет-мережею безлімітне. Передбачено використання авторських розробок професорсько-викладацького складу. Матеріали навчально-методичного забезпечення освітньої програми викладені у внутрішній електронній мережі. Силабуси та робочі програми з усіх дисциплін, а також силабуси з вибіркових дисциплін розміщені на офіційному веб-сайті кафедри «Підприємництво та туризм»: https://onmu.org.ua/ua/nniitip/ksf-kaf/pit/pro-kafedru-pem.html На платформі MOODLE викладено навчально-методичне забезпечення по кожній компоненті навчального плану: конспект лекцій, методичні рекомендації до виконання практичних (лабораторних) робіт, методичні рекомендації до виконання СРС та інше, з яким студент може працювати, маючи власний код доступу.
9 – Академічна мобільність	
Національна кредитна мобільність	Національна кредитна мобільність здобувачів вищої освіти, наукових і науково-педагогічних працівників, у т.ч. навчання, стажування, проведення наукових досліджень, викладання та підвищення кваліфікації організовується на підставі партнерських угод про співпрацю між Одеським національним морським університетом та закладами вищої освіти в Україні.
Міжнародна кредитна мобільність	На основі договорів про співробітництво між Одеським національним морським університетом та зарубіжними закладами вищої освіти, що здійснюють підготовку бакалаврів з даної спеціальності
Навчання іноземних здобувачів вищої освіти	Освітня програма передбачає можливості навчання іноземних громадян за умови акредитації ОПП та відповідно до Правил прийому до ОНМУ

2. Перелік компонент освітньо-професійної програми та їх логічна послідовність

2.1. Перелік компонент ОПП «Маркетинг і бізнес-аналітика».

Код н/д	Компоненти освітньої програми (навчальні дисципліни, курсові проєкти (роботи), практики, кваліфікаційна робота)	Кількість кредитів	Форма підсумкового контролю
1. Обов'язкові компоненти освітньої програми			
1.1. Цикл дисциплін загальної підготовки			
ОК 1	Політологія і соціологія	3	залік
ОК 2	Українська мова (за професійним спрямуванням)	3	екзамен
ОК 3	Вища та прикладна математика	6	залік
ОК 4	Історія України	3	екзамен
ОК 5	Інформатика (загальний курс)	3	залік
ОК 6	Іноземна (англійська або німецька) мова	3	залік
ОК 7	Правознавство	3	залік
ОК 8	Філософія	3	екзамен
ОК 9	Основи професійної безпеки та здоров'я людини	4	екзамен
ОК 10	Професійна англійська мова	12	залік, екзамен
1.2. Цикл дисциплін професійної та практичної підготовки			
ОК 11	Основи економіки та бізнесу	7	залік, екзамен
ОК 12	Історія торгівлі, маркетингу та реклами	4	екзамен
ОК 13	Основи маркетингу	4	екзамен
ОК 14	Соціальна відповідальність в організаціях	4	залік
ОК 15	Психологія ділових відносин	4	залік
ОК 16	Навчальна практика	6	залік
ОК 17	Товарознавство	4	екзамен
ОК 18	Економетрика	3	екзамен
ОК 19	Галузеве підприємництво	3	екзамен
ОК 20	Статистика та ринкова аналітика	3	залік
ОК 21	Менеджмент	4	екзамен
ОК 22	Маркетингові та бізнес-комунікації	4	залік
ОК 23	Інфраструктура товарного ринку	3	екзамен
ОК 24	Інформаційні системи і технології в бізнесі	3	залік
ОК 25	Поведінка споживача	3	залік
ОК 26	Маркетинг	7	екзамен, КР
ОК 27	Облік та оподаткування	5	залік
ОК 28	Реклама та PR	4	екзамен
ОК 29	Веб-аналітика	3	екзамен
ОК 30	Маркетингова та товарна політика	7	екзамен, КР
ОК 31	Маркетингове ціноутворення	3	екзамен
ОК 32	Сучасні технології в бізнес-аналітиці	3	екзамен
ОК 33	Виробнича практика	6	залік
ОК 34	Маркетинг інновацій	4	залік
ОК 35	Бізнес-аналітика і оцінка ризиків в морській галузі	4	екзамен
ОК 36	Галузевий маркетинг	4	екзамен
ОК 37	Стратегічний маркетинг	4	екзамен
ОК 38	Маркетингові дослідження	7	екзамен, КР
ОК 39	Цифровий маркетинг	4	екзамен
ОК 40	Управління конкурентоспроможністю	4	екзамен
ОК 41	Переддипломна практика	3	залік

Код н/д	Компоненти освітньої програми (навчальні дисципліни, курсові проєкти (роботи), практики, кваліфікаційна робота)	Кількість кредитів	Форма підсумкового контролю
ОК 42	Дипломне проектування	6	кваліфікаційна робота
Загальний обсяг обов'язкових компонент		**5400 годин/180 кредитів**	
2. Вибіркові компоненти освітньої програми			
	Вибіркові з каталогу	60	
Загальний обсяг вибіркових компонент		**1800 годин/60 кредитів**	
ЗАГАЛЬНИЙ ОБСЯГ ОСВІТНЬОЇ ПРОГРАМИ		**7200 годин/240 кредитів**	

Згідно із Законом України «Про вищу освіту» здобувачі вищої освіти мають право на «вибір навчальних дисциплін у межах, передбачених відповідною освітньою програмою та робочим навчальним планом, в обсязі, що становить не менш як 25 % загальної кількості кредитів ЄКТС, передбачених для даного рівня вищої освіти. При цьому здобувачі певного рівня вищої освіти мають право вибирати навчальні дисципліни, що пропонуються для інших рівнів вищої освіти, за погодженням з керівником відповідного факультету чи підрозділу».

У 2, 3, 4, 5, 6, 7 та 8-му семестрах здобувачі вищої освіти можуть самостійно обирати дисципліни із Каталогу, який розміщений у вільному доступі на офіційному сайті ЗВО. Після обрання здобувачем дисципліни, вона стає обов'язковою для вивчення.

2.2. Структурно-логічна схема освітньо-професійної програми «Маркетинг і бізнес-аналітика» зі спеціальності 075 «Маркетинг»

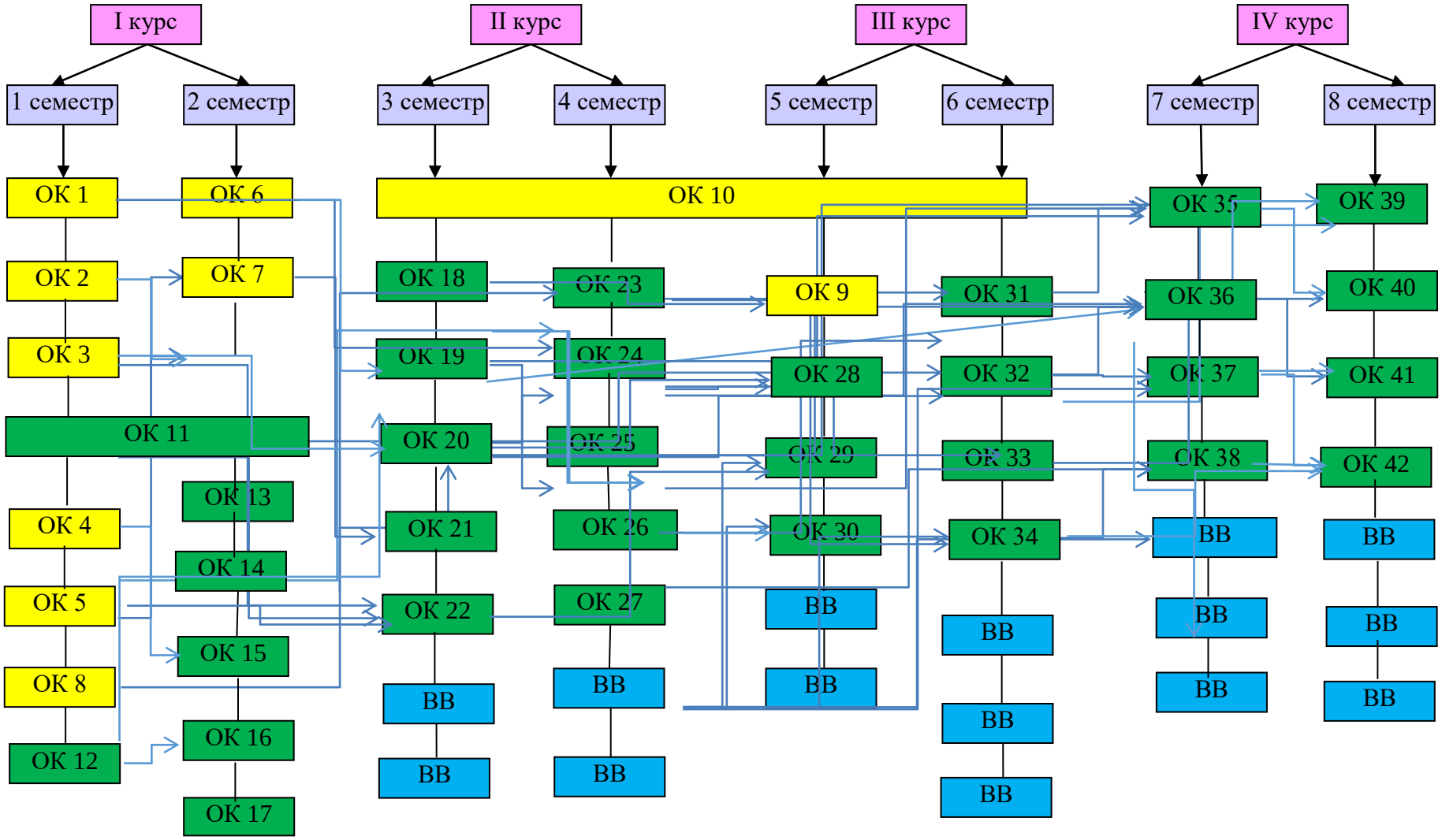

3.Форма атестації здобувачів вищої освіти

Атестація випускників освітньо-професійної програми «Маркетинг і бізнес-аналітика» зі спеціальності 075 «Маркетинг» здійснюється у формі захисту випускної кваліфікаційної роботи та завершується видачею документу встановленого зразка про присудження йому ступеня бакалавр із присвоєнням відповідної освітньої кваліфікації: бакалавр з маркетингу.

Атестація здійснюється відкрито і публічно.

семестр	Види навчальної діяльності
1	ОК 1 (3), ОК 2 (3), ОК 3 (6), ОК 4 (3), ОК 5 (3), ОК 8 (3), ОК 11 (3), ОК 12 (4)
2	ОК 6 (3), ОК 7 (3), ОК 11 (4), ОК 13 (4), ОК 14 (4), ОК 15 (4), ОК 16 (6), ОК 17 (4)
3	ОК 10 (3), ОК 18 (3), ОК 19 (3), ОК 20 (3), ОК 21 (4), ОК 22 (4), ВВ (4), ВВ (4)
4	ОК 10 (3), ОК 23 (3), ОК 24 (3), ОК 25 (3), ОК 26 (7), ОК 27 (5), ВВ (4), ВВ (4)
5	ОК 9 (4), ОК 10 (3), ОК 28 (4), ОК 29 (3), ОК 30 (7), ВВ (4), ВВ (4)
6	ОК 10 (3), ОК 31 (3), ОК 32 (3), ОК 33 (6), ОК 34 (4), ВВ (12)
7	ОК 35 (4), ОК 36 (4), ОК 37 (4), ОК 38 (7), ВВ (12)
8	ОК 39 (4), ОК 40 (4), ОК 41 (3), ОК 42 (6), ВВ (12)

4. Матриця відповідності програмних компетентностей компонентам освітньо-професійної програми

Таблиця 1

		ОК 1	ОК 2	ОК 3	ОК 4	ОК 5	ОК 6	ОК 7	ОК 8	ОК 9	ОК 10	ОК 11	ОК 12	ОК 13	ОК 14	ОК 15	ОК 16	ОК 17	ОК 18	ОК 19	ОК 20	ОК 21	ОК 22	ОК 23	ОК 24	ОК 25	ОК 26	ОК 27	ОК 28	ОК 29	ОК 30	ОК 31	ОК 32	ОК 33	ОК 34	ОК 35	ОК 36	ОК 37	ОК 38	ОК 39	ОК 40	ОК 41	ОК 42
	ІК 1	+	+	+	+	+	+	+	+	+	+	+	+	+	+	+	+	+	+	+	+	+	+	+	+	+	+	+	+	+	+	+	+	+	+	+	+	+	+	+	+	+	+
Загальні компетентності (ЗК)	ЗК 1	+	+		+		+	+	+						+											+															+	+
	ЗК 2	+	+		+		+	+	+	+	+		+		+	+		+						+		+			+										+			
	ЗК 3			+		+			+			+		+		+	+	+	+		+		+		+	+	+		+	+			+	+		+		+	+	+			
	ЗК 4		+	+	+	+	+				+	+		+		+	+				+	+	+	+	+		+		+	+	+		+	+	+					+			
	ЗК 5									+						+	+			+		+	+	+										+					+			+	+
	ЗК 6											+	+	+	+	+	+						+	+		+	+		+		+			+		+	+	+				+	+
	ЗК 7			+		+		+	+	+	+		+	+			+	+	+	+	+	+		+			+	+	+	+		+		+		+	+	+	+	+	+	+	+
	ЗК 8			+		+				+		+		+						+	+			+			+				+	+					+	+	+			+	+
	ЗК 9			+		+											+	+	+				+	+	+				+				+							+		+	+
	ЗК 10						+				+													+																		+	+
	ЗК 11	+	+		+	+				+					+	+	+					+	+	+										+								+	+
	ЗК 12	+	+				+	+									+	+				+				+		+							+		+		+		+	+	+
	ЗК 13						+				+																														+		
	ЗК 14	+			+			+	+	+					+	+										+		+	+					+								+	
	ЗК 15	+						+																																			
Спеціальні (фахові, предметні) компетентності (СК)	СК 1											+		+					+				+	+			+		+			+									+	+
	СК 2											+	+	+	+	+			+		+		+			+	+		+	+	+		+					+	+	+		+	+
	СК 3											+		+			+	+	+	+			+		+	+	+			+		+				+					+	+	+
	СК 4												+	+				+		+			+				+		+		+				+		+				+	+	+
	СК 5														+	+	+		+	+	+		+			+	+	+		+	+	+	+	+		+	+	+	+	+	+	+	+
	СК 6												+				+	+	+		+			+			+			+	+	+	+	+	+	+	+	+		+		+	+
	СК 7											+				+		+		+	+			+	+	+		+	+			+					+		+		+	+	+
	СК 8											+		+					+					+			+		+				+			+		+		+			+
	СК 9																							+					+	+					+					+		+	+
	СК 10																		+						+				+	+			+		+			+		+			+
	СК 11											+	+					+		+		+				+			+		+	+	+			+		+	+		+		+
	СК 12													+			+	+					+	+	+		+		+					+	+	+				+			+
	СК 13															+						+	+	+							+					+	+	+	+		+	+	+
	СК 14													+			+		+				+	+	+		+	+				+		+						+			

5. Матриця забезпечення програмних результатів навчання (ПРН) відповідними компонентами освітньої програми

Таблиця 2

		ОК 1	ОК 2	ОК 3	ОК 4	ОК 5	ОК 6	ОК 7	ОК 8	ОК 9	ОК 10	ОК 11	ОК 12	ОК 13	ОК 14	ОК 15	ОК 16	ОК 17	ОК 18	ОК 19	ОК 20	ОК 21	ОК 22	ОК 23	ОК 24	ОК 25	ОК 26	ОК 27	ОК 28	ОК 29	ОК 30	ОК 31	ОК 32	ОК 33	ОК 34	ОК 35	ОК 36	ОК 37	ОК 38	ОК 39	ОК 40	ОК 41	ОК 42
Програмні результати навчання (ПРН)	ПРН 1.											+	+		+	+	+			+	+	+	+	+	+	+	+	+	+	+	+	+	+	+	+	+	+		+		+	+	+
	ПРН 2.		+		+			+		+			+	+	+	+	+			+	+	+	+	+	+	+	+	+	+	+	+	+	+	+	+	+	+	+	+		+	+	+
	ПРН 3.				+	+	+	+		+			+		+	+	+	+	+	+	+	+	+			+	+	+	+		+		+	+	+	+	+		+		+	+	+
	ПРН 4.		+		+			+		+				+	+	+	+			+	+	+	+	+	+	+	+	+	+		+		+	+	+	+	+	+			+	+	+
	ПРН 5.		+		+			+				+	+		+	+	+			+	+	+	+	+	+	+	+	+	+	+	+	+	+	+	+	+	+	+	+		+	+	+
	ПРН 6.		+		+			+					+		+	+	+			+	+	+	+	+	+	+	+	+	+	+	+	+	+	+	+	+	+	+	+		+	+	+
	ПРН 7.				+					+		+	+	+	+	+	+			+	+	+	+	+	+	+	+	+	+	+	+		+	+	+	+	+	+	+		+	+	+
	ПРН 8.		+		+	+		+		+		+	+		+	+	+			+	+	+	+		+	+	+	+	+	+	+	+	+	+	+	+	+	+	+		+	+	+
	ПРН 9.											+	+		+	+	+			+	+	+	+	+	+	+	+	+	+	+	+		+	+	+	+	+	+	+		+	+	+
	ПРН 10.		+		+	+		+		+		+		+	+	+	+			+	+	+	+	+	+	+	+	+	+		+		+	+	+	+	+	+	+		+	+	+
	ПРН 11.	+	+		+	+	+	+				+	+		+	+	+	+	+	+	+	+	+	+	+	+	+	+	+	+	+	+	+	+	+	+	+	+	+		+	+	+
	ПРН 12.					+				+	+		+	+	+	+	+			+	+	+	+	+	+	+	+	+	+	+	+	+	+	+	+	+	+	+	+		+	+	+
	ПРН 13.	+		+	+	+	+	+		+	+		+	+	+	+	+		+	+	+	+	+	+		+	+		+		+		+	+	+	+	+	+	+		+	+	+
	ПРН 14.				+	+				+	+		+		+	+	+			+	+	+	+	+		+	+	+	+		+		+	+	+	+	+		+		+	+	+
	ПРН 15.	+	+	+		+	+	+	+	+	+	+	+	+	+	+	+	+	+	+		+	+	+		+	+	+	+		+		+	+	+		+	+	+		+	+	+
	ПРН 16.	+		+		+	+	+		+	+		+	+	+		+		+	+	+	+	+	+	+	+	+	+	+	+	+		+	+	+	+	+		+		+	+	+
	ПРН 17.					+				+		+	+		+	+	+			+	+	+	+			+	+	+	+	+	+	+	+	+	+	+		+	+		+	+	+
	ПРН 18.	+	+	+			+	+	+		+		+	+		+			+	+		+	+	+		+	+				+			+			+	+			+	+	+