МІНІСТЕРСТВО ОСВІТИ І НАУКИ УКРАЇНИ

ОДЕСЬКИЙ НАЦІОНАЛЬНИЙ МОРСЬКИЙ УНІВЕРСИТЕТ

ОСВІТНЬО-ПРОФЕСІЙНА ПРОГРАМА

«Маркетинг і бізнес-аналітика»

першого (бакалаврського) рівня вищої освіти

за спеціальністю D5 Маркетинг

галузі знань D Бізнес, адміністрування та право

Кваліфікація: бакалавр маркетингу

ЗАТВЕРДЖЕНО ВЧЕНОЮ РАДОЮ ОНМУ

Голова Вченої ради

_____ /Сергій РУДЕНКО/

(протокол № 8 від « 26» березня 2025 р.)

Освітня програма вводиться в дію з 01 .09. 2025 р.

Ректор_____ /Сергій РУДЕНКО/

(наказ № 105-орг від «27» березня 2025 р.)

Одеса 2025 р.

ПЕРЕДМОВА

I. Освітньо-професійну програму «Маркетинг і бізнес-аналітика» першого (бакалаврського) рівня за спеціальністю D5 Маркетинг галузі знань D Бізнес, адміністрування та право розроблено згідно зі Стандартом вищої освіти України, що затверджений і введений в дію наказом Міністерства освіти і науки України від 05.12.2018 р. № 1343, вдосконалено та викладено в новій редакції відповідно до наказу МОНУ від 13.06.2024 р. № 842; з урахуванням Постанови КМУ «Про внесення змін до переліку галузей знань і спеціальностей, за якими здійснюється підготовка здобувачів вищої та фахової передвищої освіти» від 30.08.2024 р. № 1021, наказу МОНУ від 19.11.2024 р. № 1625; Порядку проведення базової загальновійськової підготовки громадян України, які здобувають вищу освіту, та поліцейських, затвердженого постановою КМУ від 21.06.2024 р. № 734; пропозицій стейкхолдерів.

II. Розроблено робочою групою кафедри «Підприємництво та туризм» ОНМУ у складі:

1. **Тетяна ЧЕБАНОВА** – гарант освітньо-професійної програми, к.е.н, доцент кафедри «Підприємництво та туризм» Одеського національного морського університету.
2. **Сергій МЕЛЬНИКОВ** – к.е.н, доцент кафедри «Підприємництво та туризм» Одеського національного морського університету;
3. **Ірина МОСКВІЧЕНКО –** к.е.н., доцент кафедри «Менеджмент та маркетинг» Одеського національного морського університету;
4. **Юлія НАВРОЗОВА –** к.е.н, доцент кафедри «Підприємництво та туризм» Одеського національного морського університету;
5. **Роман МОРГЕНШТЕРН** – директор з питань розвитку та маркетингу ТОВ «Укрферрі».

III. Рецензії-відгуки стейкхолдерів:

1. **Анатолій ТЕЛЬНОВ** – д.е.н., професор кафедри маркетингу Хмельницького національного університету;
2. **Марія БАЩАК –** начальник відділу маркетингу та реклами Одеського національного морського університету;
3. **Анатолій ЛАБІН** – директор компанії «Portus Libera»;
4. **Нікіта ШПІР** – Founder & CEO ARMAR Solutions - міжнародного IT-холдингу; Chief Digital Officer ARBER Fashion Group;
5. **Анна ТОМАК** – здобувачка вищої освіти.

Ця освітньо-професійна програма не може бути повністю або частково відтворена, тиражована та розповсюджена без дозволу Одеського національного морського університету.

1. ПРОФІЛЬ ОСВІТНЬО-ПРОФЕСІЙНОЇ ПРОГРАМИ «МАРКЕТИНГ І БІЗНЕС-АНАЛІТИКА» СПЕЦІАЛЬНОСТІ D5 МАРКЕТИНГ

1 – Загальна інформація	
Повна назва вищого навчального закладу та структурного підрозділу	Одеський національний морський університет Навчально-науковий інститут інформаційних технологій та інноваційного підприємництва Кафедра «Підприємництво та туризм»
Ступінь вищої освіти та назва кваліфікації мовою оригіналу	Ступінь – бакалавр Освітня кваліфікація – бакалавр маркетингу
Офіційна назва освітньої програми	Освітньо-професійна програма «Маркетинг і бізнес-аналітика» підготовки здобувачів вищої освіти першого (бакалаврського) рівня за галуззю знань D Бізнес, адміністрування та право спеціальності D5 Маркетинг
Тип диплому та обсяг освітньої програми	Диплом бакалавра, одиничний, 240 кредитів ЄКТС, термін навчання: денна форма – 3 роки 10 місяців, заочна – 3 роки 10 місяців. 66 % обсягу освітньої програми спрямовано на забезпечення загальних та спеціальних (фахових) компетентностей за спеціальністю, визначених Стандартом вищої освіти.
Наявність акредитації	-
Цикл/рівень	Перший (бакалаврський) рівень, 6 рівень Національної рамки кваліфікацій України (НРК України), перший цикл Європейського простору вищої освіти (FQ-EHEA), 6 рівень Європейської рамки кваліфікацій для навчання впродовж життя (EQF-LLL)
Передумови	Наявність документу про загальну середню освіту або диплому ОКР «Молодший бакалавр». Решта вимог визначаються Правилами прийому до Одеського національного морського університету.
Мова(и) викладання	Українська
Термін дії освітньої програми	До наступного необхідного оновлення.
Інтернет-адреса постійного розміщення опису освітньої програми	https://onmu.org.ua/ua/nniitip/nniitip-specialties/marketing.html
2 – Мета освітньо-професійної програми	
Підготовка висококваліфікованих фахівців з маркетингу, які володіють сучасними загальнонауковими та спеціальними методами, професійними методиками і технологіями, застосування яких дозволяє вирішувати складні практичні завдання у сфері маркетингової діяльності, зокрема Інтернет-маркетингу, маркетингу, заснованого на даних, з урахуванням специфіки морського бізнесу.	
3 – Характеристика освітньо-професійної програми	
Предметна область (галузь знань, спеціальність, спеціалізація (за наявності**)**	***Галузь знань:*** D Бізнес, адміністрування та право. ***Спеціальність:*** D5 Маркетинг. ***Об'єкт вивчення*** **–** маркетингова діяльність як форма взаємодії суб'єктів ринкових відносин для задоволення їх економічних та соціальних інтересів. ***Цілі навчання*** **–** підготовка бакалаврів маркетингу, які

	володіють сучасним економічним мисленням та відповідними компетентностями, необхідними для впровадження ефективної маркетингової діяльності. ***Теоретичний зміст предметної області:*** суть маркетингу як сучасної концепції управління бізнесом; понятійно-категорійний апарат, принципи, функції, концепції маркетингу та їх історичні передумови; специфіка діяльності ринкових суб'єктів у різних сферах та на різних типах ринків; зміст маркетингової діяльності, розроблення маркетингових стратегій та формування управлінських рішень у сфері маркетингу. ***Методи, методики та технології:*** загальнонаукові та спеціальні методи, професійні методики та технології, необхідні для забезпечення ефективної маркетингової діяльності. ***Інструменти та обладнання:*** сучасні універсальні та спеціалізовані інформаційні системи і програмні продукти, необхідні для прийняття та імплементації маркетингових управлінських рішень.
Орієнтація освітньої програми	Освітньо-професійна програма. Програма має **прикладну орієнтацію,** що спрямована на набуття здобувачами вищої освіти, крім загальних і спеціальних (фахових, предметних) компетентностей зі спеціальності, також і затребуваних на ринку праці профільно-орієнтованих компетентностей з цифрового маркетингу та аналітики в морській галузі.
Основний фокус освітньої програми та спеціалізації	Вища освіта та професійна підготовка фахівців для створення та ефективного ведення маркетингової діяльності з фокусом на цифровий маркетинг та бізнес-аналітику на підприємствах морської галузі. *Ключові слова:* маркетинг, маркетингова діяльність, бізнес-аналітика, цифровий маркетинг, реклама, морський бізнес.
Особливості програми	Структура програми передбачає, окрім оволодіння базовими знаннями з маркетингу та маркетингової діяльності, оволодіння спеціальними знаннями ведення маркетингу, заснованого на даних, маркетинговій діяльності у мережі Інтернет, на підприємствах морської галузі, зокрема: особливостями здійснення маркетингової діяльності учасниками морського бізнесу, базовими поняттями технології «Інтернет речей», сутністю та роллю маркетингової аналітики, розробки та реалізації стратегії ведення бізнесу в Інтернет, здійснення цифрового маркетингу, проведення інтернет-торгівлі з метою забезпечення максимальної ефективності діяльності підприємств. Обов'язковою умовою освоєння програми є проходження виробничої та переддипломної практики у підрозділах підприємств транспортної та туристичної галузі.
4 – Придатність випускників до працевлаштування та подальшого навчання	
Придатність до працевлаштування	Фахівець, здатний виконувати зазначену професійну роботу (за Класифікатором професій ДК 003:2010): 1233 Директор з маркетингу. 1234 Керівники підрозділів з реклами та зв'язків з

	громадськістю. Начальник відділу (з реклами, зв'язків з громадськістю). 1475 Менеджер (управитель) з маркетингу. 1475.3 Менеджери (управителі) з дослідження ринку та вивчення суспільної думки. 1475.4 Менеджер з маркетингу, логістики, постачання, збуту, із зв'язків з громадськістю. 1476.1 Менеджер (управитель) з реклами. 2419.2 Консультант з маркетингу. 2419.2 Фахівець із зв'язків з громадськістю та пресою. 2419.2 Фахівець-аналітик з дослідження товарного ринку. 2419.2 Рекламіст. 2419.2 Фахівець з методів розширення ринку збуту (маркетолог). Випускники за програмою «Маркетинг і бізнес-аналітика» можуть працювати в компаніях сектору маркетингових досліджень та маркетингового консалту, українських та міжнародних компаніях, морських транспортних, круїзних, туристичних компаніях та на підприємствах готельно-ресторанного бізнесу.
Подальше навчання	Можливість продовження навчання за програмами другого циклу вищої освіти (НРК України – 7 рівень, FQ-EHEA - другий цикл, EQF LLL – 7 рівень). Набуття додаткових кваліфікацій в системі освіти дорослих.
5 – Викладання та оцінювання	
Викладання та навчання	Студентоцентроване навчання, проблемно-орієнтоване навчання, робота в команді та розвиток лідерських навичок, електронне навчання в системі СУДК Moodle, самонавчання.
Оцінювання	Поточний контроль – опитування, тестовий контроль, презентація індивідуальних завдань, курсові роботи, звіти з практики. Підсумковий контроль – екзамени та заліки з урахуванням накопичених балів поточного контролю. Державна атестація – підготовка та захист бакалаврської дипломної роботи за участю спеціалістів морської галузі. Кваліфікаційна робота має бути розміщена у репозитарії університету. Захист кваліфікаційної роботи відбувається прилюдно на засіданні екзаменаційної комісії.
Інтегральна компетентність	ІК. Здатність вирішувати складні спеціалізовані задачі та практичні проблеми у сфері маркетингової діяльності або у процесі навчання, що передбачає застосування відповідних теорій та методів і характеризується комплексністю та невизначеністю умов.
Загальні компетентності (ЗК)	ЗК1. Здатність реалізувати свої права і обов'язки як члена суспільства, усвідомлювати цінності громадянського (вільного демократичного) суспільства та необхідність його сталого розвитку, верховенства права, прав і свобод людини і громадянина в Україні. ЗК2. Здатність зберігати та примножувати моральні, культурні, наукові цінності і досягнення суспільства на основі розуміння історії та закономірностей розвитку предметної області, її місця у загальній системі знань про природу і суспільство та у

	розвитку суспільства, техніки і технологій, використовувати різні види та форми рухової активності для активного відпочинку та ведення здорового способу життя. ЗК3. Здатність до абстрактного мислення, аналізу та синтезу. ЗК4. Здатність вчитися і оволодівати сучасними знаннями. ЗК5. Визначеність і наполегливість щодо поставлених завдань і взятих обов'язків. ЗК6. Знання та розуміння предметної області та розуміння професійної діяльності. ЗК7. Здатність застосовувати знання у практичних ситуаціях. ЗК8. Здатність проведення досліджень на відповідному рівні. ЗК9. Навички використання інформаційних і комунікаційних технологій. ЗК10. Здатність спілкуватися іноземною мовою. ЗК11. Здатність працювати в команді. ЗК12. Здатність спілкуватися з представниками інших професійних груп різного рівня (з експертами з інших галузей знань/видів економічної діяльності). ЗК13. Здатність працювати в міжнародному контексті. ЗК14. Здатність діяти соціально відповідально та свідомо. ЗК15. Здатність ухвалювати рішення та діяти, дотримуючись принципу неприпустимості корупції та будь-яких інших проявів недоброчесності.
Фахові компетентності спеціальності (СК)	СК1. Здатність логічно і послідовно відтворювати отримані знання предметної області маркетингу. СК2. Здатність критично аналізувати та узагальнювати положення предметної області сучасного маркетингу. СК3. Здатність використовувати теоретичні положення маркетингу для інтерпретації та прогнозування явищ і процесів у маркетинговому середовищі. СК4. Здатність проваджувати маркетингову діяльність на основі розуміння сутності та змісту теорії маркетингу і функціональних зв'язків між її складовими. СК5. Здатність коректно застосовувати методи, прийоми та інструменти маркетингу. СК6. Здатність проводити маркетингові дослідження у різних сферах маркетингової діяльності. СК7. Здатність визначати вплив функціональних областей маркетингу на результати господарської діяльності ринкових суб'єктів. СК8. Здатність розробляти маркетингове забезпечення розвитку бізнесу в умовах невизначеності. СК9. Здатність використовувати інструментарій маркетингу в інноваційної діяльності. СК10. Здатність використовувати маркетингові інформаційні системи в ухваленні маркетингових рішень і розробляти рекомендації щодо підвищення їх ефективності. СК11. Здатність аналізувати поведінку ринкових суб'єктів та визначати особливості функціонування ринків. СК12. Здатність обґрунтовувати, презентувати і впроваджувати результати досліджень у сфері маркетингу морського, туристичного та готельного бізнесу.

	СК13. Здатність планування і провадження ефективної маркетингової діяльності ринкового суб'єкта в крос-функціональному розрізі. СК14. Здатність пропонувати вдосконалення щодо функцій маркетингової діяльності. СК15. Здатність здобувати вищу освіту з дотриманням вимог законодавства, стандартів освіти та внутрішніх нормативних документів ОНМУ та здатність використовувати інформаційні технології і спеціалізоване програмне забезпечення, інтегроване в освітнє середовище ОНМУ. СК16. Здатність реалізувати свої права і обов'язки як студента ОНМУ під час навчання, проживання в гуртожитках та під час позанавчальної діяльності.
7 – Програмні результати навчання	
Програмні результати навчання (ПРН)	ПРН1. Демонструвати знання і розуміння теоретичних основ та принципів провадження маркетингової діяльності. ПРН2. Аналізувати і прогнозувати ринкові явища та процеси на основі застосування фундаментальних принципів, теоретичних знань і прикладних навичок здійснення маркетингової діяльності. ПРН3. Застосовувати набуті теоретичні знання для розв'язання практичних завдань у сфері маркетингу. ПРН4. Збирати та аналізувати необхідну інформацію, розраховувати економічні та маркетингові показники, обґрунтовувати управлінські рішення на основі використання необхідного аналітичного й методичного інструментарію. ПРН5. Виявляти й аналізувати ключові характеристики маркетингових систем різного рівня, а також особливості поведінки їх суб'єктів. ПРН6. Визначати функціональні області маркетингової діяльності ринкового суб'єкта та їх взаємозв'язки в системі управління, розраховувати відповідні показники, які характеризують результативність такої діяльності. ПРН7. Використовувати цифрові інформаційні та комунікаційні технології, а також програмні продукти, необхідні для належного провадження маркетингової діяльності та практичного застосування маркетингового інструментарію. ПРН8. Застосовувати інноваційні підходи щодо провадження маркетингової діяльності ринкового суб'єкта, гнучко адаптуватися до змін маркетингового середовища. ПРН9. Оцінювати ризики провадження маркетингової діяльності, встановлювати рівень невизначеності маркетингового середовища при прийнятті управлінських рішень. ПРН10. Пояснювати інформацію, ідеї, проблеми та альтернативні варіанти прийняття управлінських рішень фахівцям і нефахівцям у сфері маркетингу, представникам різних структурних підрозділів ринкового суб'єкта. ПРН11. Демонструвати вміння застосовувати міждисциплінарний підхід та здійснювати маркетингові функції ринкового суб'єкта.

	ПРН12. Виявляти навички самостійної роботи, гнучкого мислення, відкритості до нових знань, бути критичним і самокритичним. ПРН13. Відповідати за результати своєї діяльності, виявляти навички підприємницької та управлінської ініціативи. ПРН14. Виконувати функціональні обов'язки в групі, пропонувати обґрунтовані маркетингові рішення. ПРН15. Діяти соціально відповідально та громадсько свідомо на основі етичних принципів маркетингу, поваги до культурного різноманіття та цінностей громадянського суспільства з дотриманням прав і свобод особистості, принципу неприпустимості корупції та будь-яких інших проявів недоброчесності. ПРН16. Відповідати вимогам, які висуваються до сучасного маркетолога, підвищувати рівень особистої професійної підготовки. ПРН17. Демонструвати навички письмової та усної професійної комунікації державною й іноземною мовами, а також належного використання професійної термінології. ПРН18. Демонструвати відповідальність у ставленні до моральних, культурних, наукових цінностей і досягнень суспільства у професійній маркетинговій діяльності.
8 – Ресурсне забезпечення реалізації програми	
Кадрове забезпечення	Професорсько-викладацький склад, що задіяний до викладання навчальних дисциплін за спеціальністю відповідає Ліцензійним умовам провадження освітньої діяльності на першому (бакалаврському) рівні вищої освіти. Гарант ОПП: Чебанова Тетяна Євгенівна, кандидат економічних наук, доцент, доцент кафедри «Підприємництво та туризм». В освітньому процесі беруть участь доктори та кандидати наук, професори та доценти, старші викладачі та асистенти за економічними спеціальностями. У процесі організації навчального процесу залучаються професіонали морської та туристичної галузі, досвідчені маркетологи та бізнесмени.
Матеріально-технічне забезпечення	Усі приміщення відповідають будівельним та санітарним нормам; 100% забезпечення гуртожитками відповідно до потреби; наявність комп'ютерних класів, профільних аудиторій, лабораторій, навчально-наукова лабораторія «Стартап-акселератор», приміщення для проведення майстер-класів, комплексу приміщень «Територія гостинності», в якому знаходиться «Підприємницький клуб ОНМУ», забезпеченість комп'ютерними робочими місцями та прикладними комп'ютерними програмами достатнє для виконання навчальних планів; соціальна інфраструктура, що включає спортивний комплекс, пункти харчування, медпункт тощо.
Інформаційне та навчально-методичне забезпечення	Належна забезпеченість бібліотеки підручниками та навчальними посібниками, вітчизняними і закордонними фаховими періодичними виданнями економічного, морського та туристичного профілю, доступ до джерел Internet, авторські розробки професорсько-викладацького складу. Офіційний веб-сайт https://onmu.org.ua/ua/biblioteka-2.html

	містить загальну інформацію про навчальне, наукове, методичне середовище, структурні підрозділи, правила прийому, контакти тощо. В ОНМУ є локальна комп'ютерна мережа з необмеженим доступом до мережі Інтернет. Користування Інтернет-мережею безлімітне. Передбачено використання авторських розробок професорсько-викладацького складу. Матеріали навчально-методичного забезпечення освітньої програми викладені у внутрішній електронній мережі. Силабуси та робочі програми з усіх освітніх компонент, а також силабуси з вибіркових освітніх компонент розміщені на офіційному веб-сайті кафедри «Підприємництво та туризм»: https://onmu.org.ua/ua/nniitip/ksf-kaf/pit/pro-kafedru-pem.html На платформі СУДК MOODLE викладено навчально-методичне забезпечення по кожному освітньому компоненту навчального плану: конспект лекцій, методичні рекомендації до виконання практичних (лабораторних) робіт, методичні рекомендації до виконання СРС та інше, з яким студент може працювати, маючи власний код доступу.
9 – Академічна мобільність	
Національна кредитна мобільність	Національна кредитна мобільність здобувачів вищої освіти, наукових і науково-педагогічних працівників, у т.ч. навчання, стажування, проведення наукових досліджень, викладання та підвищення кваліфікації організовується на підставі партнерських угод про співпрацю між Одеським національним морським університетом та закладами вищої освіти в Україні.
Міжнародна кредитна мобільність	На основі договорів про співробітництво між Одеським національним морським університетом та зарубіжними закладами вищої освіти, що здійснюють підготовку бакалаврів з даної спеціальності.
Навчання іноземних здобувачів вищої освіти	Освітня програма передбачає можливості навчання іноземних громадян за умови акредитації ОПП та відповідно до Правил прийому до ОНМУ.

2. ПЕРЕЛІК КОМПОНЕНТ ОСВІТНЬО-ПРОФЕСІЙНОЇ ПРОГРАМИ ТА ЇХ ЛОГІЧНА ПОСЛІДОВНІСТЬ

2.1. Перелік компонент ОПП «Маркетинг і бізнес-аналітика».

Таблиця 2.1 – Структура освітньо-професійної програми

Код н/д	Компоненти освітньої програми (навчальні дисципліни, курсові проекти (роботи), практики, кваліфікаційна робота)	Кількість кредитів	Форма підсумкового контролю	Семестр
1. ОБОВ'ЯЗКОВІ КОМПОНЕНТИ ОСВІТНЬОЇ ПРОГРАМИ				
Цикл дисциплін загальної підготовки				
ОК 1	Вища та прикладна математика	6	залік	1
ОК 2	Інформатика (загальний курс)	3	залік	1
ОК 3	Англійська мова	3	екзамен	1
ОК 4	Правознавство	3	залік	1
ОК 5	Українська мова за професійним спрямуванням	3	екзамен	2
ОК 6	Історія та культура України	4	екзамен	2
ОК 7	Філософія	3	залік	2
ОК 8	Людина. Суспільство. Держава	3	залік	4
ОК 9	Основи професійної безпеки та здоров'я людини	4	екзамен	5
ОК 10	Професійна англійська мова	9	залік, екзамен	3-5
Загальний обсяг компонент загальної підготовки		**41**		
1.2. Цикл дисциплін професійної та практичної підготовки				
ОК 11	Основи економіки та бізнесу	7	залік, екзамен	1-2
ОК 12	Історія торгівлі, маркетингу та реклами	4	екзамен	1
ОК 13	Вступ до фаху	3	залік	1
ОК 14	Психологія ділових відносин	4	екзамен	1
ОК 15	Основи маркетингу	4	екзамен	2
ОК 16	Соціальна відповідальність в організаціях	3	залік	2
ОК 17	Навчальна практика	6	залік	2
ОК 18	Товарознавство	4	залік	2
ОК 19	Економетрика	3	екзамен	3
ОК 20	Галузеве підприємництво	3	екзамен	3
ОК 21	Статистика та ринкова аналітика	4	залік	3
ОК 22	Менеджмент	4	екзамен	3
ОК 23	Маркетингові та бізнес-комунікації	4	залік	3
ОК 24	Інформаційні системи і технології в бізнесі	4	екзамен	4
ОК 25	Поведінка споживача	3	залік	4
ОК 26	Маркетинг	7	екзамен, КР	4
ОК 27	Облік та оподаткування	4	залік	5
ОК 28	Реклама та PR	4	залік	5
ОК 29	Маркетингова та товарна політика	7	екзамен, КР	5
ОК 30	Веб-аналітика	3	екзамен	6
ОК 31	Маркетингове ціноутворення	3	екзамен	6

Код н/д	Компоненти освітньої програми (навчальні дисципліни, курсові проекти (роботи), практики, кваліфікаційна робота)	Кількість кредитів	Форма підсумкового контролю	Семестр
ОК 32	Сучасні технології в бізнес-аналітиці	3	екзамен	6
ОК 33	Виробнича практика	6	залік	6
ОК 34	Маркетинг інновацій	3	залік	6
ОК 35	Бізнес-аналітика і оцінка ризиків в морській галузі	4	екзамен	7
ОК 36	Галузевий маркетинг	4	екзамен	7
ОК 37	Стратегічний маркетинг	4	екзамен	7
ОК 38	Маркетингові дослідження	7	екзамен, КР	7
ОК 39	Цифровий маркетинг	4	екзамен	8
ОК 40	Управління конкурентоспроможністю	4	екзамен	8
ОК 41	Переддипломна практика	3	залік	8
ОК 42	Дипломне проектування	6	кваліфікаційна робота	8
Загальний обсяг компонент професійної підготовки		**136**		
Загальний обсяг обов'язкових компонент		**177 кредитів / 5310 годин**		
2. ЦИКЛ ДИСЦИПЛІН ВИБОРУ СТУДЕНТА ВИБІРКОВІ ДИСЦИПЛІНИ ПРОФЕСІЙНОЇ І ПРАКТИЧНОЇ ПІДГОТОВКИ				
2.1. Дисципліни циклу БЗВП				
Відповідно до Порядку проведення базової загальновійськової підготовки громадян України, які здобувають вищу освіту, та поліцейських, затвердженого постановою Кабінету Міністрів України № 734 від 21 червня 2024 року три кредити ЄКТС із загального обсягу вільного вибору спрямовано на реалізацію освітнього компонента «Теоретична підготовка базової загальновійськової підготовки».				
Всього		3 кредити		
2.2. Дисципліни циклу за ОП				
Дисципліни вільного вибору професійної підготовки обираються здобувачами з каталогу вибіркових дисциплін за освітньо-професійною програмою Маркетинг і бізнес-аналітика на першому (бакалаврському) рівні. Кожен вибірковий компонент має 4 кредити. Каталог вибіркових дисциплін розміщено у відкритому доступі на офіційному сайті університету.				
Всього		36 кредитів		
2.3. Дисципліни загальноуніверситетського циклу та інших освітніх програм				
Дисципліни загальноуніверситетського циклу та інших освітніх програм ОНМУ обираються здобувачами з каталогу вибіркових дисциплін. Кожен вибірковий компонент має 4 кредити. Каталог вибіркових дисциплін ОНМУ розміщено у відкритому доступі на офіційному сайті університету.				
Всього		24 кредити		
Загальний обсяг вибіркових компонент		**63 кредити / 1890 годин**		
ЗАГАЛЬНИЙ ОБСЯГ ОСВІТНЬОЇ ПРОГРАМИ		**240 кредитів / 7200 годин**		

Згідно із Законом України «Про вищу освіту» здобувачі вищої освіти мають право на «вибір навчальних дисциплін у межах, передбачених відповідною освітньою програмою та робочим навчальним планом, в обсязі, що становить не менш як 25 % загальної кількості кредитів ЄКТС, передбачених для даного рівня вищої освіти. При цьому здобувачі певного

рівня вищої освіти мають право вибирати навчальні дисципліни, що пропонуються для інших рівнів вищої освіти, за погодженням з керівником відповідного факультету чи підрозділу».

У 2, 3, 4, 5, 6, 7 та 8-му семестрах здобувачі вищої освіти можуть самостійно обирати дисципліни із Каталогу, який розміщений у вільному доступі на офіційному сайті ЗВО. Після обрання здобувачем дисципліни, вона стає обов'язковою для вивчення.

2.2. Розподіл змісту ОП за групами компонент.

Таблиця 2.2 – Структура ОПП за групами компонентів та циклами підготовки

Цикл підготовки	Обсяг навчального навантаження здобувача вищої освіти (кредитів / %)		
	обов'язкові компоненти	вибіркові компоненти	всього за весь термін навчання
Цикл загальної підготовки	41 / 17,08	15/ 6,25	56 / 23,33
Цикл професійної та практичної підготовки	136 / 56,67	48 / 20,0	184 / 76,67
Всього за весь термін навчання	177 / 73,75	63 / 26,25	240 / 100

Таблиця 2.3 – Логічна послідовність вивчення освітніх компонент за семестрами

Семестр	Види навчальної діяльності
1	ОК 1 (6), ОК 2 (3), ОК 3 (3), ОК 4 (3), ОК 11 (3), ОК 12 (4), ОК 13 (3), ОК 14 (4)
2	ОК 5 (3), ОК 6 (4), ОК 7 (3), ОК 11 (4), ОК 15 (4), ОК 16 (3), ОК 17 (6), ОК 18 (4)
3	ОК 10 (3), ОК 19 (3), ОК 20 (3), ОК 21 (4), ОК 22 (4), ОК 23 (4), ВВ (4), ВВ (4)
4	ОК 8 (3), ОК 10 (3), ОК 24 (4), ОК 25 (3), ОК 26 (7), ВВ (4), ВВ (3), ВВ (4)
5	ОК 9 (4), ОК 10 (3), ОК 27 (4), ОК 28 (4), ОК 29 (7), ВВ (4), ВВ (4)
6	ОК 30 (3), ОК 31 (3), ОК 32 (3), ОК 33 (6), ОК 34 (3), ВВ (4), ВВ (4), ВВ (4)
7	ОК 35 (4), ОК 36 (4), ОК 37 (4), ОК 38 (7), ВВ (4), ВВ (4), ВВ (4)
8	ОК 39 (4), ОК 40 (4), ОК 41 (3), ОК 42 (6), ВВ (4), ВВ (4), ВВ (4)

Таблиця 2.4 - Пререквізити та постреквізити

Пререквізити	Освітній компонент	Постреквізити
	ОК 1. Вища та прикладна математика	ОК 19. Економетрика ОК 21. Статистика та ринкова аналітика
	ОК 2. Інформатика	ОК 19. Економетрика ОК 24. Інформаційні системи і технології в бізнесі ОК 30. Веб-аналітика ОК 32. Сучасні технології в бізнес-аналітиці ОК 39. Цифровий маркетинг
	ОК 3. Англійська мова	ОК 10. Професійна англійська мова
	ОК 4. Правознавство	ОК 8. Людина. Суспільство. Держава ОК 17. Навчальна практика ОК 25. Поведінка споживача ОК 27. Облік та оподаткування
	ОК 5. Українська мова за професійним спрямуванням	ОК 23. Маркетингові та бізнес-комунікації
	ОК 6. Історія та культура України	ОК 8. Людина. Суспільство. Держава ОК 28. Реклама та PR
	ОК 7. Філософія	ОК 8. Людина. Суспільство. Держава ОК 23. Маркетингові та бізнес-комунікації
ОК 4. Правознавство ОК 7. Філософія ОК 6. Історія та культура України	ОК 8. Людина. Суспільство. Держава	ОК 9. Основи професійної безпеки та здоров'я людини ОК 28. Реклама та PR
ОК 8. Людина. Суспільство. Держава	ОК 9. Основи професійної безпеки та здоров’я людини	ОК 33. Виробнича практика
ОК 3. Англійська мова	ОК 10. Професійна англійська мова	ОК 23. Маркетингові та бізнес-комунікації ОК 28. Реклама та PR
ОК 4. Правознавство	ОК 11. Основи економіки та бізнесу	ОК 20. Галузеве підприємництво ОК 22. Менеджмент ОК 24. Інформаційні системи і технології в бізнесі ОК 27. Облік та оподаткування
	ОК 12. Історія торгівлі, маркетингу та реклами	ОК 15. Основи маркетингу ОК 18. Товарознавство

		ОК 26. Маркетинг ОК 29. Маркетингова та товарна політика
	ОК 13. Вступ до фаху	ОК 8. Людина. Суспільство. Держава ОК 15. Основи маркетингу ОК 17. Навчальна практика ОК 26. Маркетинг
	ОК 14. Психологія ділових відносин	ОК 22. Менеджмент ОК 23. Маркетингові та бізнес-комунікації ОК 26. Маркетинг
ОК 12. Історія торгівлі, маркетингу та реклами	ОК 15. Основи маркетингу	ОК 26. Маркетинг ОК 28. Реклама та PR ОК 29. Маркетингова та товарна політика
ОК 4. Правознавство ОК 6. Історія та культура України ОК 14. Психологія ділових відносин	ОК 16. Соціальна відповідальність в організаціях	ОК 8. Людина. Суспільство. Держава ОК 23. Маркетингові та бізнес-комунікації ОК 24. Поведінка споживача ОК 33. Виробнича практика
ОК 4. Правознавство ОК 13. Вступ до фаху	ОК 17. Навчальна практика	ОК 33. Виробнича практика ОК 41. Переддипломна практика
ОК 12. Історія торгівлі, маркетингу та реклами	ОК 18. Товарознавство	ОК 25. Поведінка споживача ОК 29. Маркетингова та товарна політика
ОК 1. Вища та прикладна математика ОК 2. Інформатика ОК 11. Основи економіки та бізнесу	ОК 19. Економетрика	ОК 30. Веб-аналітика ОК 32. Сучасні технології в бізнес-аналітиці ОК 35. Бізнес-аналітика і оцінка ризиків в морській галузі
ОК 11. Основи економіки та бізнесу	ОК 20. Галузеве підприємництво	ОК 36. Галузевий маркетинг ОК 40. Управління конкурентоспроможністю
ОК 1. Вища та прикладна математика	ОК 21. Статистика та ринкова аналітика	ОК 30. Веб-аналітика ОК 32. Сучасні технології в бізнес-аналітиці ОК 35. Бізнес-аналітика і оцінка ризиків в морській галузі ОК 38. Маркетингові дослідження
ОК 8. Людина. Суспільство. Держава ОК 11. Основи економіки та бізнесу ОК 14. Психологія ділових відносин ОК 16. Соціальна	ОК 22. Менеджмент	ОК 26. Маркетинг ОК 37. Стратегічний маркетинг ОК 40. Управління конкурентоспроможністю

відповідальність в організаціях		
ОК 5. Українська мова за професійним спрямуванням ОК 7. Філософія ОК 14. Психологія ділових відносин	ОК 23. Маркетингові та бізнес-комунікації	ОК 25. Поведінка споживача ОК 28. Реклама та PR
ОК 2. Інформатика ОК 11. Основи економіки та бізнесу	ОК 24. Інформаційні системи і технології в бізнесі	ОК 30. Веб-аналітика ОК 32. Сучасні технології в бізнес-аналітиці ОК 35. Бізнес-аналітика і оцінка ризиків в морській галузі ОК 39. Цифровий маркетинг
ОК 4. Правознавство ОК 8. Людина. Суспільство. Держава ОК 18. Товарознавство ОК 23. Маркетингові та бізнес-комунікації	ОК 25. Поведінка споживача	ОК 29. Маркетингова та товарна політика ОК 31. Маркетингове ціноутворення ОК 38. Маркетингові дослідження ОК 40. Управління конкурентоспроможністю
ОК 12. Історія торгівлі, маркетингу та реклами ОК 13. Вступ до фаху ОК 14. Психологія ділових відносин ОК 15. Основи маркетингу ОК 22. Менеджмент	ОК 26. Маркетинг	ОК 28. Реклама та PR ОК 29. Маркетингова та товарна політика ОК 31. Маркетингове ціноутворення ОК 36. Галузевий маркетинг ОК 34. Маркетинг інновацій ОК 37. Стратегічний маркетинг ОК 38. Маркетингові дослідження ОК 39. Цифровий маркетинг ОК 40. Управління конкурентоспроможністю
ОК 4. Правознавство ОК 11. Основи економіки та бізнесу ОК 16. Соціальна відповідальність в організаціях	ОК 27. Облік та оподаткування	ОК 31. Маркетингове ціноутворення ОК 38. Маркетингові дослідження
ОК 6. Історія та культура України ОК 8. Людина. Суспільство. Держава ОК 15. Основи маркетингу ОК 16. Соціальна відповідальність в організаціях	ОК 28. Реклама та PR	ОК 34. Маркетинг інновацій ОК 36. Галузевий маркетинг ОК 39. Цифровий маркетинг

ОК 23. Маркетингові та бізнес-комунікації ОК 26. Маркетинг		
ОК 12. Історія торгівлі, маркетингу та реклами ОК 15. Основи маркетингу ОК 18. Товарознавство ОК 25. Поведінка споживача ОК 26. Маркетинг	ОК 29. Маркетингова та товарна політика	ОК 31. Маркетингове ціноутворення ОК 36. Галузевий маркетинг ОК 37. Стратегічний маркетинг ОК 38. Маркетингові дослідження
ОК 2. Інформатика ОК 19. Економетрика ОК 21. Статистика та ринкова аналітика ОК 24. Інформаційні системи і технології в бізнесі	ОК 30. Веб-аналітика	ОК 34. Бізнес-аналітика і оцінка ризиків в морській галузі ОК 38. Маркетингові дослідження
ОК 25. Поведінка споживача ОК 26. Маркетинг ОК 27. Облік та оподаткування ОК 29. Маркетингова та товарна політика	ОК 31. Маркетингове ціноутворення	ОК 36. Галузевий маркетинг ОК 37. Стратегічний маркетинг ОК 40. Управління конкурентоспроможністю
ОК 2. Інформатика ОК 19. Економетрика ОК 21. Статистика та ринкова аналітика ОК 24. Інформаційні системи і технології в бізнесі	ОК 32. Сучасні технології в бізнес-аналітиці	ОК 38. Маркетингові дослідження ОК 39. Цифровий маркетинг
ОК 13. Вступ до фаху ОК 15. Основи маркетингу ОК 17. Навчальна практика ОК 23. Маркетингові та бізнес-комунікації ОК 26. Маркетинг	ОК 33. Виробнича практика	ОК 38. Маркетингові дослідження ОК 41. Переддипломна практика
ОК 15. Основи маркетингу ОК 24. Інформаційні системи і технології в бізнесі ОК 26. Маркетинг	ОК 34. Маркетинг інновацій	ОК 38. Маркетингові дослідження ОК 39. Цифровий маркетинг
ОК 21. Статистика та ринкова аналітика ОК 24. Інформаційні системи і технології в бізнесі ОК 30. Веб-аналітика ОК 33. Сучасні технології в бізнес-аналітиці	ОК 35. Бізнес-аналітика і оцінка ризиків в морській галузі	ОК 40. Управління конкурентоспроможністю ОК 41. Переддипломна практика ОК 42. Дипломне проектування
ОК 20. Галузеве підприємництво ОК 26. Маркетинг	ОК 36. Галузевий маркетинг	ОК 40. Управління конкурентоспроможністю ОК 41. Переддипломна практика ОК 42. Дипломне проектування

ОК 22. Менеджмент ОК 26. Маркетинг ОК 29. Маркетингова та товарна політика ОК 30. Маркетингове ціноутворення ОК 33. Виробнича практика	ОК 37. Стратегічний маркетинг	ОК 40. Управління конкурентоспроможністю ОК 41. Переддипломна практика ОК 42. Дипломне проектування
ОК 21. Статистика та ринкова аналітика ОК 25. Поведінка споживача ОК 26. Маркетинг ОК 27. Облік та оподаткування ОК 29. Маркетингова та товарна політика ОК 30. Веб-аналітика ОК 32. Сучасні технології в бізнес-аналітиці ОК 34. Маркетинг інновацій	ОК 38. Маркетингові дослідження	ОК 39. Цифровий маркетинг ОК 40. Управління конкурентоспроможністю ОК 41. Переддипломна практика ОК 42. Дипломне проектування
ОК 2. Інформатика ОК 25. Інформаційні системи і технології в бізнесі ОК 26. Маркетинг ОК 27. Реклама та PR ОК 32. Сучасні технології в бізнес-аналітиці ОК 34. Маркетинг інновацій	ОК 39. Цифровий маркетинг	ОК 41. Переддипломна практика ОК 42. Дипломне проектування
ОК 20. Галузеве підприємництво ОК 22. Менеджмент ОК 25. Поведінка споживача ОК 26. Маркетинг ОК 31. Маркетингове ціноутворення ОК 36. Галузевий маркетинг ОК 37. Стратегічний маркетинг ОК 38. Маркетингові дослідження	ОК 40. Управління конкурентоспроможністю	ОК 41. Переддипломна практика ОК 42. Дипломне проектування
ОК 23. Маркетингові та бізнес-комунікації ОК 26. Маркетинг ОК 33. Виробнича практика ОК 35. Бізнес-аналітика і оцінка ризиків в морській галузі ОК 36. Галузевий маркетинг ОК 37. Стратегічний маркетинг ОК 38. Маркетингові дослідження ОК 39. Цифровий маркетинг	ОК 41. Переддипломна практика	

ОК 40. Управління конкурентоспроможністю		
ОК 23. Маркетингові та бізнес-комунікації ОК 26. Маркетинг ОК 33. Виробнича практика ОК 35. Бізнес-аналітика і оцінка ризиків в морській галузі ОК 36. Галузевий маркетинг ОК 37. Стратегічний маркетинг ОК 38. Маркетингові дослідження ОК 39. Цифровий маркетинг ОК 40. Управління конкурентоспроможністю ОК 41. Переддипломна практика	ОК 42. Дипломне проектування	

2.3. Структурно-логічна схема освітньо-професійної програми.

Освітньо-професійна програма складається з циклу загальної і циклу професійної підготовки та містить блоки вибіркових дисциплін.

Цикл загальної підготовки складається з дисциплін загальної науково-теоретичної та дисципліни мовної підготовки.

Цикл професійної підготовки складається з обов’язкової та вибіркової частин. Вибіркова частина включає вибіркові дисципліни з освітньо-професійної програми «Маркетинг і бізнес-аналітика» та вибіркові дисципліни з інших освітніх програм ОНМУ. У 3-8 семестрах здобувачі вищої освіти можуть самостійно обирати дисципліни із Каталогу, який розміщений у вільному доступі на офіційному сайті ОНМУ. Після обрання здобувачем дисципліни, вона становиться обов’язковою для вивчення.

Структурно-логічна схема освітньо-професійної програми «Маркетинг і бізнес-аналітика»

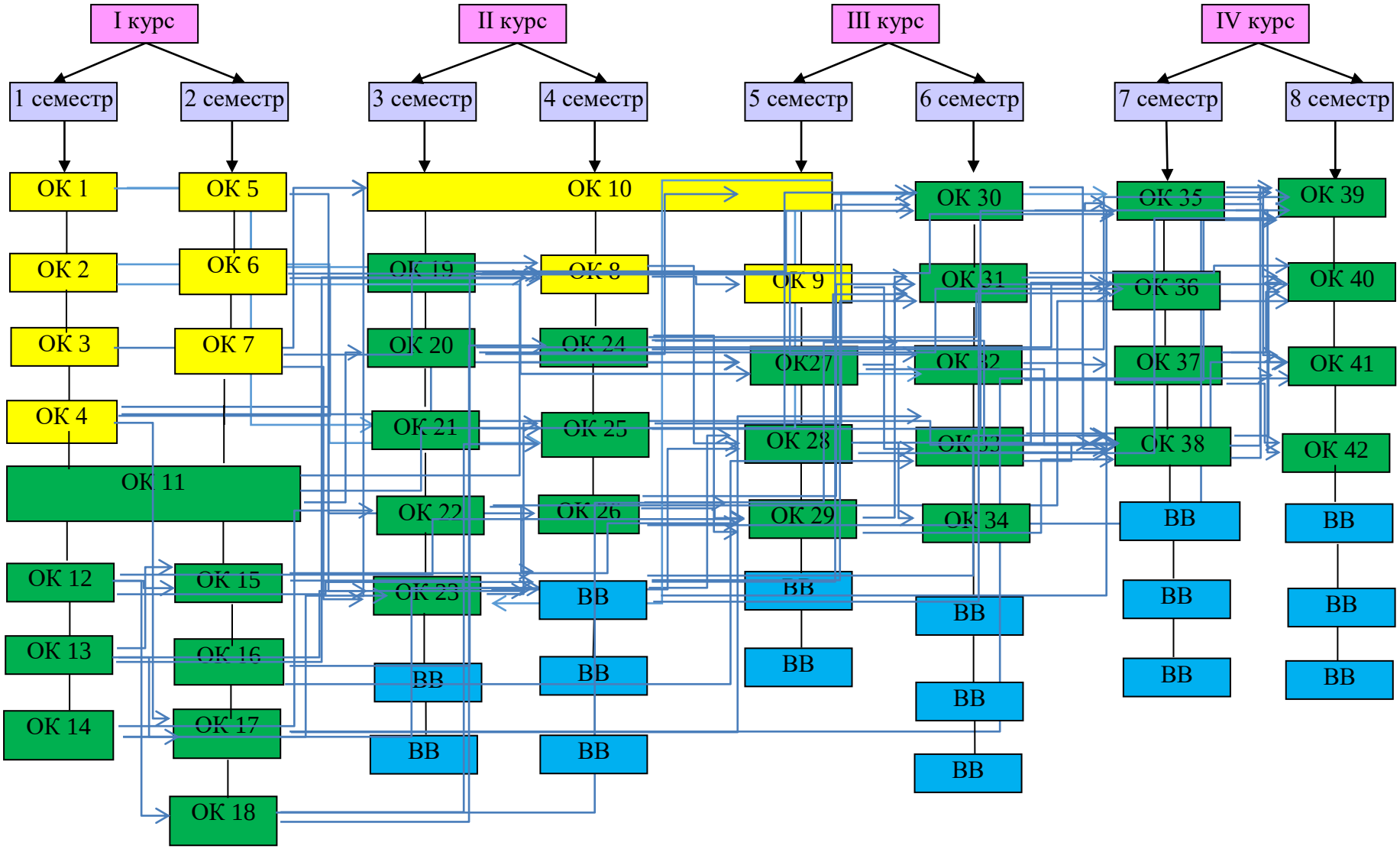

3. ФОРМА АТЕСТАЦІЇ ЗДОБУВАЧІВ ВИЩОЇ ОСВІТИ

Атестація випускників освітньо-професійної програми «Маркетинг і бізнес-аналітика» зі спеціальності D5 Маркетинг здійснюється у формі публічного захисту кваліфікаційної роботи та завершується видачею документу встановленого зразка про присудження йому ступеня бакалавр із присвоєнням відповідної освітньої кваліфікації: бакалавр маркетингу.

Кваліфікаційна робота передбачає розв'язання складного спеціалізованого завдання або практичної проблеми у сфері сучасного маркетингу, що характеризується комплексністю та невизначеністю умов, і потребує застосування його теоретичних положень і методів.

У кваліфікаційній роботі не може бути академічного плагіату, фальсифікації та списування. Кваліфікаційна робота розміщується в репозитарії Одеського національного морського університету. Оприлюднення кваліфікаційних робіт, що містять інформацію з обмеженим доступом, здійснюється у відповідності до вимог чинного законодавства.

4. Матриця відповідності програмних компетентностей компонентам освітньо-професійної програми

		ОК 1	ОК 2	ОК 3	ОК 4	ОК 5	ОК 6	ОК 7	ОК 8	ОК 9	ОК 10	ОК 11	ОК 12	ОК 13	ОК 14	ОК 15	ОК 16	ОК 17	ОК 18	ОК 19	ОК 20	ОК 21	ОК 22	ОК 23	ОК 24	ОК 25	ОК 26	ОК 27	ОК 28	ОК 29	ОК 30	ОК 31	ОК 32	ОК 33	ОК 34	ОК 35	ОК 36	ОК 37	ОК 38	ОК 39	ОК 40	ОК 41	ОК 42
	ІК 1	+	+	+	+	+	+	+	+	+	+	+	+	+	+	+	+	+	+	+	+	+	+	+	+	+	+	+	+	+	+	+	+	+	+	+	+	+	+	+	+	+	+
Загальні компетентності (ЗК)	ЗК 1				+	+	+	+	+								+																									+	
	ЗК 2			+	+	+	+	+	+	+	+		+		+											+			+					+									+
	ЗК 3	+	+					+							+	+		+	+	+		+		+	+	+	+		+		+		+	+		+		+	+	+	+		+
	ЗК 4	+	+	+		+	+				+	+		+	+	+		+				+	+	+	+		+	+	+	+	+		+	+	+				+	+		+	+
	ЗК 5									+					+			+			+		+	+										+								+	
	ЗК 6											+	+	+	+	+		+						+		+	+	+	+	+				+		+	+	+				+	
	ЗК 7	+	+	+	+			+		+	+		+			+	+	+	+	+	+	+	+		+		+	+	+		+	+		+	+	+	+	+	+	+	+	+	+
	ЗК 8	+	+									+				+					+	+		+			+			+	+	+				+	+	+	+		+	+	+
	ЗК 9	+	+											+					+	+				+	+				+		+		+							+			+
	ЗК 10			+							+																																
	ЗК 11		+			+	+		+	+					+			+					+	+										+									
	ЗК 12			+	+	+			+		+							+	+				+	+		+									+	+			+	+		
	ЗК 13			+							+																													+		
	ЗК 14				+		+	+	+	+				+	+		+									+			+					+								+	
	ЗК 15				+				+					+	+		+											+															+
Спеціальні (фахові, предметні) компетентності (СК)	СК 1												+	+		+				+				+			+		+														+
	СК 2												+	+	+	+				+		+		+		+	+		+	+	+		+	+				+	+	+			+
	СК 3											+	+			+		+	+	+	+		+	+		+	+				+	+				+					+	+	+
	СК 4												+			+			+		+			+			+		+	+					+		+				+	+	+
	СК 5														+		+	+		+	+	+		+	+	+	+	+		+	+	+	+	+		+	+	+	+	+	+	+	+
	СК 6													+				+	+			+					+			+	+	+	+	+	+	+	+	+	+	+		+	+
	СК 7											+			+				+		+	+	+			+		+	+			+					+		+		+	+	+
	СК 8											+				+				+							+		+		+	+	+			+		+		+			+
	СК 9																								+						+				+					+			+
	СК 10																			+					+				+		+		+		+					+			+
	СК 11											+	+						+		+		+			+			+	+	+	+	+	+		+	+	+	+		+	+	+
	СК 12															+		+						+			+		+					+	+	+				+		+	+
	СК 13																						+	+						+						+	+	+	+		+		+
	СК 14																	+		+					+		+	+				+		+	+	+			+	+	+		+
	СК 15		+											+			+								+																		
	СК 16													+																													

5. Матриця забезпечення програмних результатів навчання (ПРН) відповідними компонентами освітньої програми

		ОК 1	ОК 2	ОК 3	ОК 4	ОК 5	ОК 6	ОК 7	ОК 8	ОК 9	ОК 10	ОК 11	ОК 12	ОК 13	ОК 14	ОК 15	ОК 16	ОК 17	ОК 18	ОК 19	ОК 20	ОК 21	ОК 22	ОК 23	ОК 24	ОК 25	ОК 26	ОК 27	ОК 28	ОК 29	ОК 30	ОК 31	ОК 32	ОК 33	ОК 34	ОК 35	ОК 36	ОК 37	ОК 38	ОК 39	ОК 40	ОК 41	ОК 42
Програмні результати навчання (ПРН)	ПРН 1.											+	+	+		+		+					+			+		+	+	+				+	+		+	+	+	+	+	+	+
	ПРН 2.											+	+	+		+		+	+	+		+	+				+			+		+	+				+	+	+		+	+	+
	ПРН 3.				+								+	+		+			+			+				+	+	+	+	+	+	+			+	+	+		+	+		+	+
	ПРН 4.	+	+									+								+	+	+	+		+						+	+	+	+		+	+		+			+	+
	ПРН 5.												+			+	+	+	+	+		+		+			+				+	+		+			+	+	+	+			+
	ПРН 6.																			+	+					+	+	+	+	+		+						+	+		+		+
	ПРН 7.	+	+																	+					+						+		+		+	+				+			+
	ПРН 8.																					+			+				+		+		+		+	+				+			+
	ПРН 9.																					+				+	+				+		+		+	+			+	+	+		+
	ПРН 10.				+							+	+		+	+					+		+	+			+	+	+	+		+		+		+	+	+	+		+		+
	ПРН 11.				+				+			+	+		+		+		+	+	+		+	+		+	+	+	+	+							+	+	+		+	+	+
	ПРН 12.	+	+		+		+	+	+						+		+	+				+		+	+				+	+			+	+	+	+	+	+	+	+		+	+
	ПРН 13.											+					+	+			+			+										+		+					+		+
	ПРН 14.				+										+									+			+	+									+				+		+
	ПРН 15.				+	+		+	+	+				+	+		+	+								+			+					+								+	+
	ПРН 16.	+							+	+		+	+	+	+	+		+						+			+			+	+			+	+	+	+	+	+			+	+
	ПРН 17.			+		+	+				+													+					+														+
	ПРН 18.				+	+	+	+	+	+				+	+		+	+						+		+			+	+		+		+			+	+				+	+