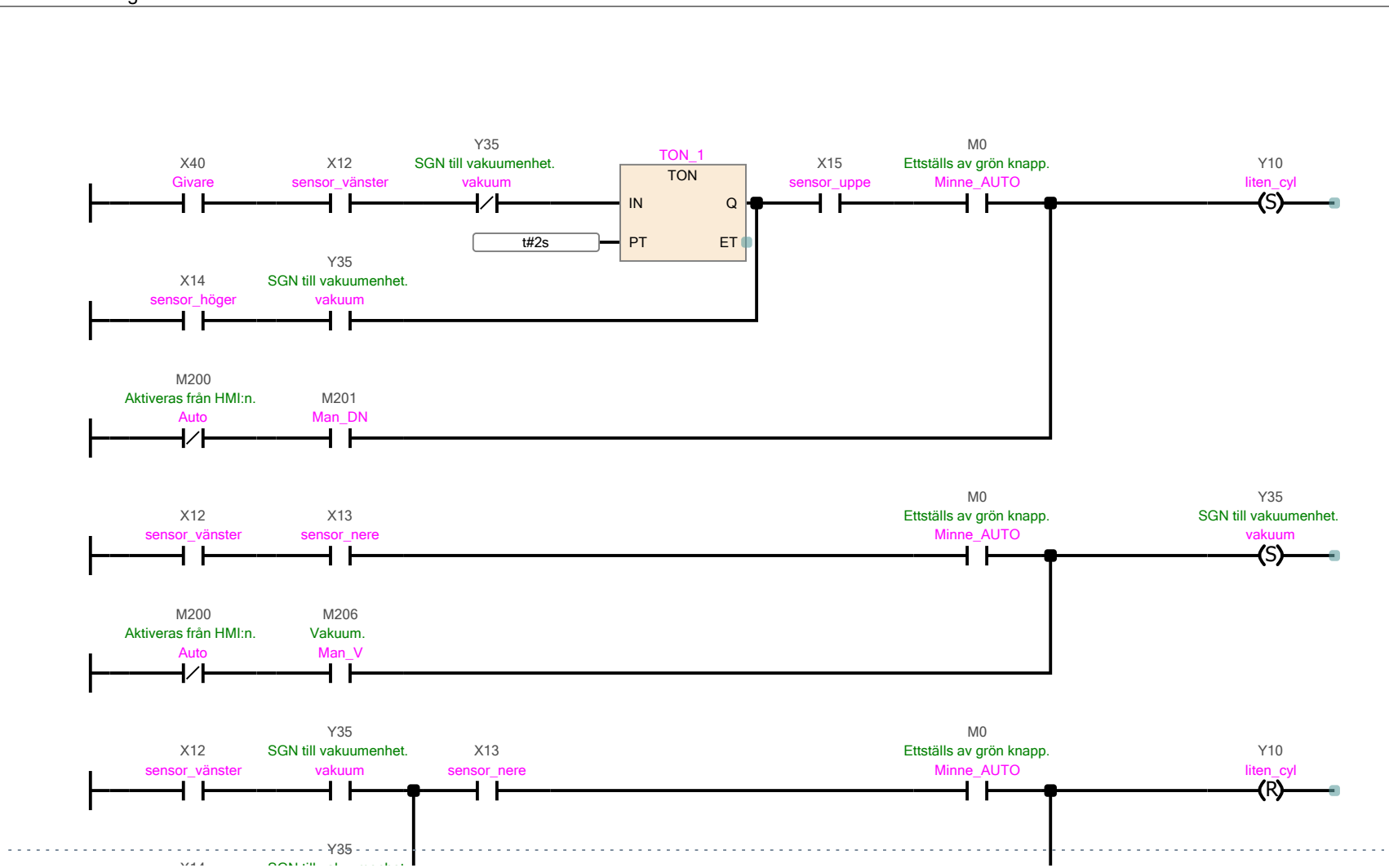
X40
Givare
X12
sensor_vänster
Y35
SGN till vakuumenhet.
vakuum
TON_1
TON
IN
Q
PT
ET
t#2s
X15
sensor_uppe
M0
Ettställs av grön knapp.
Minne_AUTO
Y10
liten_cyl
S
X14
sensor_höger
Y35
SGN till vakuumenhet.
vakuum
M200
Aktiveras från HMI:n.
Auto
M201
Man_DN
X12
sensor_vänster
X13
sensor_nere
M0
Ettställs av grön knapp.
Minne_AUTO
Y35
SGN till vakuumenhet.
vakuum
S
M200
Aktiveras från HMI:n.
Auto
M206
Vakuum.
Man_V
X12
sensor_vänster
Y35
SGN till vakuumenhet.
vakuum
X13
sensor_nere
M0
Ettställs av grön knapp.
Minne_AUTO
Y10
liten_cyl
R
Y35

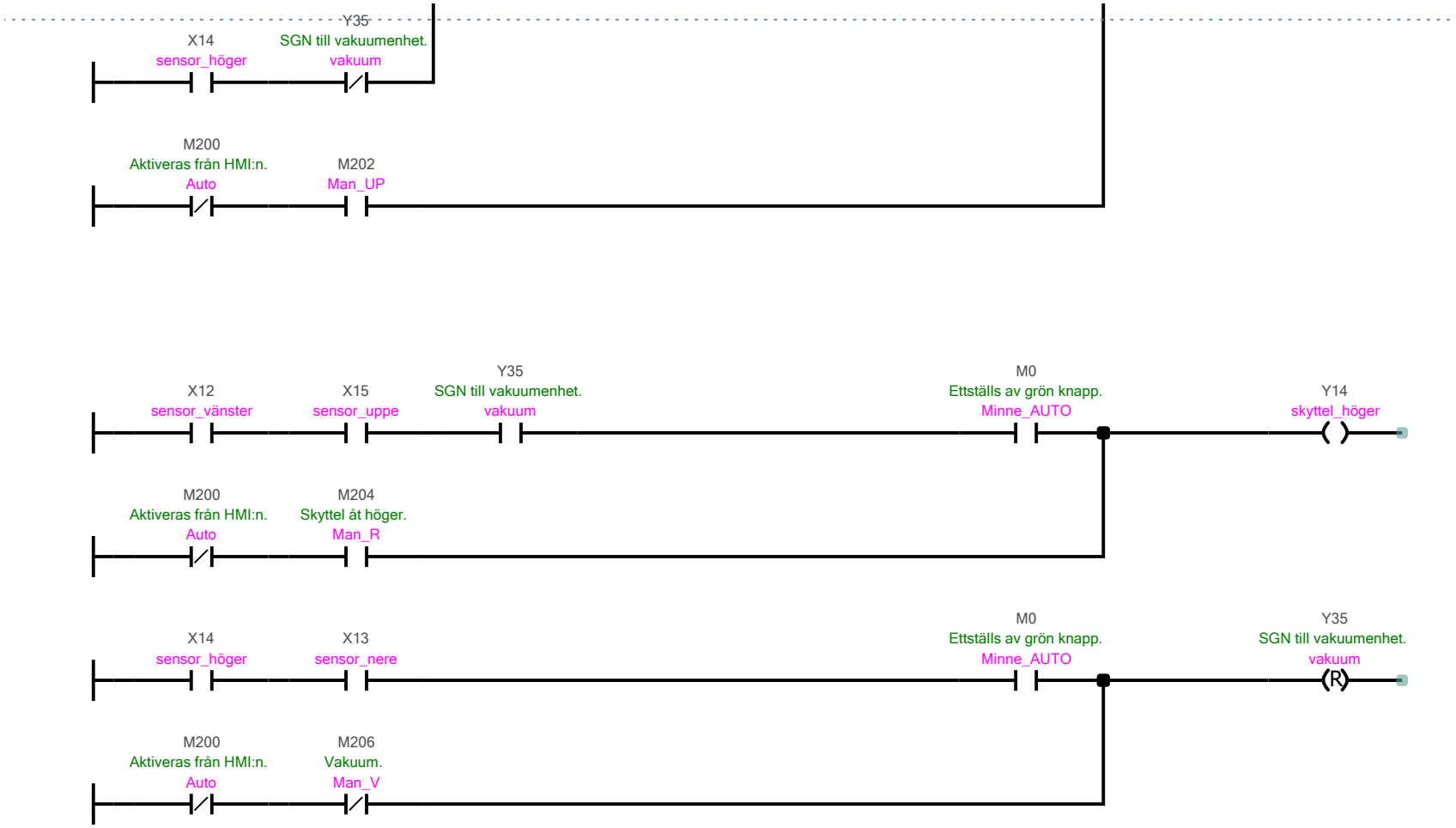
X14
sensor_höger
Y35
SGN till vakuumenhet.
vakuum
M200
Aktiveras från HMI:n.
Auto
M202
Man_UP
X12
sensor_vänster
X15
sensor_uppe
Y35
SGN till vakuumenhet.
vakuum
M0
Ettställs av grön knapp.
Minne_AUTO
Y14
skyttel_höger
M200
Aktiveras från HMI:n.
Auto
M204
Skyttel åt höger.
Man_R
X14
sensor_höger
X13
sensor_nere
M0
Ettställs av grön knapp.
Minne_AUTO
Y35
SGN till vakuumenhet.
vakuum
R
M200
Aktiveras från HMI:n.
Auto
M206
Vakuum.
Man_V

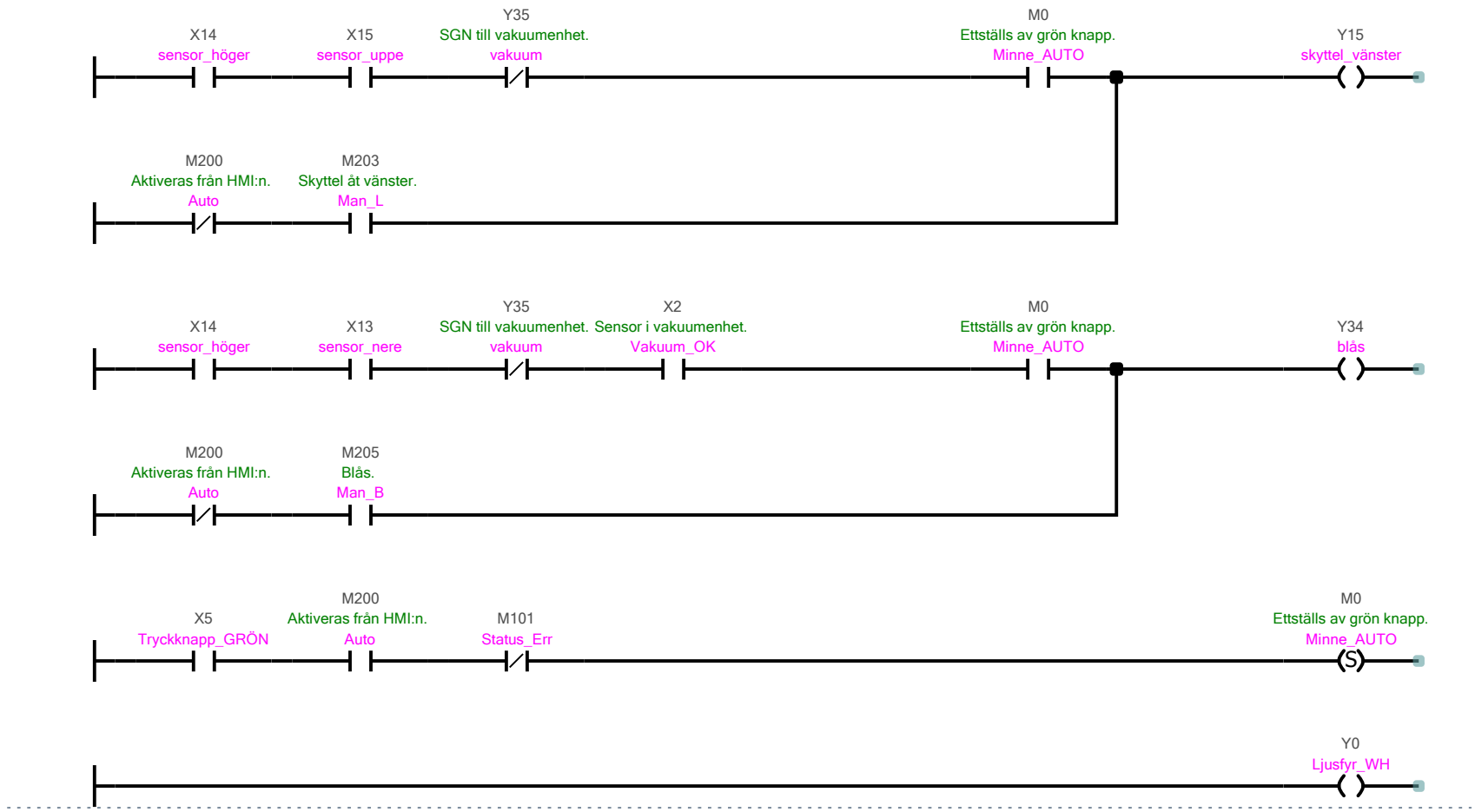
X14
sensor_höger
X15
sensor_uppe
Y35
SGN till vakuumenhet.
vakuum
M0
Ettställs av grön knapp.
Minne_AUTO
Y15
skyttel_vänster
M200
Aktiveras från HMI:n.
Auto
M203
Skyttel åt vänster.
Man_L
X14
sensor_höger
X13
sensor_nere
Y35
SGN till vakuumenhet.
vakuum
X2
Sensor i vakuumenhet.
Vakuum_OK
M0
Ettställs av grön knapp.
Minne_AUTO
Y34
blås
M200
Aktiveras från HMI:n.
Auto
M205
Blås.
Man_B
X5
Tryckknapp_GRÖN
M200
Aktiveras från HMI:n.
Auto
M101
Status_Err
M0
Ettställs av grön knapp.
Minne_AUTO
S
Y0
Ljusfyr_WH

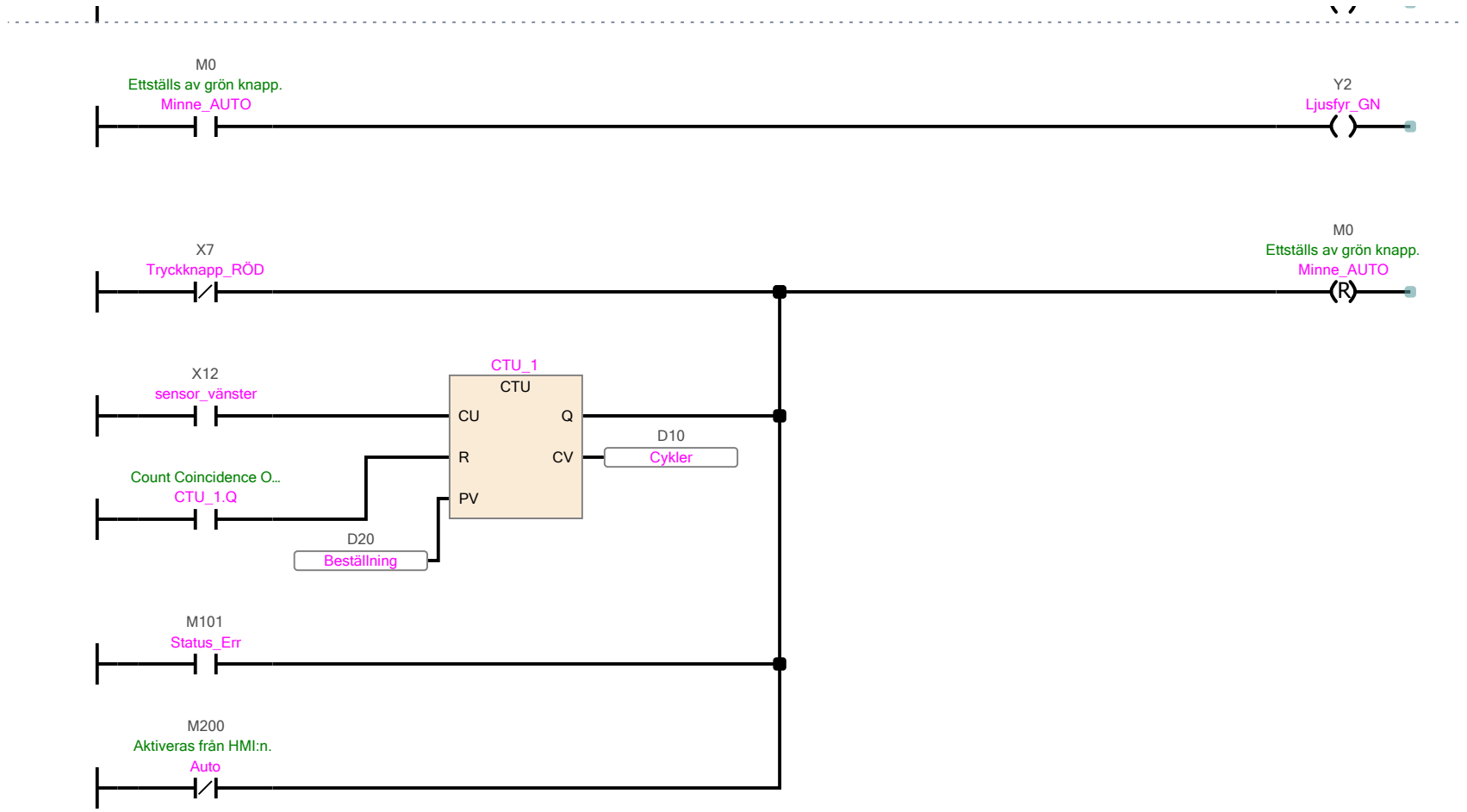
M0
Ettställs av grön knapp.
Minne_AUTO
Y2
Ljusfyr_GN
X7
Tryckknapp_RÖD
M0
Ettställs av grön knapp.
Minne_AUTO
R
X12
sensor_vänster
CTU_1
CTU
CU
Q
R
CV
PV
D10
Cykler
Count Coincidence O...
CTU_1.Q
D20
Beställning
M101
Status_Err
M200
Aktiveras från HMI:n.
Auto

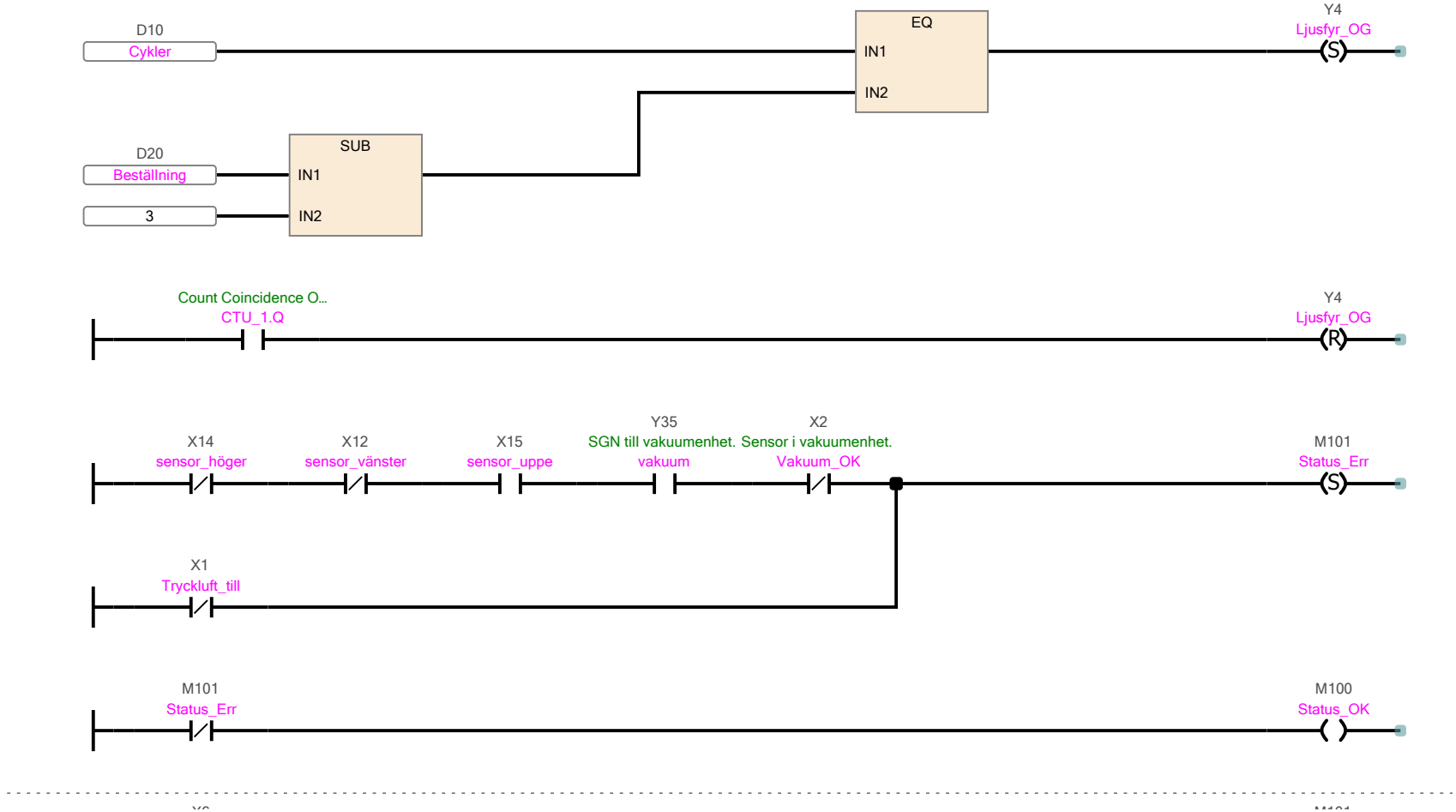
D10
Cykler
D20
Beställning
3
SUB
IN1
IN2
EQ
IN1
IN2
Y4
Ljusfyr_OG
(S)
Count Coincidence O...
CTU_1.Q
Y4
Ljusfyr_OG
(R)
X14
sensor_höger
X12
sensor_vänster
X15
sensor_uppe
Y35
SGN till vakuumenhet.
vakuum
X2
Sensor i vakuumenhet.
Vakuum_OK
M101
Status_Err
(S)
X1
Tryckluft_till
M101
Status_Err
M100
Status_OK
( )

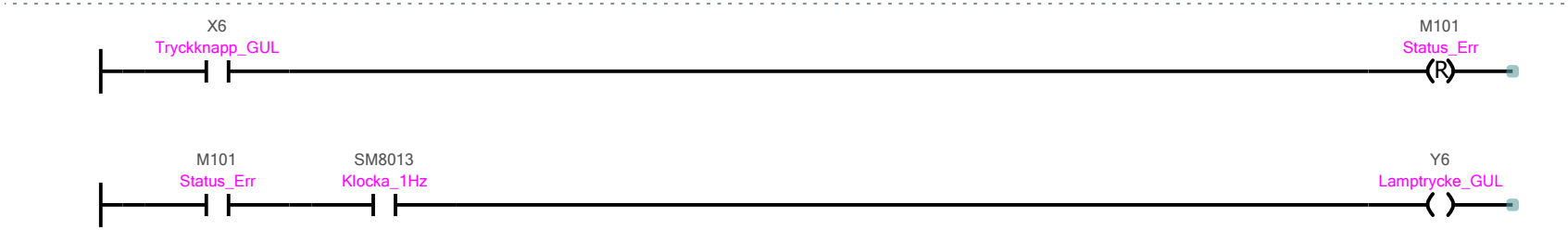
X6
Tryckknapp_GUL
M101
Status_Err
R
M101
Status_Err
SM8013
Klocka_1Hz
Y6
Lamptrycke_GUL