smarterion

innovative **LED** Beleuchtung

Datenblatt **Wandleuchte AROSA**

Produktbeschreibung

Mit einem schlichten Design und einer den Bedürfnissen angepassten Lichttechnik kann die Wandleuchte AROSA auf der ganzen Linie punkten. Die magnetisch austauschbaren Frontpanels können bei der Gestaltung der Räume die Architektur unterstützen.

- Dimensionen L 400 x H 140 x T 53 / 88 mm
- Austauschbare Frontpanels in verschiedenen Materialien
- optional mit integriertem Notlicht - Set (Selbsttest) erhältlich
- Betriebsgerät schaltbar ein-aus / dimmbar: DALI/ Push

6.80 **AROSA Wandleuchte**

AROSA Wandleuchte

Mit einem schlichten Design und einer den Bedürfnissen angepassten Lichttechnik kann die Leuchte AROSA auf der ganzen Linie punkten. Die magnetisch austauschbaren Frontpanels können bei der Gestaltung der Räume die Architektur unterstützen.

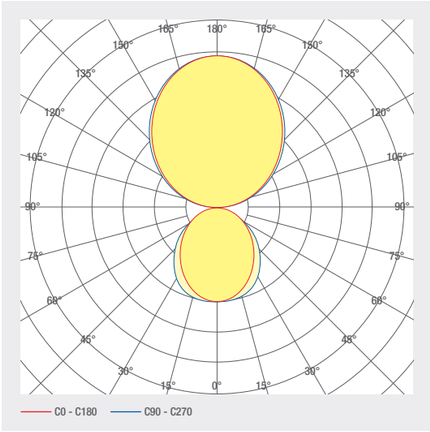

Designleuchten

AROSA Wandleuchte Frontpanels

Die Panels aus Holz, Kunststoff, Aluminium oder Stein machen Ihre AROSA Wandleuchte zur individuellen Leuchte.

Dimensionen L 400 x H 140 x T 53 / 88 mm

Artikelnummer	Bezeichnung	Eigenschaften
1000851	Wandleuchte AROSA 16 W	230 V AC INPUT · DIFFUSED BEAM · 3000 K · DALI CONTROL · PUSH CONTROL
1000853	Wandleuchte AROSA 32 W	230 V AC INPUT · DIFFUSED BEAM · 3000 K · DALI CONTROL · PUSH CONTROL
1000814	Wandleuchte AROSA 48 W	230 V AC INPUT · DIFFUSED BEAM · 3000 K · DALI CONTROL · PUSH CONTROL
1000852	Wandleuchte AROSA 16 W	230 V AC INPUT · DIFFUSED BEAM · 4000 K · DALI CONTROL · PUSH CONTROL
5005054	Wandleuchte AROSA 32 W	230 V AC INPUT · DIFFUSED BEAM · 4000 K · DALI CONTROL · PUSH CONTROL
5005016	Wandleuchte AROSA 48 W	230 V AC INPUT · DIFFUSED BEAM · 4000 K · DALI CONTROL · PUSH CONTROL
1001924	Notlicht Set Selbsttest	

Diverse Varianten mit Abdeckblenden aus Holz, Stein, Kunststoff sind möglich

Blenden

Artikelnummer	Bezeichnung
1001759	Nussbaum massiv
1001760	Fichte / Arve / Lärche / Ahorn massiv
1001761	Kunstharz Rost
1001762	Kunstharz Rüsselkäfer weiss
1000815	Aluminium eloxiert

Technische Daten

Umgebungstemperatur ta	-20 ... +45°C
Max. Oberfl ächentemperatur	65°C
Lagertemperatur	-30 ... +40°C
Schutzart	IP20
Leistung	nach Grösse
Spannung	230 V AC

1. Produktname
2. smarterion Artikelnummer
3. Spannung, z.B. 24 V
4. Leistung, z.B. 23W/m
5. Farbtemperatur, z.B. 3000K
6. IP Schutz, z.B. IP20
7. Herstelleradresse
8. Strichcode mit eindeutiger Indentifizierungs ID

Anschluss elektrisch

230 V AC

L = Polleiter

N = Neutralleiter

PE = Erdleiter

DA + = DALI

DA - = DALI

Designleuchten

Dimensionen

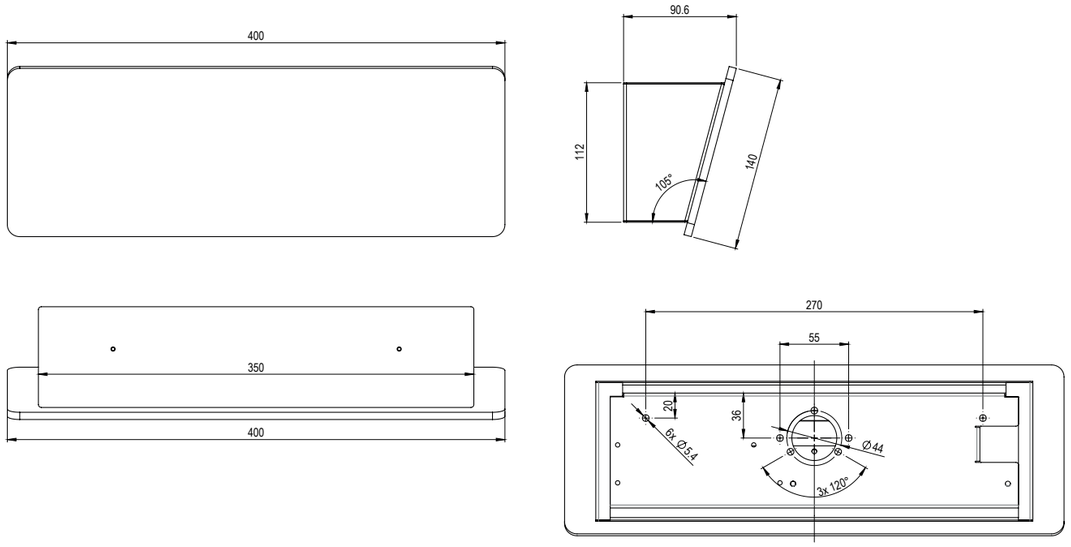

Montagevariante

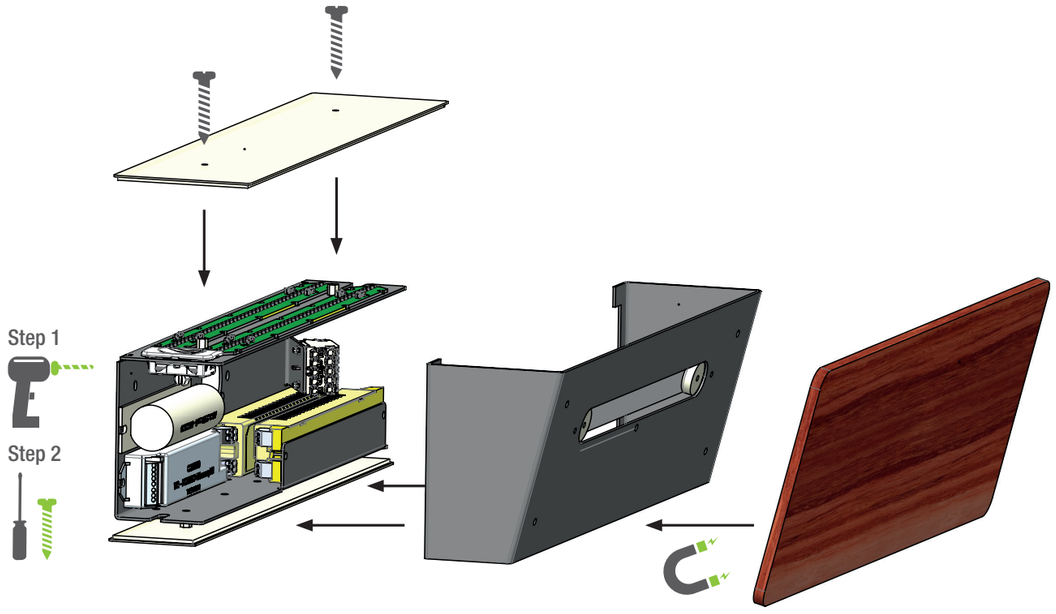

Warnhinweise / Avertissements / Avvertenze / Warnings

DE Die Montage und Inbetriebnahme darf nur von autorisiertem Fachpersonal durchgeführt werden (Elektroinstallateur). Die Leuchte dient ausschliesslich der Beleuchtung und ist entsprechend den Errichtungsbestimmungen zu installieren. Eine andere Nutzung oder ein anderer Einbau gilt als «nicht bestimmungsgemäss». Nichtbeachten der Montageanleitung kann zur Zerstörung der Leuchte führen. **Bei Defekt zurück an Hersteller.** Montageanleitung muss aufbewahrt werden. Technische Änderungen vorbehalten. Darf nicht auf feuchtem oder leitfähigem Untergrund montiert werden. Die Montage und Inbetriebnahme der Leuchte sowie jede Veränderung an der Leuchte darf nur von autorisierten Fachkräften (qualifizierter Elektriker) durchgeführt werden. Die nationalen Errichterbestimmungen sind zu beachten. Vor jeder Arbeit an der Leuchte ist **diese vom Netz zu trennen. Hot Plug-in ist nicht möglich und kann zu Schäden an der Leuchte führen!** Der Hersteller haftet nicht für Schäden, die aus fehlerhafter Montage, aus unsachgemäßem Betrieb oder unautorisierten Veränderungen an der Leuchte resultieren. Die Lichtquelle dieser Leuchte darf nur vom Hersteller oder einem von ihm beauftragten Servicetechniker oder einer vergleichbar qualifizierten Person ausgetauscht werden. **Vorsicht, Gefahr eines elektrischen Schlags.** Technische Änderungen vorbehalten! Bei Fragen wenden sie sich an den Hersteller.

FR Le montage et la mise en service ne peuvent être effectués que par du personnel spécialisé autorisé (installateur électrique). Le luminaire sert uniquement à éclairer et doit être installé conformement aux dispositions d'édification. Une autre utilisation ou intégration est considérée comme «non conforme aux dispositions». Le non-respect de l'instruction de montage peut entraîner une destruction du luminaire. **Retourner au fabricant an cas de défaut.** L'instruction de montage doit être conservée. Sous réserve de modifications. Ne doit pas être installé sur substrat humide ou conducteur. L'installation et la mise en service du luminaire ainsi que taute modification au luminaire doivent être effectuees par un personnel autorise (electricien qualifie). Les regles nationales d'installation doivent être respectees. Avant taute intervention sur l'appareil, il doit être debranche de son alimentation. **Le branchement à chaud est interdit, et peut endommager à la lampe ou le luminaire!** Le fabricant decline taute responsabiliila pour les dommages resultant d'une mauvaise installation ou operation, ou d'une modification non autorisee du luminaire. La source lumineuse presente dans le luminaire ne peut etre remplacee que par le fabricant, par son service technique ou une personne qualifiee. **Avertissement, risque de choc electrique.** Sous reserve de modifications des specifications techniques! Pour taute question, contactez le fabricant.

IT Montaggio e messa in funzione possono essere effettuati solo da personale specializzato autorizzato (elettroinstallatori). Il proiettore serve esclusivamente a scopo di illuminazione e deve essere installato secondo le disposizioni di montaggio. Un altro utilizzo o un'altra modalità di incasso sono considerati «non conformi». La mancata osservanza di quanto specificato nelle istruzioni di montaggio può compromettere irrimediabilmente il proiettore. **In caso di guasto rispedire il proiettore al produttore.** Le istruzioni di montaggio devono essere conservate. I dati tecnici possono subire modifiche senza preavviso. Non deve essere installato su substrato umido o conduttivo. L'installazione e la messa in servizio degli apparecchi, nonehe qualsiasi modifica dell'apparecchio puo essere eseguita solo da personale autorizzato (elettricista qualificato). Le norme nazionali di installazione devono essere rispettate. Prima di qualsiasi intervento sull'apparecchio, queste deve essere scollegato dalla rete. **Non e possibile un Hot Plug In e puo causare danni alla lampada o all'apparecchio!** Il produttore non si assume alcuna responsabilila per i danni derivanti da un'installazione impropria o difettosa, opermodiflehe non autorizzate apportate all'apparecchio. La sorgente luminosa contenuta in queste apparecchio puo esser sostituita solo dal produttore o da un centro assistenza autorizzato o da una persona qualificata. **Attenzione, rischio di folgorazione!** Modifiche tecniche sono soggelte a cambiamenti senza preawiso! Se avete domande, si prega di contattare il produttore.

EN Installation and commissioning may only be carried out by authorised technical personnel (electrical fitters). The luminaire is designed solely for lighting and is to be installed according to the installation instructions. Any other use or any other installation is considered to be improper. Not complying with the assembly instructions can lead to the destruction of the luminaire. **Return to manufacturer if defects are found.** Assembly instructions must be kept. Subject to technical change without notice. May not be installed on wet or conductive substrate. The installation and commissioning of the luminaire as weil as any modification to the luminaire may only be performed by authorized personnel (qualified electrician). Nationalinstallationregulations must be observed. Before any werk on the appliance is done, it must be disconnected from mains. **Hot plug-in is not an option and may cause damage to the lamp or luminaire!** The manufacturer is not liable for damages resulting from improper or faulty installation or operation or from unauthorized modifications to the luminaire. A The light source contained in this luminaire shall only be replaced by the manufacturer or his L.il, service agent or a similarly qualified person. **Caution, risk of electric shock!** Specifications are subject to change without notice! If you have questions, please contact the manufacturer .

– Leuchte spannungslos schalten.
– Brancher les luminaires hors tension.
– Accendre l'apparecchio in assenza di tensione.
– Disconnect lamp from the power supply.

– Leuchten der Schutzklasse I – mit Schutzleiteranschluss.
– Luminaires de classe de protection I – avec raccordement pour conducteur de protection.
– Classe I: La protezione è data esclusivamente dall'isolamento principale.
– Luminaires of insulation Class I – with earth connector.

– Vorsicht, Gefahr eines elektrischen Schlags.
– Avertissement, risque de choc electrique!
– Attenzione, rischio di folgorazione!
– Caution, risk of electric shock!

IP20

– Schutz gegen Eindringen von festen Fremdkörpern über 12.5 mm Ø.
– Protection contre la pénétration de corps étrangers solides de plus de 12.5 mm Ø.
– Protezione contro la penetrazione di corpi estranei solidi con Ø superiore a 12.5 mm.
– Protection against solid objects Ø 12.5 mm.

– Nur für den Gebrauch in Innenräumen.
– Ce produit est conçu uniquement pour une utilisation intérieure.
– L'apparecchio è previsto solo per uso interno.
– This product is designed for indoor use only.

ENTSORGUNG
Die Verpackung muss dem DSD (Grüner Punkt) zugeführt werden. Entsorgen Sie die Verpackung sortenrein. Altgeräte dürfen nicht im Hausmüll entsorgt werden. Entsprechend den EU-Richtlinien ist das Gerät am Ende seiner Lebensdauer einer geordneten Entsorgung zuzuführen. Dabei werden im Gerät enthaltene Werkstoffe der Wiederverwertung zugeführt und die Belastung der Umwelt vermieden. Geben Sie das Altgerät an einer Sammelsteller für Elektroschrott oder einem Werkstoffhof ab. Wenden Sie sich für nähere Auskünfte an ihr örtliches Entsorgungsunternehmen oder ihre kommunale Verwaltung.

MISE AU REBUT
L'emballage doit être achemine au point de collecte DSD (Point vert). Triez l'emballage pour la mise au rebut. Il est interdit de mettre les anciens appareils au rebut dans les ordures menageres. Selon les directives de L'UE l'appareil en fin de vie doit etre achemine vers une mise au rebut regulee. Les materiaux contenus dans l'appareil seront alors achemine au recyclage et la pollution de l'environnement evitee. Remettez l'ancien appareil a un point de collecte de dechets electriques ou dans une dechetterie. Adressez-vous pour avoir de plus amples renseignements a l'entreprise de recyclage locale ou a la gestion communale.

SMALTIMENTO
L'imballaggio deve essere conferito a DSD (punto verde). Smaltire l'imballaggio senza mescolarli. Non e consentito smaltire gli apparecchi usati con i comuni rifiuti domestici. Ai sensi della direttiva UE, e necessario conferire l'apparecchio al termine della sua durata utile ad un centro di smaltimento controllato. Durante questa operazione i materiali riciclabili compresi nell'apparecchio vengono conferiti al riciclaggio evitando la contaminazione dell'ambiente. Consegnare l'apparecchio usato ad un centro di raccolta per i rifiuti elettrici o ad un'isola ecologica. Per maggiori informazioni rivolgersi agli enti locali addetti allo smaltimento o all'amministrazione comunale competente.

DISPOSAL
The package must be delivered to the DSD (Green Dot). Dispose of the packaging. Do not dispose of old equipment in domestic waste. In accordance with the EU directives, the device must be disposed of in an orderly manner at the end of its service life. Materials contained in the device are recycled and the environmental impact is avoided. Place the old appliance on a collection rack for electrical scrap or a material yard. For further information, please contact your local waste disposal service or local authority.

Reinigung und Pflege / Nettoyage et entretien / Cura e pulizia / Cleaning and care

DE Leuchte mit feuchtem, fusselfreien Tuch reinigen. Nicht scheuern! Bei starker Versehrnutzung kann eine schwache Seifenlauge verwendet werden (Mikrofasertuch mit Spülmittel). Keine Scheuermittel verwenden. Leuchte nicht trocken abreiben, da die entstehende statische Aufladung die Elektronik zerstören kann.

FR Nettoyez la lampe avec un chiffonhumide et non pelucheux. Ne frottez pas! S'il est tres sale, une solution de savon doux peut etre utilise (microfibre avec un detergent). N'utilisez pas de produits abrasifs. Ne sechez pas le luminaire, car la dtkharge statique peut endernmager les composants electroniques.

IT Per evitare la formazione di macchie pulire la lampada con un panno pulito e umido! Nel caso di sporco persistente, puo essere utilizzata una soluzione leggera di sapone (panno in microfibra con un detergente). Non utilizzare abrasivi. Non strofinare la luce a secco in quanto la scarica elettrostatica puo danneggiare i componenti elettronici.

EN Wipe the luminaire clean using a damp, lint-free cloth. Do not scrub! If heavily soiled, wipe clean with warm soapywater (microfibre cloth and washing-up liquid). No not use a scouring agent. Do not rub the luminaire dry, since the resulting static may affect the electronic components.