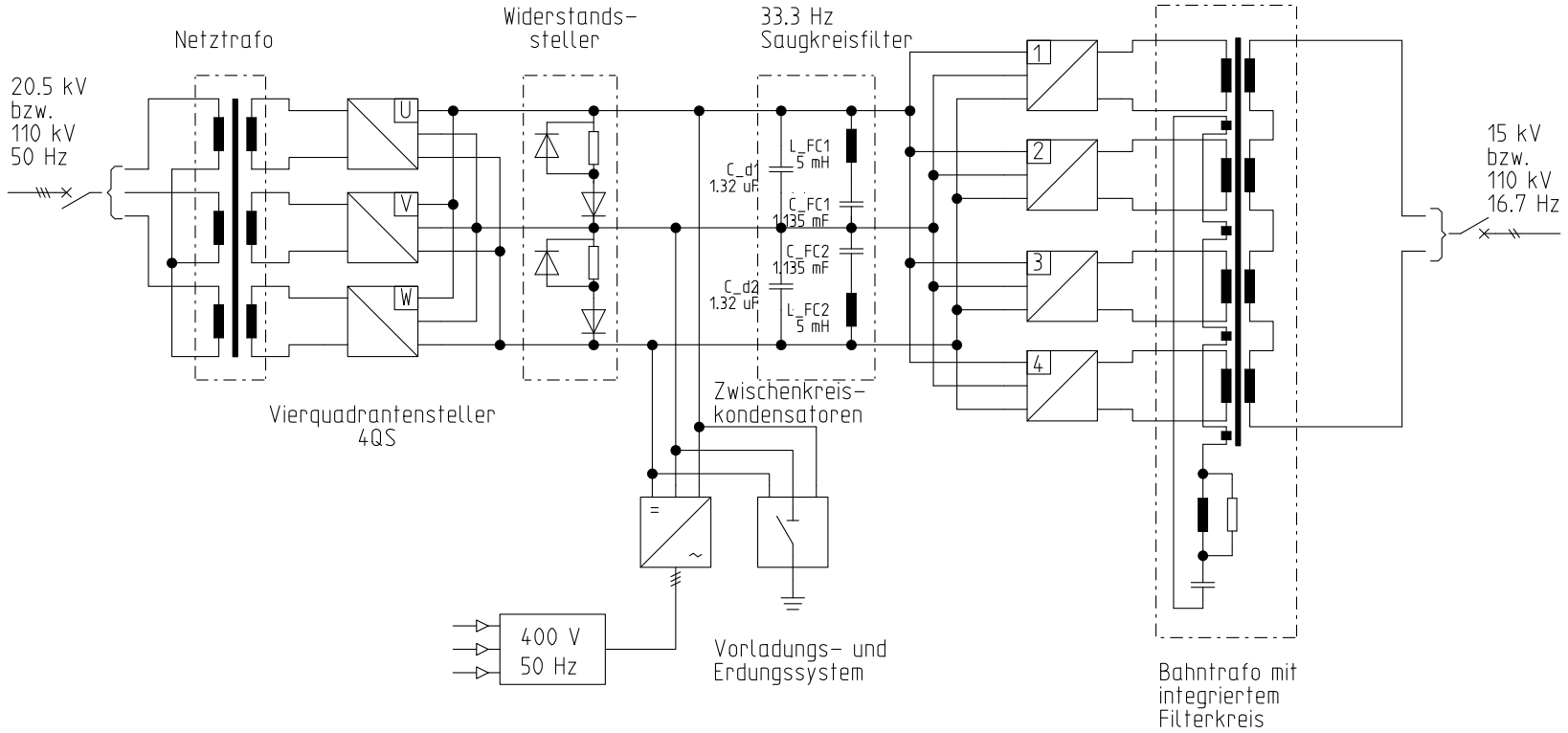

Schutzvermerk nach DIN ISO 16016 beachten!

vorherige Seite:							Kunde	Projektbeschreibung	Blattbeschreibung	nächste Seite:		
Zustand	Änderung	Datum	Name	Projekt	Datum	Name	HTW Berlin FB1	Bahnumrichter	Uebersichtsschaltbild	Proj.-Nr.:	Anlage:	
				Bearb.	18/06/2022	Zielstorff	Wilhelminenhofstr. 75A			Bahnumrichter	Ort:	
				Gepr.			12459 Berlin			Standort	Zeichng.-Nr.:	Blatt: 3
				Norm			Urspr.	Ers.f	Ers.d			von 4