检查报告

关注公众号

文件名：2026-04-11

2026-04-11　　Layer num: 2　　PCB板厚：1.60　　数量：5　　尺寸：70.00*50.00 mm

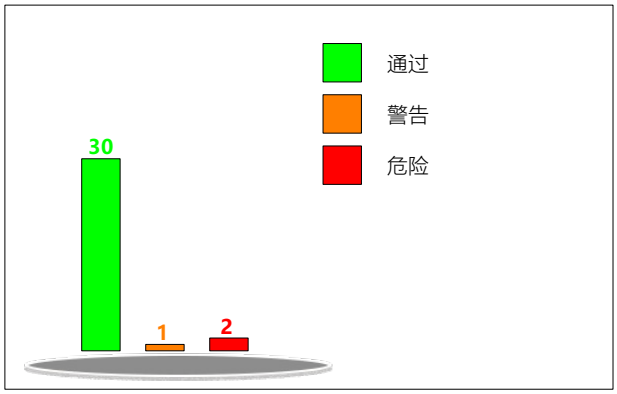

基础参数	线宽/线距	8.00/8.00mil+
	锣长分析	70.8969米/m²
	沉金面积	22.31%
	飞针点数	96
	利用率	88.2565%

温馨提示：文件尺寸小，会影响贴片组装工序，建议尺寸大于7*7cm，优化尺寸可通过加工艺边或增加拼版的方式。

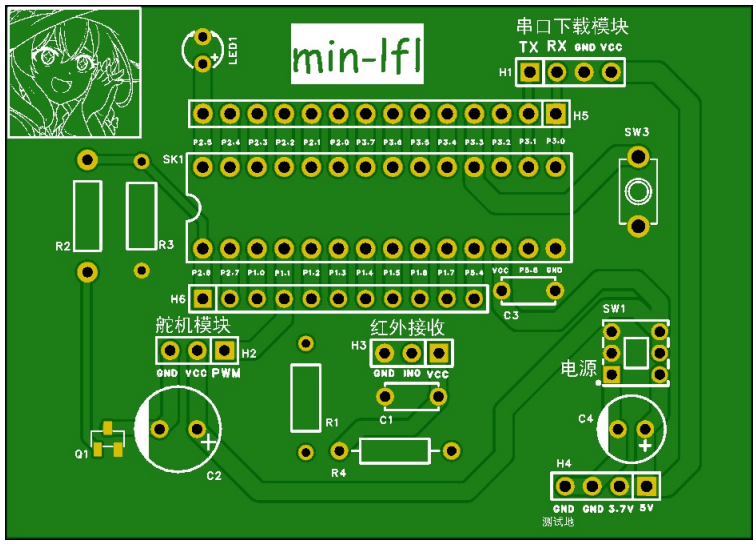

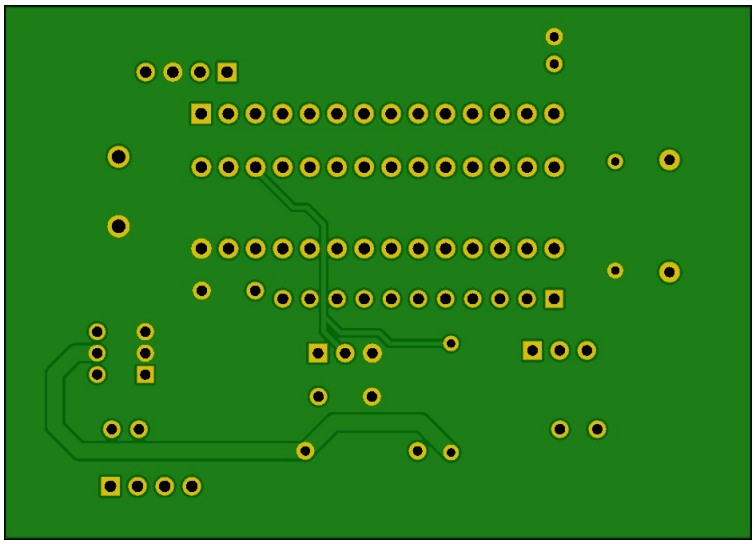

类型	检查项	检查子项数	结果
	阻焊分析	3	通过
	阻焊少开窗	2	通过
PCB_阻焊分析	电气信号	4	通过
	最小线宽	2	通过
	最小间距	4	通过 2
	SMD间距	1	通过
PCB_信号层分析	焊盘大小	3	通过
	孔环大小	2	通过
	孔到线	11	通过
	铜到板边	3	通过 2
	孔上焊盘	4	通过
	贴片引脚	35	通过
	通孔引脚	10	通过
	按压引脚	4	通过
ASS_引脚分析	钻孔孔径	13	通过 24
	孔到孔	31	通过
	孔到板边	4	通过
	特殊孔	2	通过
PCB_钻孔分析	孔异常	3	通过

	送料带宽	1	通过
	丝印分析	4	通过 17,不通过 1
ASS_拼版分析 PCB_丝印分析 ASS_器件分析	元器件间距	492	通过
	元器件高度	3	通过
	器件到边缘	3	通过
	螺丝到器件	1	通过
	元器件丝印	8	通过
	引脚数差异	2	通过
	位号长度	1	通过
	双面插件	1	通过
	高风险器件	8	通过
	Chip 焊盘	61	通过
	引脚连线	8	通过
ASS_焊盘分析 ASS_光学点分析	Mark点分析	8	不通过 2

序号	检查项	规则	分析值	问题描述	问题图片	Coordinate	数量	等级
	丝印分析_丝印线上焊盘	1.00,2.00,6.00 mil	1.33mil		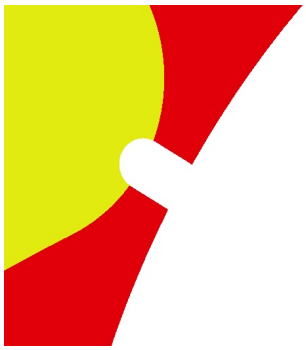	118.20,81.54	1	警告
	Mark点分析_Mark点数	2.00,2.00,3.00	0.00mm		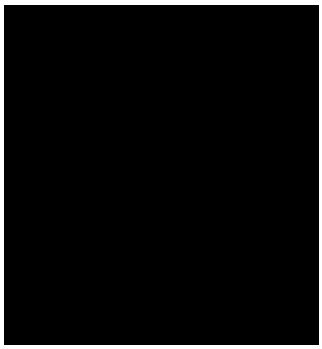	nan,nan	2	危险