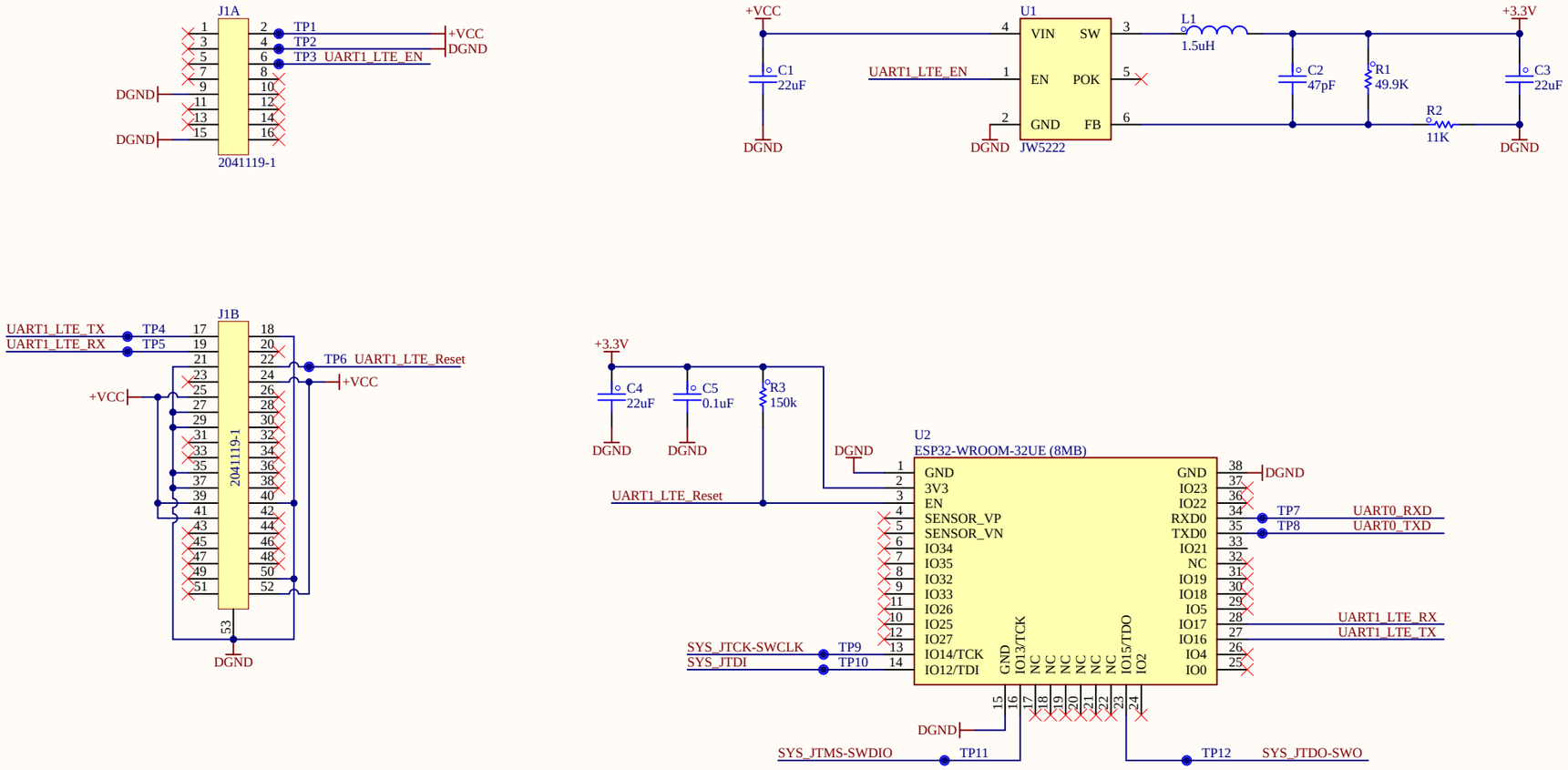

PCB1
UU121_A0
mindek30@gmail.com

FID1 FID2 FID3 FID4

Title :

Overview

Revision : *

บริษัท ยูนิเวอร์ เซล ยูทิลิตี้ส์ จำกัด (มหาชน) เลขที่ 1 อาคาร วิลล่า วอเตอร์ ชั้น 18 ซอยวิภาวดีรังสิต 5 แขวงจอมพล เขตจตุจักร กรุงเทพฯ 10900
Tel : +662-272-1688
Fax :+662-2721690-1

Size: A3 | Time: 21/05/2022 - 00:38:58 | Sheet: 1 of 6

เขียน: *

ผู้จัดทำ: *

ผู้ตรวจสอบ: *

ผู้อำนวยการ *

กรรมการผู้จัดการ: *

Universal Utilities GROUP

Number: 1

File: D:\UUProjectPrototype\2_Electonic\UU121_WiFi\SCH\0_Overview.SchDoc