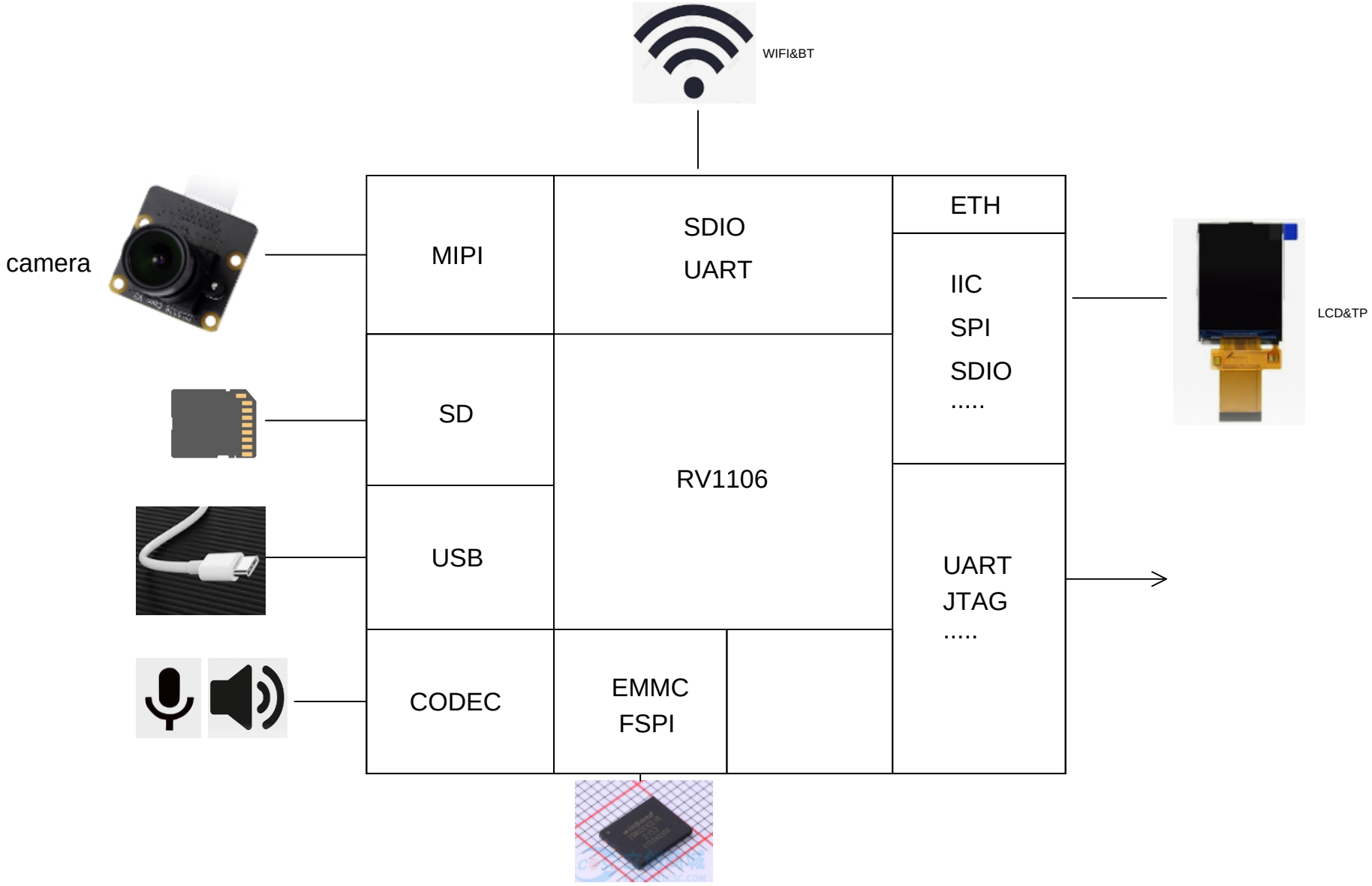

原理图	Sch1	更新日期	2025-03-25
		创建日期	2025-03-25
图页	Diagram	物料编码	
绘制		AI桌面机器人-Echo	
审阅			
		版本	尺寸	页 1 共 10
嘉立创EDA		V1.0	A4	嘉立创EDA

GPIO	PIN	Define	Function
3	D0	MIPI_IIC_SDA	MIPI
3	D1	\	
3	D2	\	
3	D3	\	
3	C0	MIPI_CLKN	
3	C1	MIPI_CLKP	
3	C2	MIPI_D0N	
3	C3	MIPI_D0P	
3	C4	MIPI_CLK0	
3	C5	MIPI_RST	
3	C6	\	
3	C7	MIPI_IIC_SCL	
3	B6	MIPI_D1N	
3	B7	MIPI_D1P	

GPIO	PIN	Define	Function
2	A0	SD1_D1	SD-WIFI
2	A1	SD1_D0	
2	A2	SD1_CLK	
2	A3	SD1_CMD	
2	A4	SD1_D3	
2	A5	SD1_D2	
2	B0	UART0_RX	
2	B1	UART0_TX	

GPIO	PIN	Define	Function
0	A2	AUDIO_SHOTDOWN	AUDIO
0	A3	LED_RED	LED
0	A4	LED_BLUE	

GPIO	PIN	Define	Function
3	A1	SDMMC_DET	SD-MMC
3	A2	SDMMC0_D1	
3	A3	SDMMC0_D0	
3	A4	SDMMC_CLK	
3	A5	SDMMC_CMD	
3	A6	SDMMC0_D3	
3	A7	SDMMC0_D2	

GPIO	PIN	Define	Function
4	B0	FSPI_CS0	NAND
4	B1	FSPI_CLK	
4	A2	FSPI_D2	
4	A3	FSPI_D1	
4	A4	FSPI_D0	
4	A6	FSPI_D3	

GPIO	PIN	Define	Function
1	C0	SPI0_CS	LCD
1	C1	SPI0_CLK	
1	C2	SPI0_SDA	
1	C4	LCD_RST	
1	C5	LCD_BL / PWM9_M1	
1	D0	LCD_DC	
1	D2	I2C3M1_SDA	TP
1	D3	I2C3M1_SCL	
1	C6	CTP_RST	
1	C7	CTP_INT	

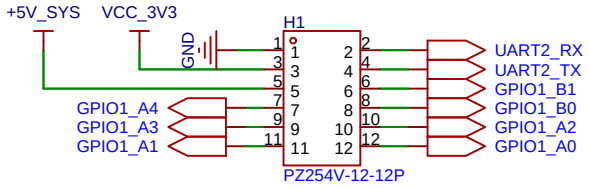

原理图	Sch1	更新日期	2025-03-25
		创建日期	2025-03-25
图页	GPIO-assignment	物料编码	
绘制	AI桌面机器人-Echo		
审阅			
		版本	尺寸	页 2 共 10
嘉立创EDA		V1.0	A4	嘉立创EDA

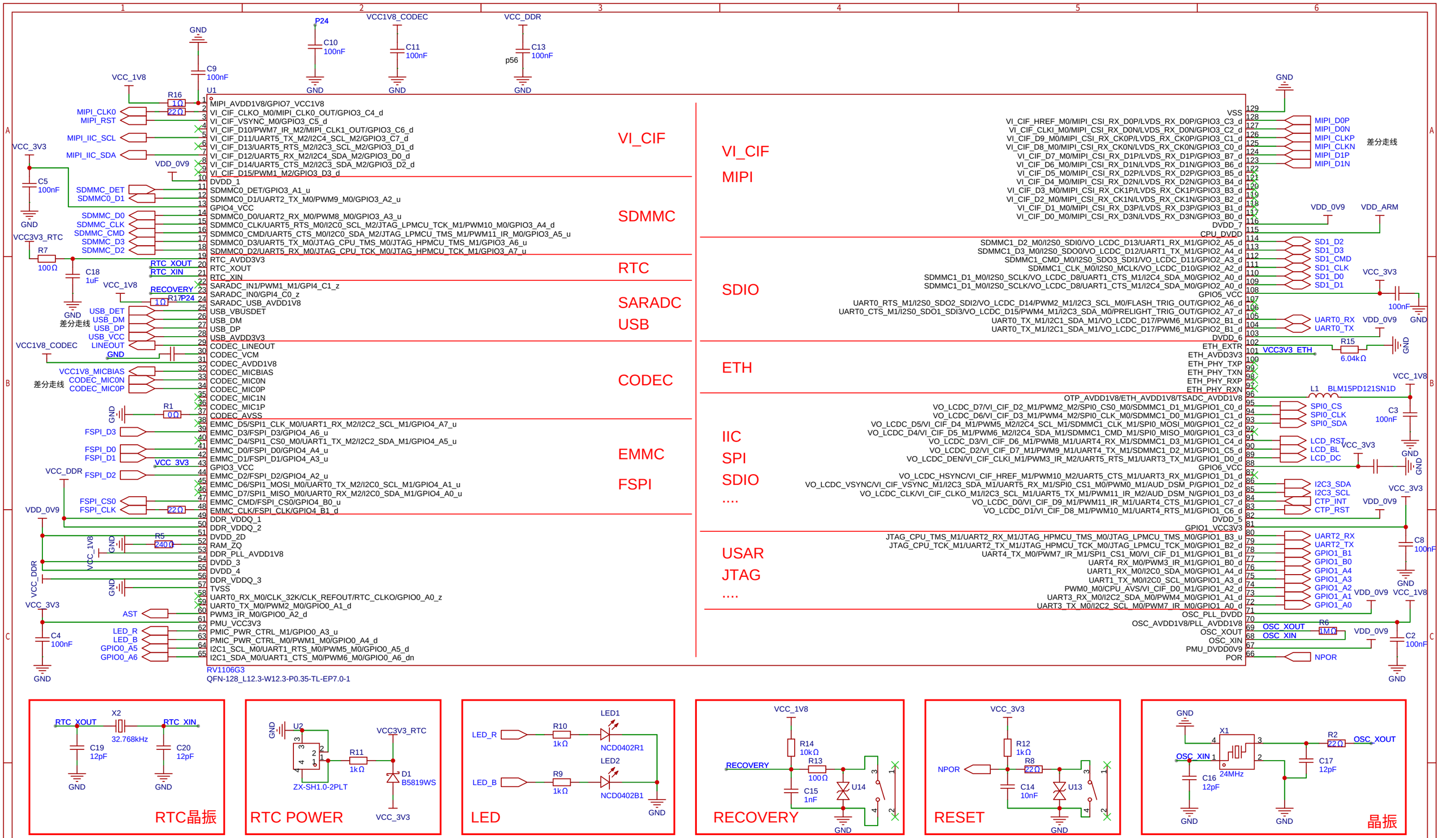

原理图	Sch1	更新日期	2025-03-25
		创建日期	2025-03-25
图页	Main	物料编码	
绘制		AI桌面机器人-Echo	
审阅			
		版本	尺寸
		V1.0	A4
		页 3 共 10	
嘉立创EDA		嘉立创EDA	

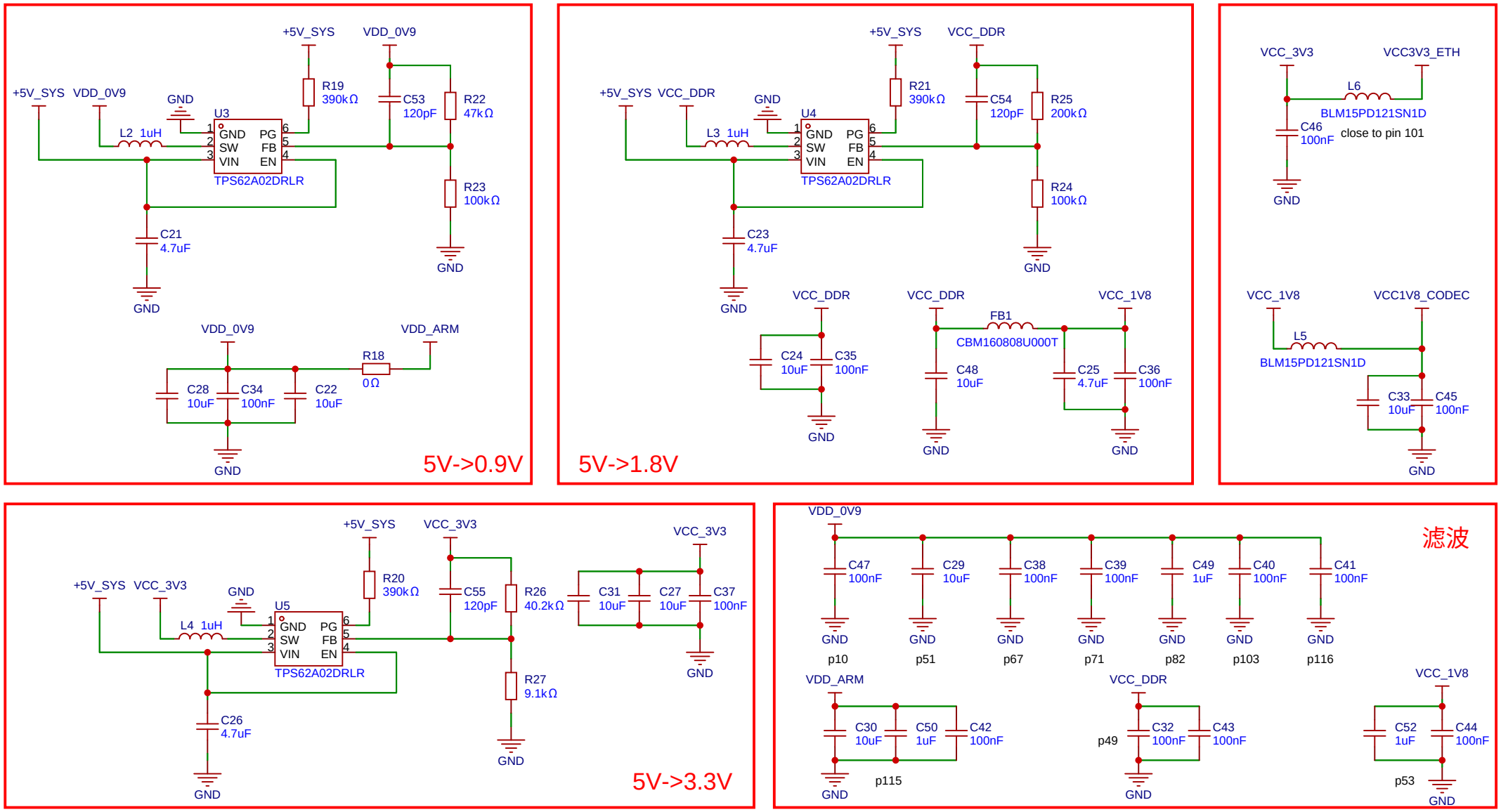

POWER

原理图	Sch1	更新日期	2025-03-25
		创建日期	2025-03-25
图页	Power	物料编码	
绘制		AI桌面机器人-Echo	
审阅			
		版本	尺寸	页 4 共 10
嘉立创EDA		V1.0	A4	嘉立创EDA

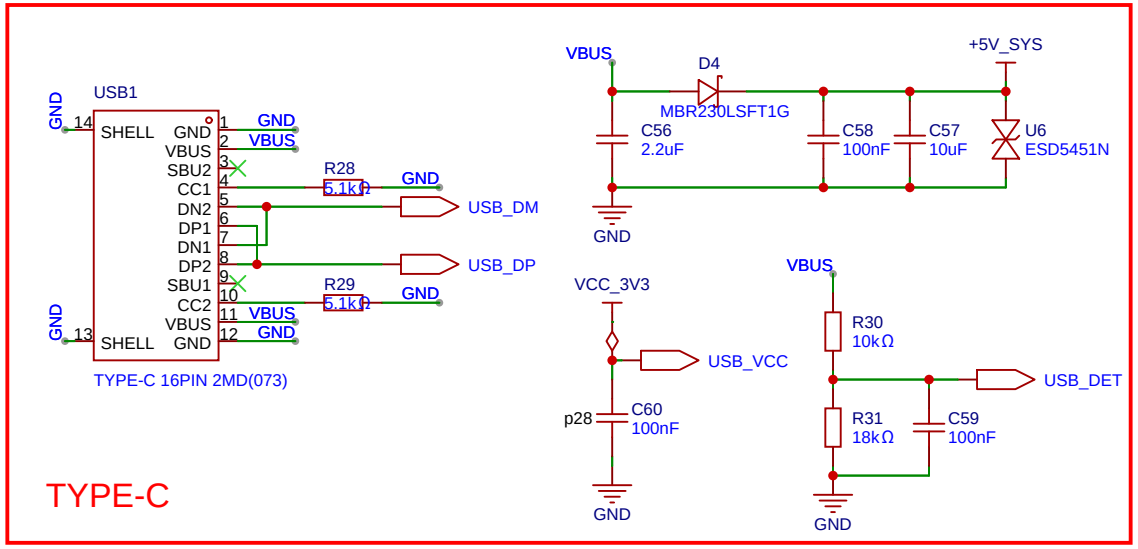

原理图	Sch1	更新日期	2025-03-25
		创建日期	2025-03-25
图页	USB	物料编码	
绘制		AI桌面机器人-Echo	
审阅			
		版本	尺寸	页 5 共 10
嘉立创EDA		V1.0	A4	嘉立创EDA

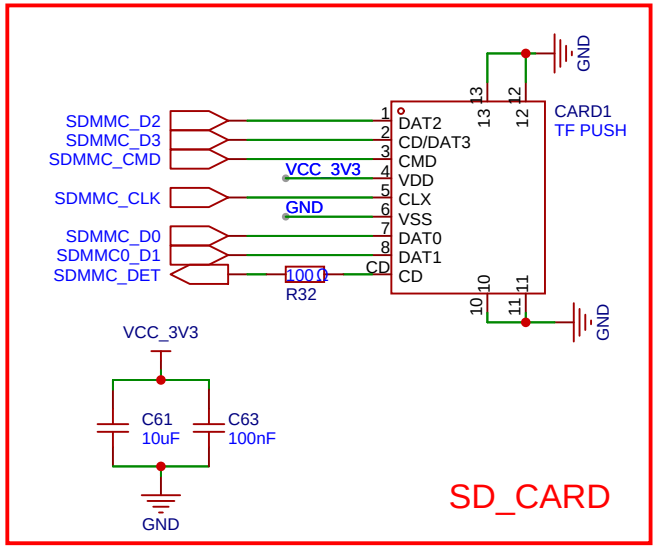

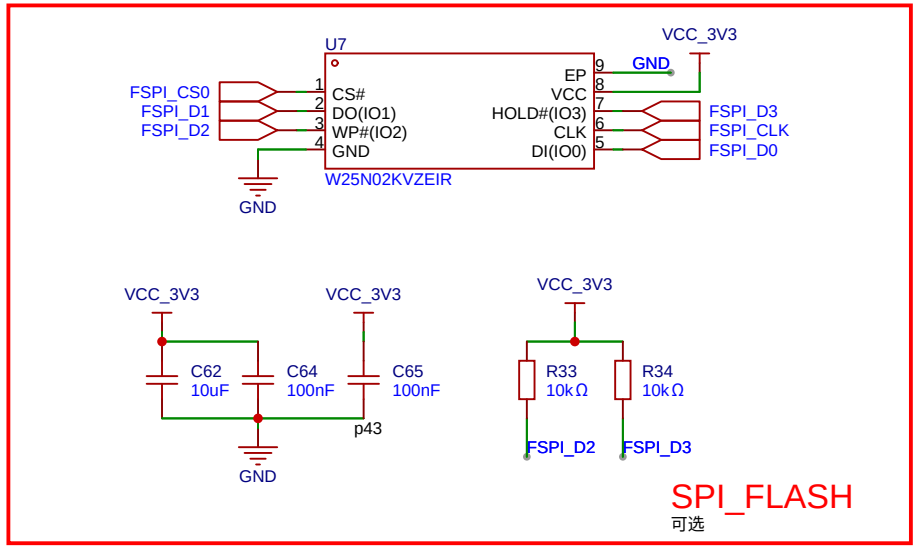

原理图	Sch1	更新日期	2025-03-25
		创建日期	2025-03-25
图页	Storage	物料编码	
绘制		AI桌面机器人-Echo	
审阅			
		版本	尺寸	页 6 共 10
嘉立创EDA		V1.0	A4	嘉立创EDA

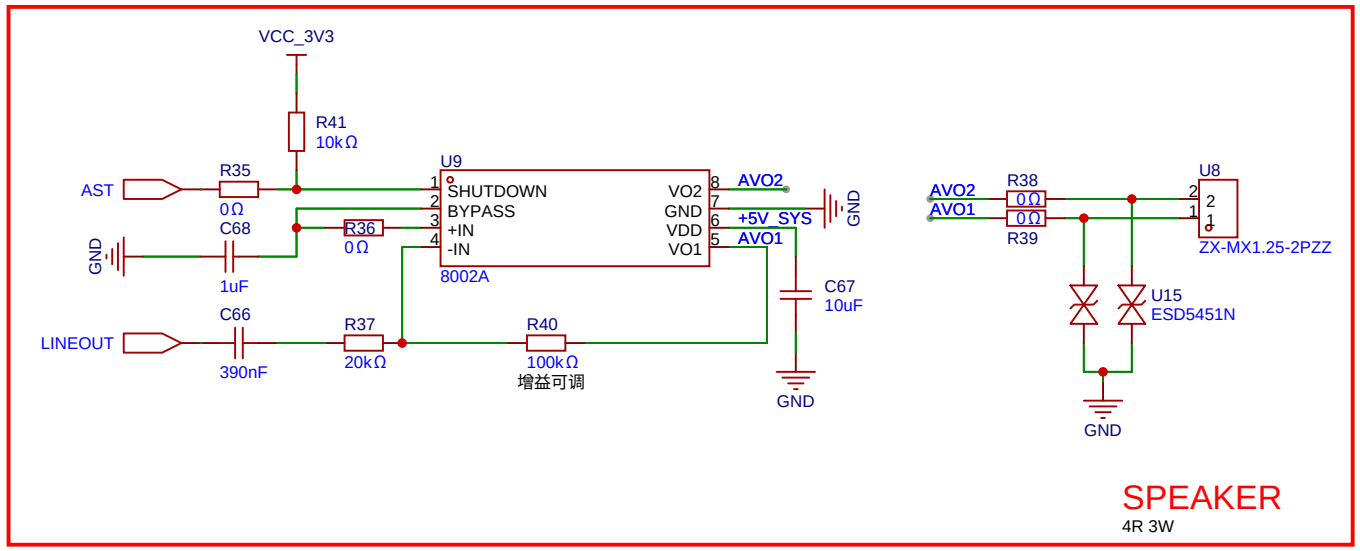

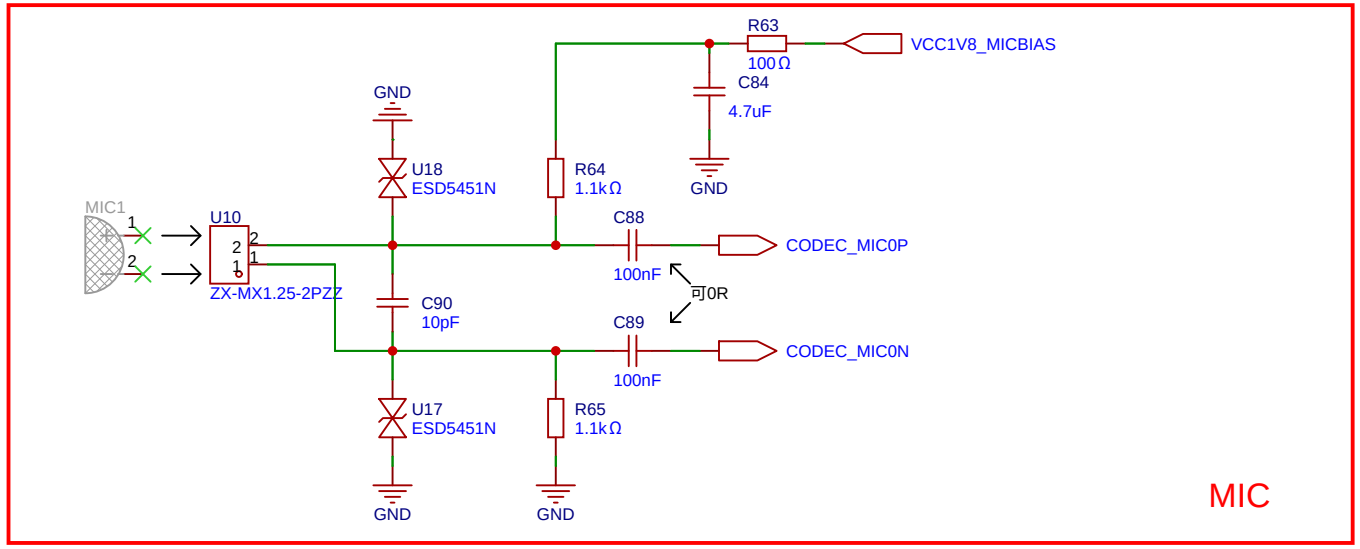

原理图	Sch1	更新日期	2025-03-25
		创建日期	2025-03-25
图页	Audio	物料编码	
绘制		AI桌面机器人-Echo	
审阅			
		版本	尺寸	页 7 共 10
嘉立创EDA		V1.0	A4	嘉立创EDA

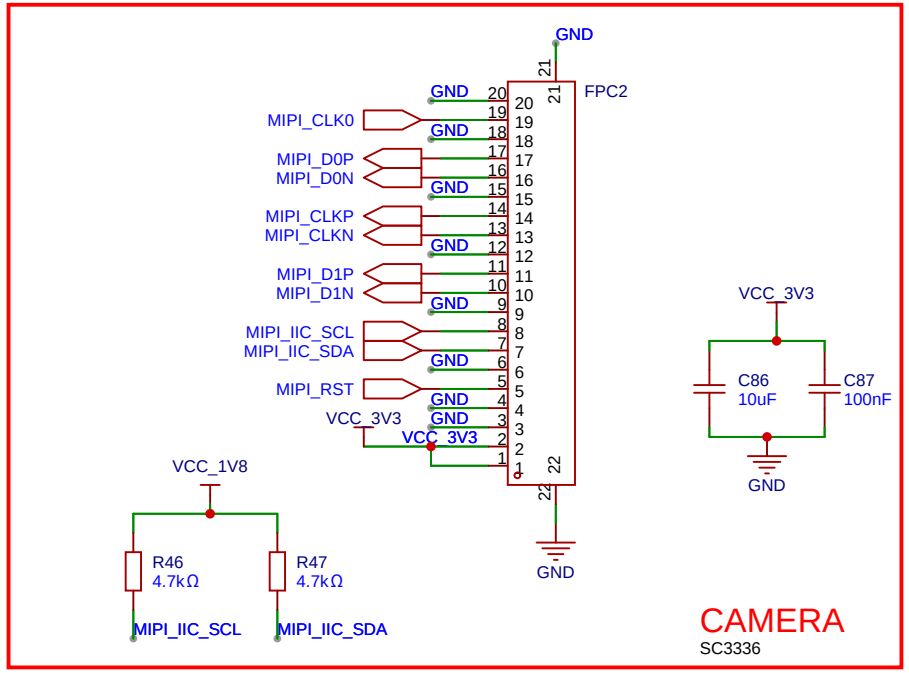

原理图	Sch1	更新日期	2025-03-25
		创建日期	2025-03-25
图页	Camera	物料编码	
绘制		AI桌面机器人-Echo	
审阅			
		版本	尺寸	页 8 共 10
嘉立创EDA		V1.0	A4	嘉立创EDA

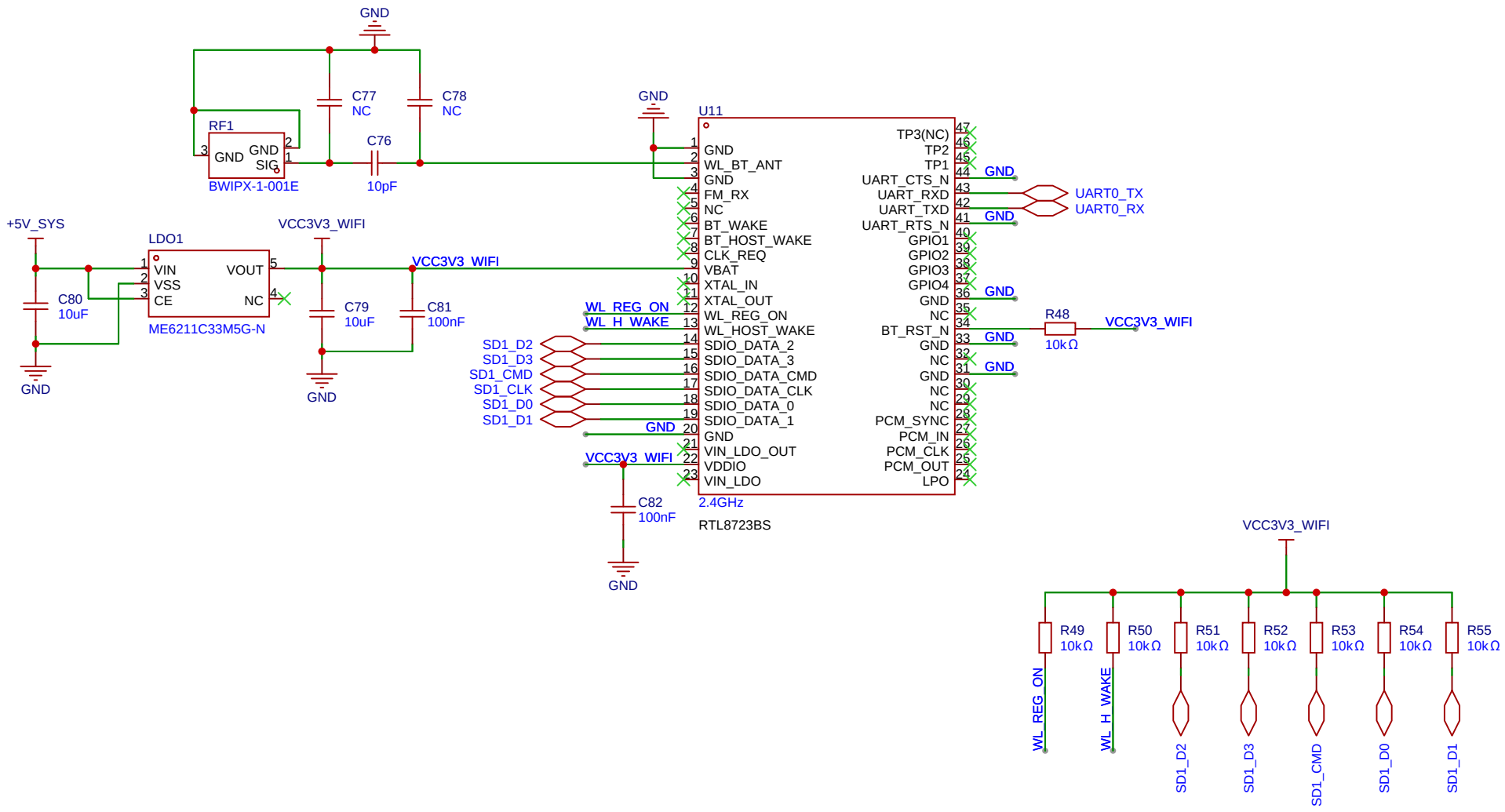

原理图	Sch1	更新日期	2025-03-25
		创建日期	2025-03-25
图页	Wifi	物料编码	
绘制		AI桌面机器人-Echo	
审阅			
		版本	尺寸	页 9 共 10
嘉立创EDA		V1.0	A4	嘉立创EDA

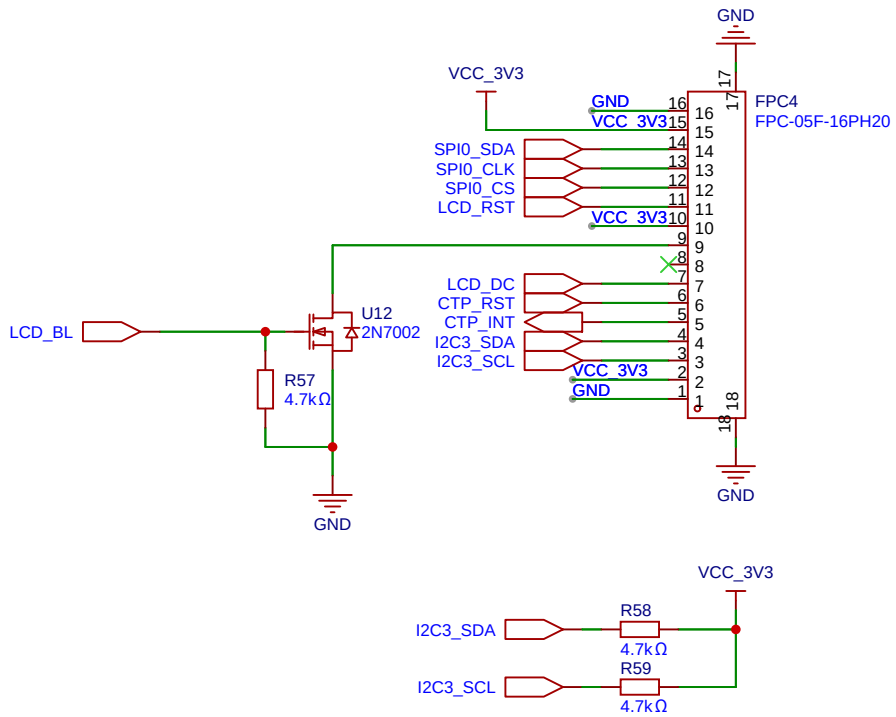

原理图	Sch1	更新日期	2025-03-25
		创建日期	2025-03-25
图页	LCD&TP	物料编码	
绘制		AI桌面机器人-Echo	
审阅			
		版本	尺寸	页 10 共 10
嘉立创EDA		V1.0	A4	嘉立创EDA