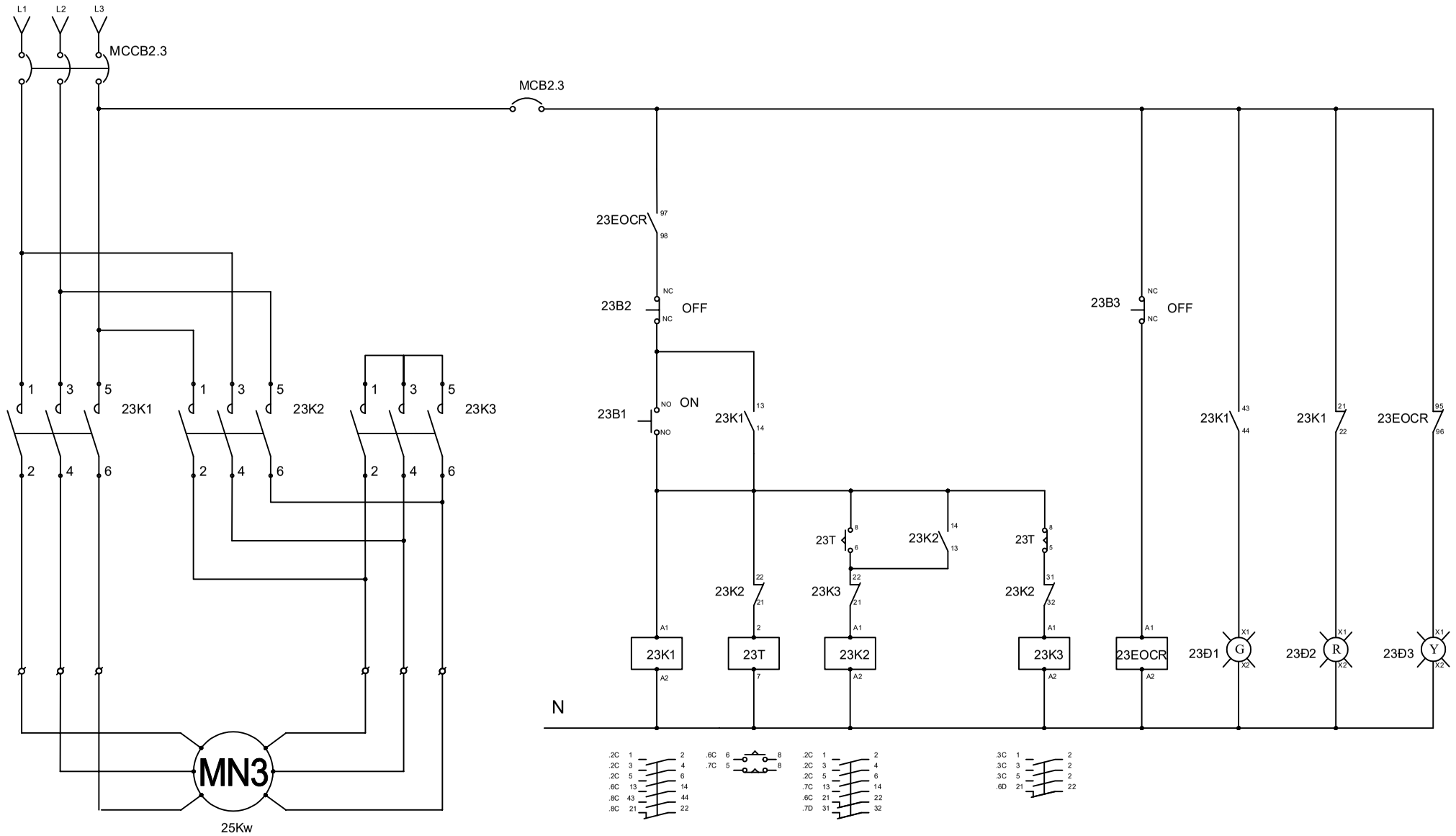

ĐẠI HỌC HẢI PHÒNG KHOA ĐIỆN CƠ LỚP Điện-TĐCNK22 SỐ 171 PHAN ĐĂNG LƯU - KIẾN AN -TP.HẢI PHÒNG	GIẢNG VIÊN HƯỚNG DẪN	SINH VIÊN THỰC HIỆN	HỌC PHẦN	TÊN BẢN VẼ	XUẤT BẢN LẦN THỨ:
	TS. Vũ Văn Quang	TRẦN MINH QUANG	THIẾT KẾ KĨ THUẬT VÀ CÔNG NGHỆ	SƠ ĐỒ KHỞI ĐỘNG SAO-GIÁC CHO MÁY NÉN KHÍ MN3	HOÀN THÀNH NĂM: 2024
					TỶ LỆ:
					KÝ HIỆU BẢN VẼ