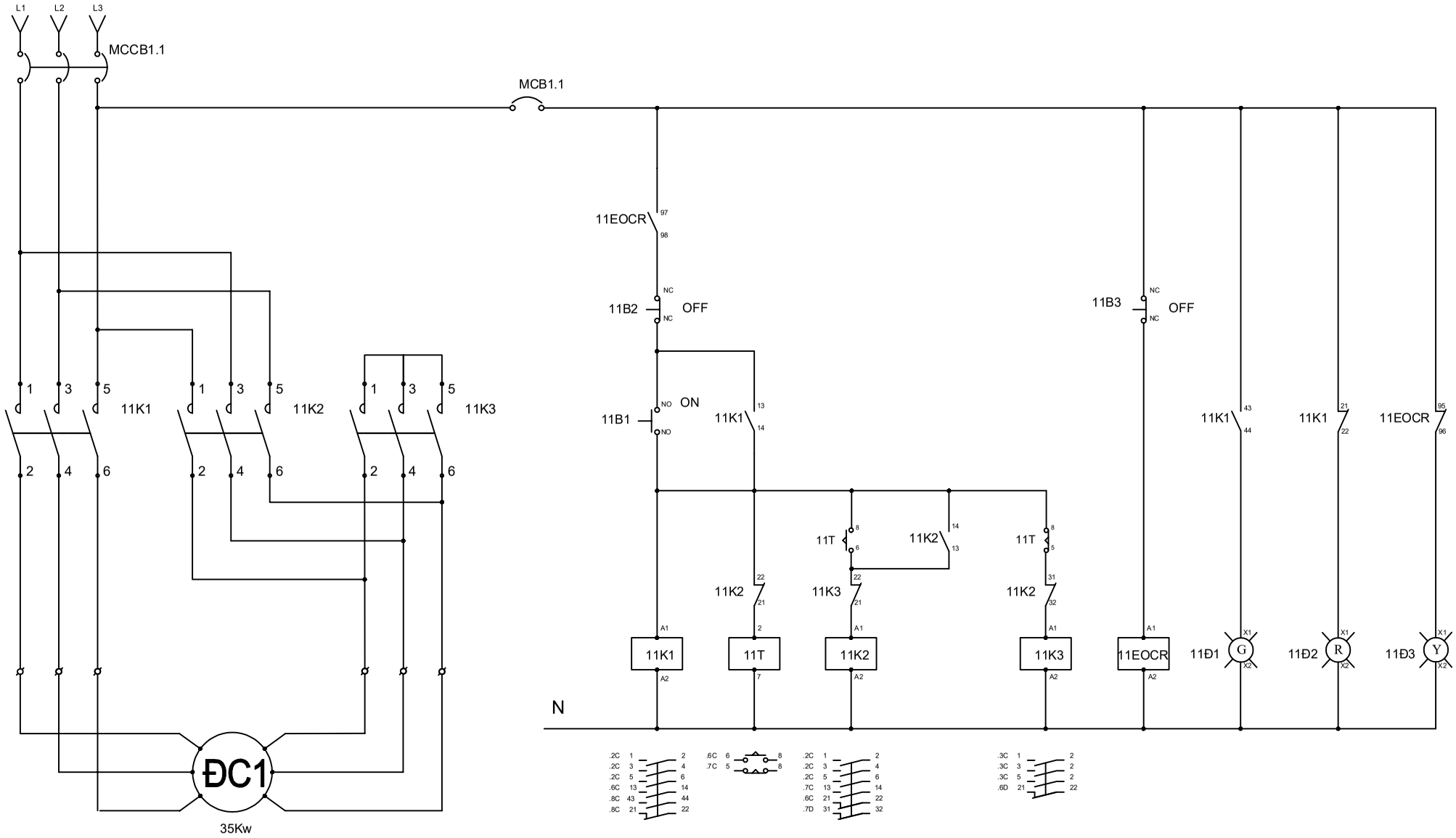


| | GIẢNG VIÊN HƯỚNG DẪN | SINH VIÊN THỰC HIỆN | HỌC PHẦN | TÊN BẢN VẼ | XUẤT BẢN LẦN THỨ: | |
|---|---|---|---|---|---|---|
| ĐẠI HỌC HẢI PHÒNG<br>KHOA ĐIỆN CƠ<br>LỚP Điện-TĐCN.K22<br>SỐ 171 PHAN ĐĂNG LƯU - KIẾN AN -TP.HẢI PHÒNG | TS. Vũ Văn Quang | TRẦN MINH QUANG | THIẾT KẾ KĨ THUẬT VÀ CÔNG NGHỆ | SƠ ĐỒ KHỞI ĐỘNG SAO-GIÁC CHO ĐỘNG CƠ LAI TỜI HANG ĐC1 | HOÀN THÀNH NĂM: | 2024 |
| | | | | | TỶ LỆ: | |
| | | | | | KÝ HIỆU BẢN VẼ | |