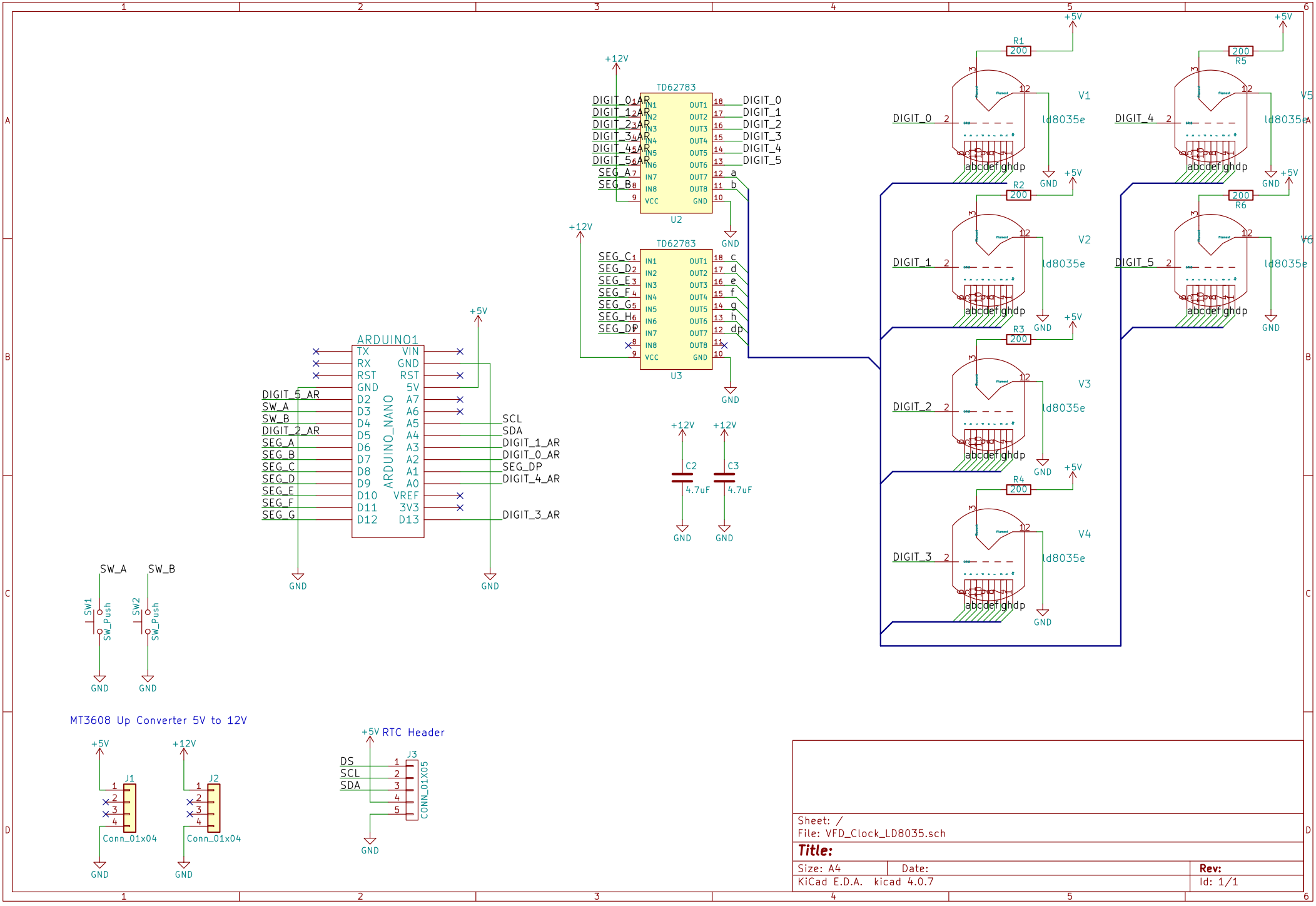
TD62783
U2
U3
ARDUINO1
ARDUINO_NANO
TX
RX
RST
GND
D2
D3
D4
D5
D6
D7
D8
D9
D10
D11
D12
VIN
GND
RST
5V
A7
A6
A5
A4
A3
A2
A1
A0
VREF
3V3
D13
DIGIT_5_AR
SW_A
SW_B
DIGIT_2_AR
SEG_A
SEG_B
SEG_C
SEG_D
SEG_E
SEG_F
SEG_G
SCL
SDA
DIGIT_1_AR
DIGIT_0_AR
SEG_DP
DIGIT_4_AR
DIGIT_3_AR
DIGIT_0
DIGIT_1
DIGIT_2
DIGIT_3
DIGIT_4
DIGIT_5
SEG_C
SEG_D
SEG_E
SEG_F
SEG_G
SEG_H
SEG_DP
+12V
+5V
GND
C2
C3
4.7uF
R1
R2
R3
R4
R5
R6
200
V1
V2
V3
V4
V5
V6
ld8035e
abcdefghdp
SW1
SW2
SW_Push
MT3608 Up Converter 5V to 12V
J1
J2
Conn_01x04
RTC Header
J3
DS
CONN_01X05
Sheet: /
File: VFD_Clock_LD8035.sch
Title:
Size: A4
Date:
Rev:
KiCad E.D.A. kicad 4.0.7
Id: 1/1