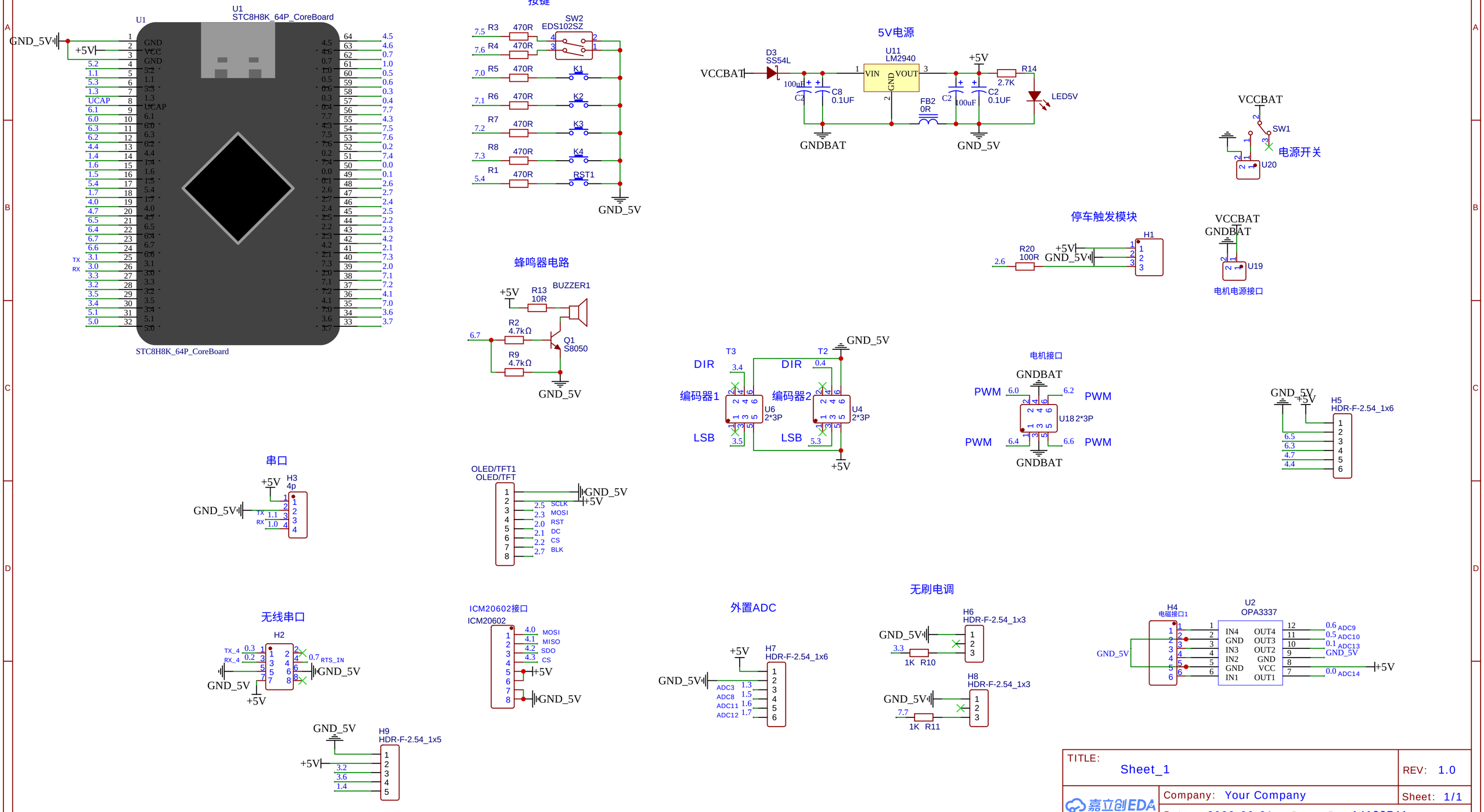
U1
STC8H8K_64P_CoreBoard
GND_5V
+5V
按键
SW2
EDS102SZ
R3 470R
R4 470R
R5 470R
R6 470R
R7 470R
R8 470R
R1 470R
K1
K2
K3
K4
RST1
5V电源
D3
SS54L
VCCBAT
U11
LM2940
VIN
VOUT
GND
C8
0.1UF
C2
100uF
FB2
0R
R14
2.7K
LED5V
GNDBAT
VCCBAT
SW1
电源开关
U20
停车触发模块
R20
100R
H1
蜂鸣器电路
R13
10R
BUZZER1
R2
4.7kΩ
R9
4.7kΩ
Q1
S8050
编码器1
编码器2
DIR
LSB
T3
T2
U6
2*3P
U4
2*3P
电机接口
PWM
U18 2*3P
U19
电机电源接口
H5
HDR-F-2.54_1x6
串口
H3
4p
TX
RX
OLED/TFT1
OLED/TFT
SCLK
MOSI
RST
DC
CS
BLK
无线串口
H2
RTS_IN
ICM20602接口
ICM20602
MISO
SDO
外置ADC
H7
HDR-F-2.54_1x6
ADC3
ADC8
ADC11
ADC12
无刷电调
H6
HDR-F-2.54_1x3
R10
1K
H8
HDR-F-2.54_1x3
R11
1K
H4
电磁接口1
U2
OPA3337
IN4
GND
IN3
IN2
GND
IN1
OUT4
OUT3
OUT2
GND
VCC
OUT1
ADC9
ADC10
ADC13
ADC14
H9
HDR-F-2.54_1x5
TITLE:
Sheet_1
REV: 1.0
Company: Your Company
Sheet: 1/1
Date: 2023-06-21
Drawn By: 1413374A
嘉立创EDA