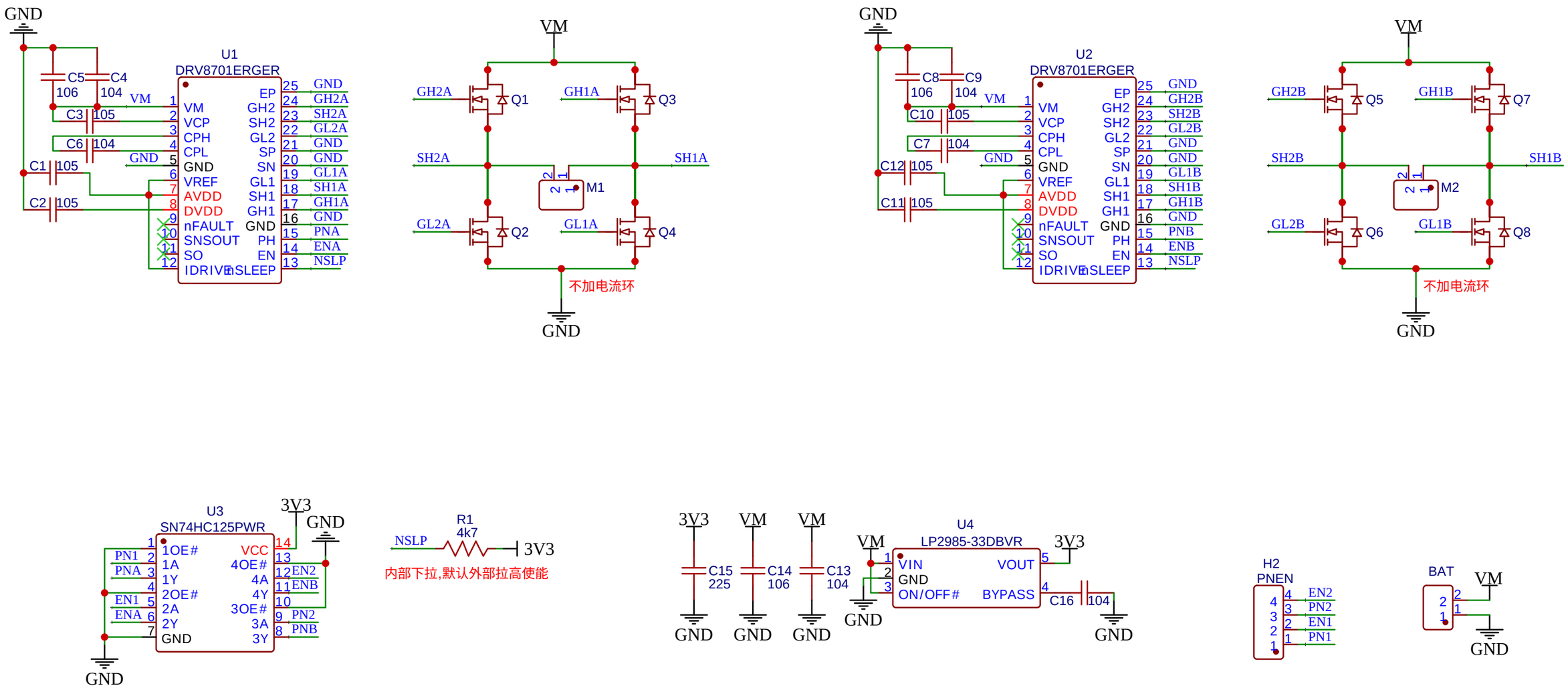

配置：

无电流环，不使用SO,SN,SP
IDdive:R to GND
禁用限流,SN SP=地,VREF=AVDD
R控制休眠(默认唤醒)
无状态指示灯

使用：

VM:电池升压12V供电
VH:H桥用超级电容升降压供电

TITLE: Sheet_1	REV: 1.0
Company: Your Company	Sheet: 1/1
Date: 2021-11-30 Drawn By: hgf_fgh	