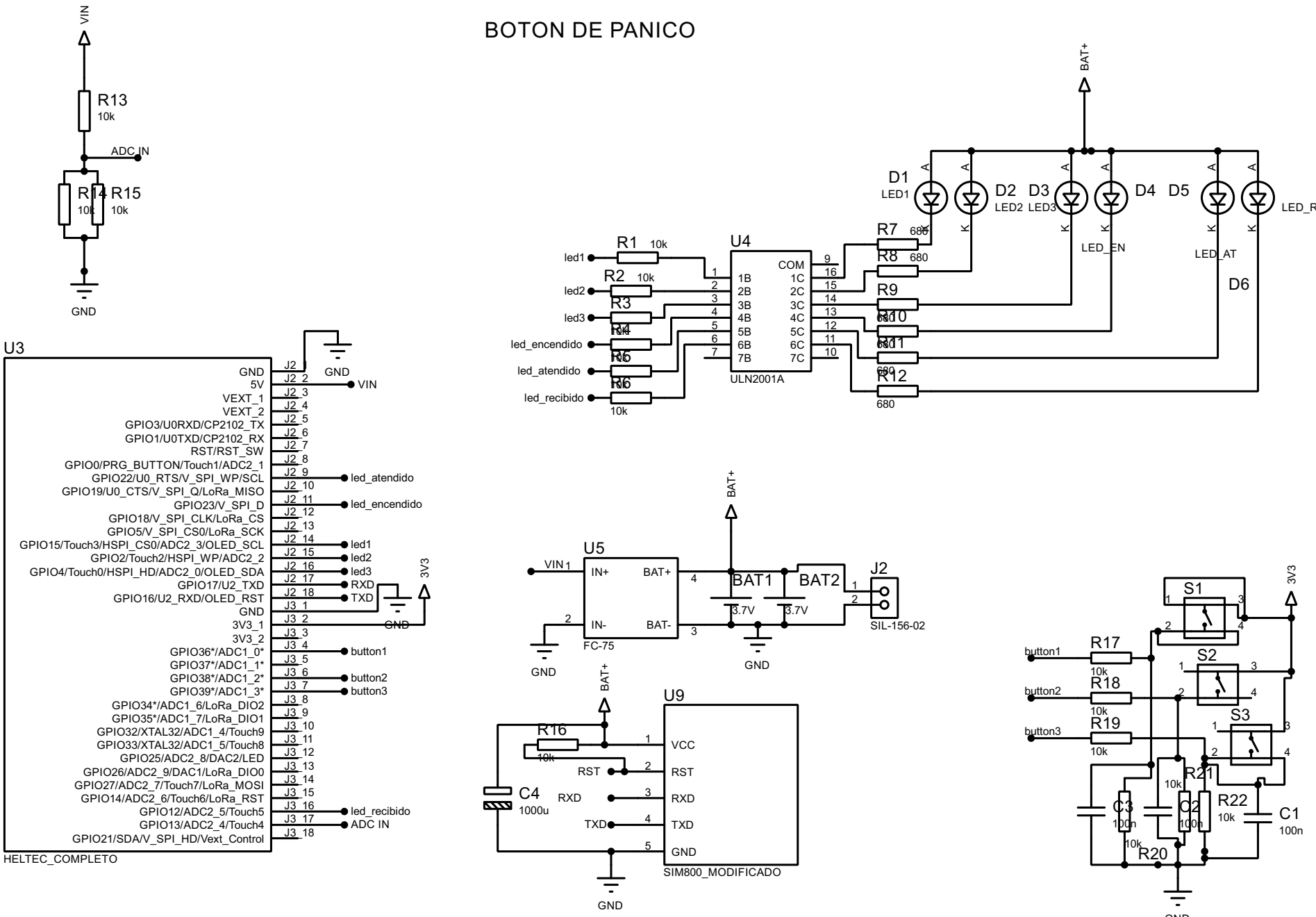BOTON DE PANICO