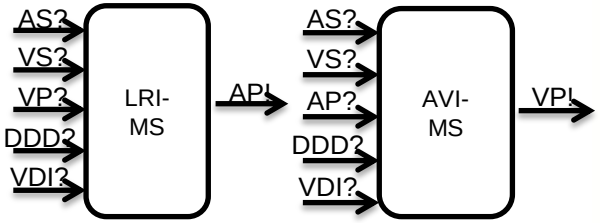
AS?
VS?
VP?
DDD?
VDI?
LRI-MS
AP!
AS?
VS?
AP?
DDD?
VDI?
AVI-MS
VP!

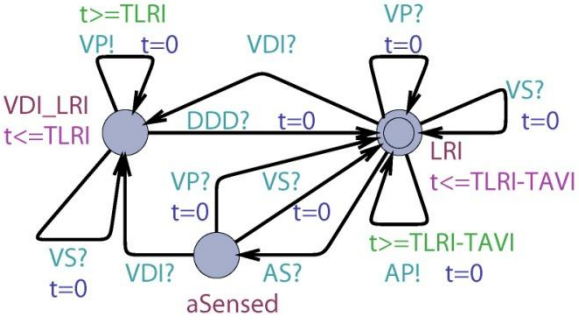
t>=TLRI
VP! t=0
VDI?
VP?
t=0
VDI_LRI
t<=TLRI
DDD? t=0
VS?
t=0
LRI
t<=TLRI-TAVI
VP?
t=0
VS?
t=0
VS?
t=0
VDI?
AS?
t>=TLRI-TAVI
AP! t=0
aSensed

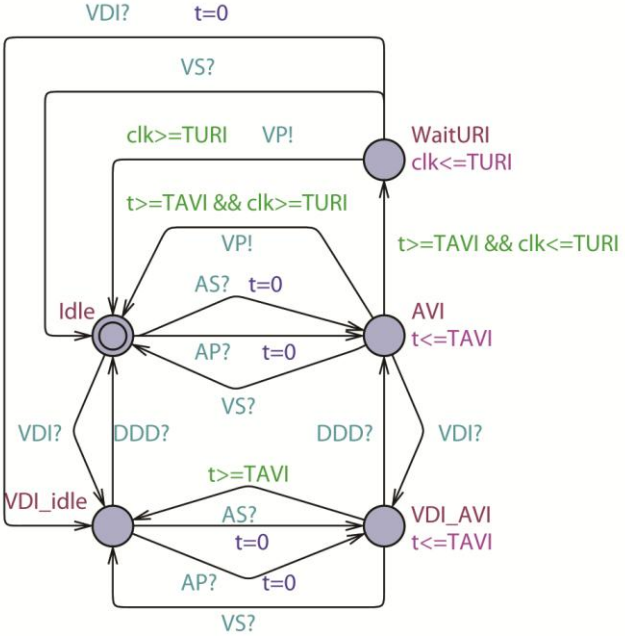
VDI? t=0
VS?
clk>=TURI VP!
WaitURI
clk<=TURI
t>=TAVI && clk>=TURI
t>=TAVI && clk<=TURI
VP!
AS? t=0
Idle
AVI
t<=TAVI
AP? t=0
VS?
VDI?
DDD?
DDD?
VDI?
t>=TAVI
VDI_idle
AS?
t=0
VDI_AVI
t<=TAVI
AP? t=0
VS?