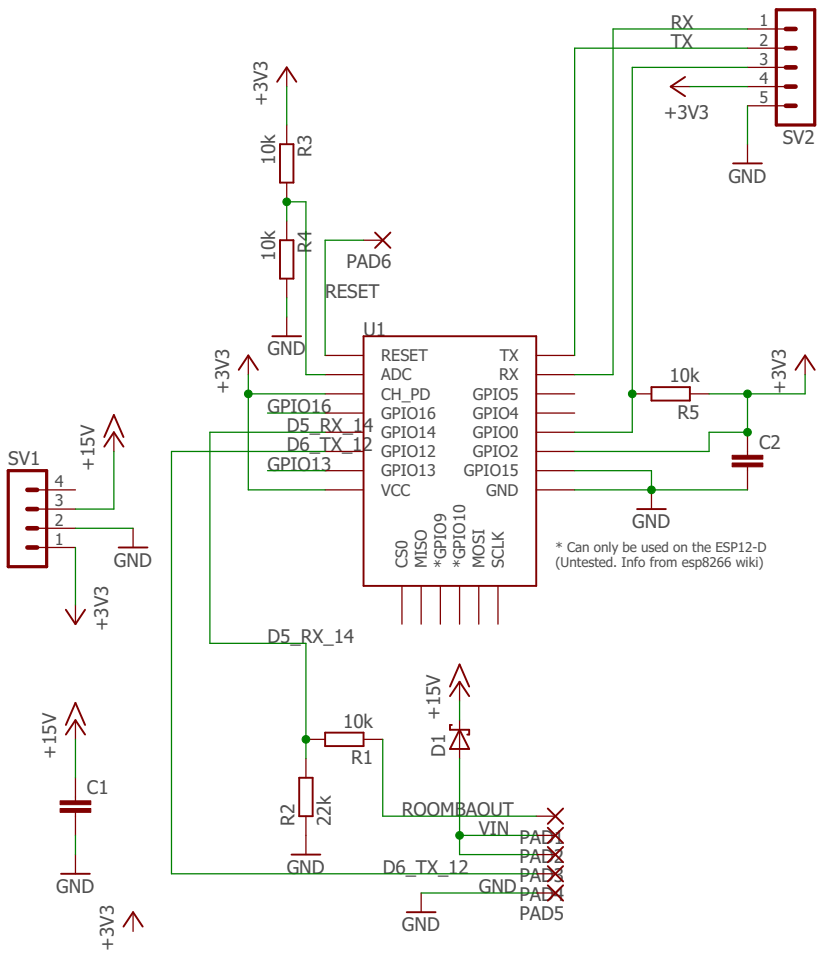

esp_board

15.11.2021 23:46

Sheet: 1/1