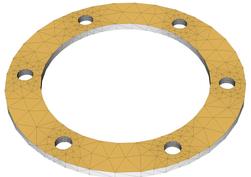
SLICE 0

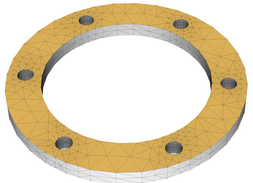
SLICE 1

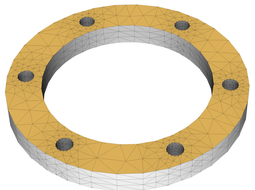
SLICE 2

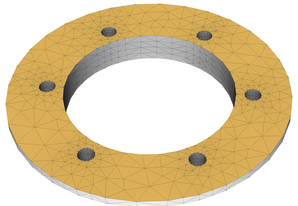
SLICE 3

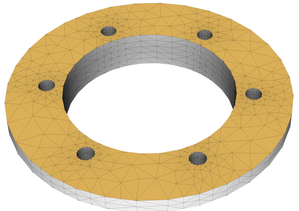
SLICE 4

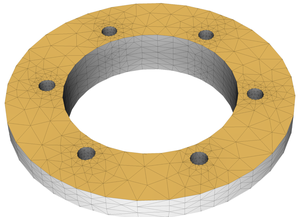
SLICE 5

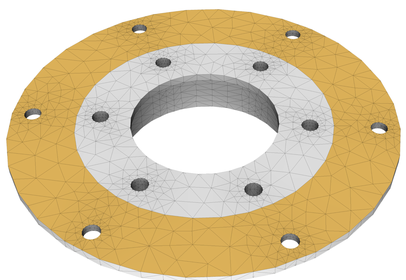
SLICE 6

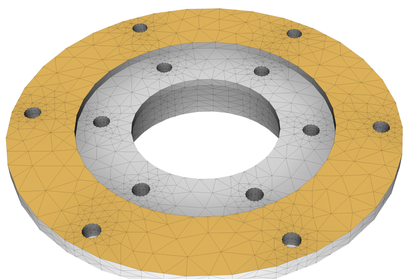
SLICE 7

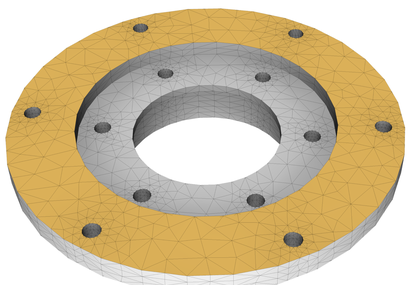
SLICE 8

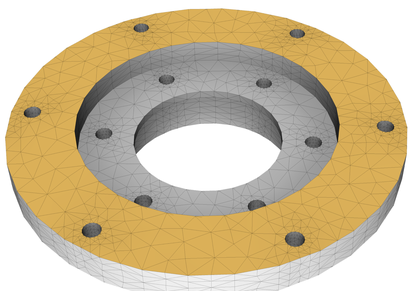
SLICE 9

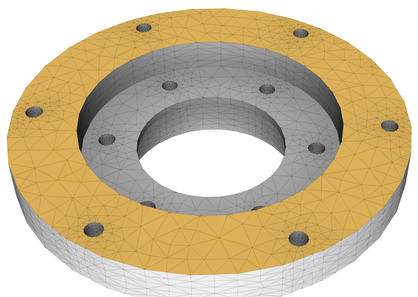
SLICE 10

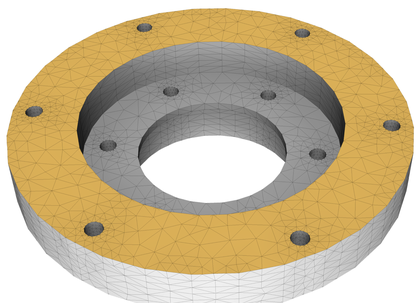
SLICE 11

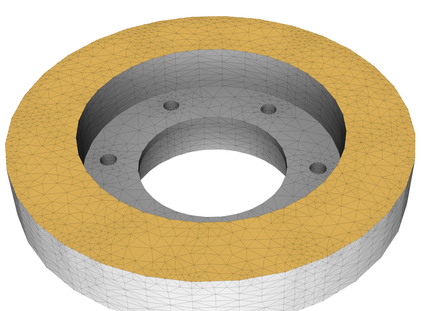
SLICE 12

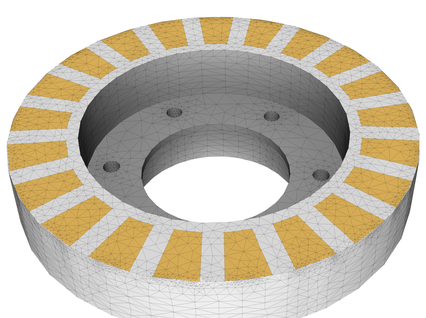
SLICE 13

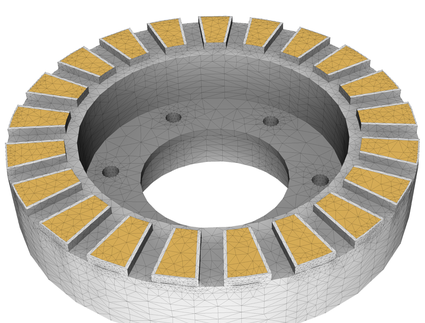
SLICE 14

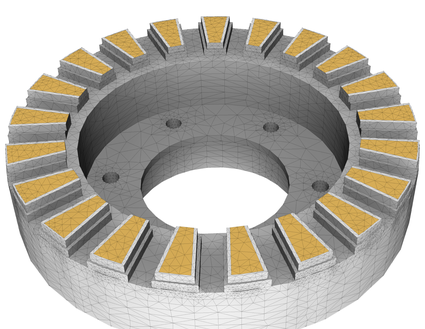
SLICE 15

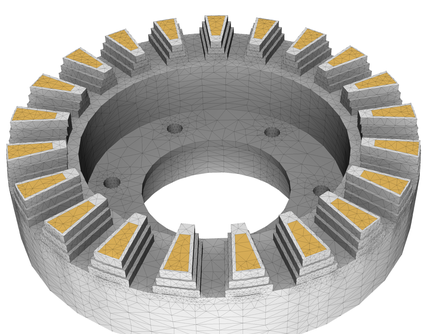
SLICE 16

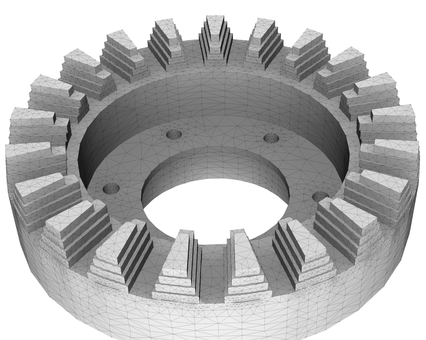
SLICE 17