Kaszubska Osada

Karta Domu 3/3A

Budynek: 3 **Lokal: 3A**

Parter

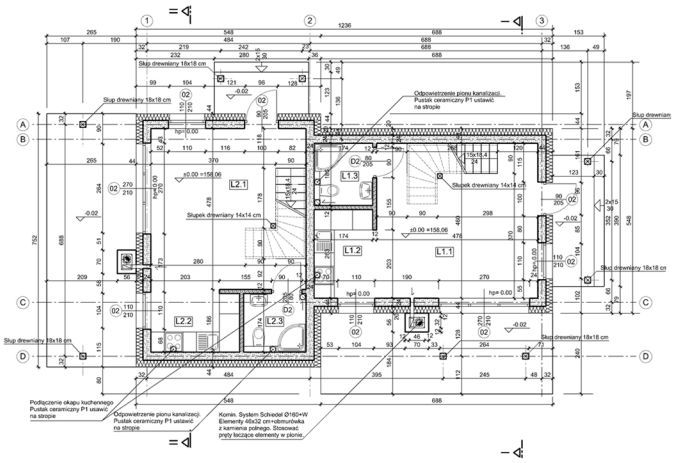

L1	PARTER		29,78 m²
1	Salon	Deska drewniana	21,98 m²
2	Aneks kuchenny	Gres	4,58 m²
3	Łazienka	Gres	3,22 m²

Poddasze

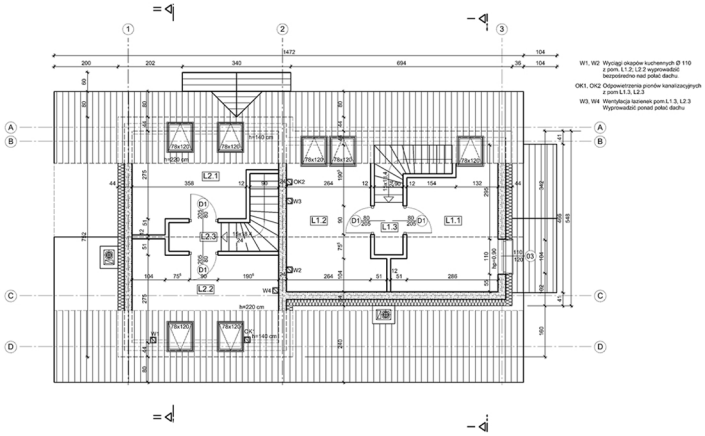

L1	PODDASZE P.U.	25,14 m²				
			Pow. podł.	Pow. 1,40<h	Pow.1,40>h>2,20	Pow.2,20>h
1	Pokój	Deska drewniana	12,12 m²	0,00	0,75 m²	11,37 m²
2	Pokój	Deska drewniana	12,67 m²	0,00	1,50 m²	11,17 m²
3	Komunikacja	Deska drewniana	1,47 m²	0,00	0,00	1,47 m²

Powierzchnia działki: 245m²

www.kaszubskaosada.com.pl