MAITE MARCHAN VILLA

PORTAFOLIO | 2026

CONTENIDOS

01. Mueble isla para heladería Gelú en centro comercial
Diseño de mobiliario | Centroamérica

02. Corner Wolf & Hank Parque Arauco
Propuesta de layout y diseño de mobiliario | Santiago, Chile

03. Stand Alone Starbucks El Belloto
Desarrollo de planimetrías y cruce de especialidades | Quilpué, Chile

04. Remodelación inmueble para Showroom y oficinas Toyotomi
Desarrollo de planimetrías y supervisión de obra | Santiago, Chile

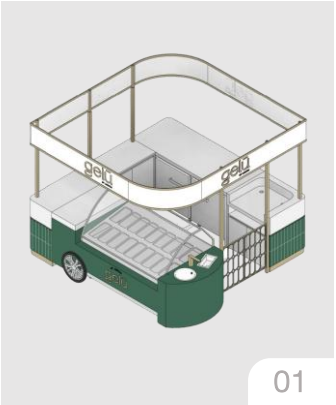

01

02

03

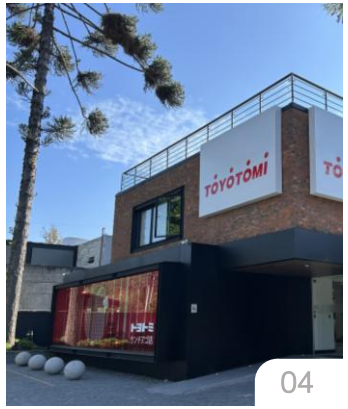

04

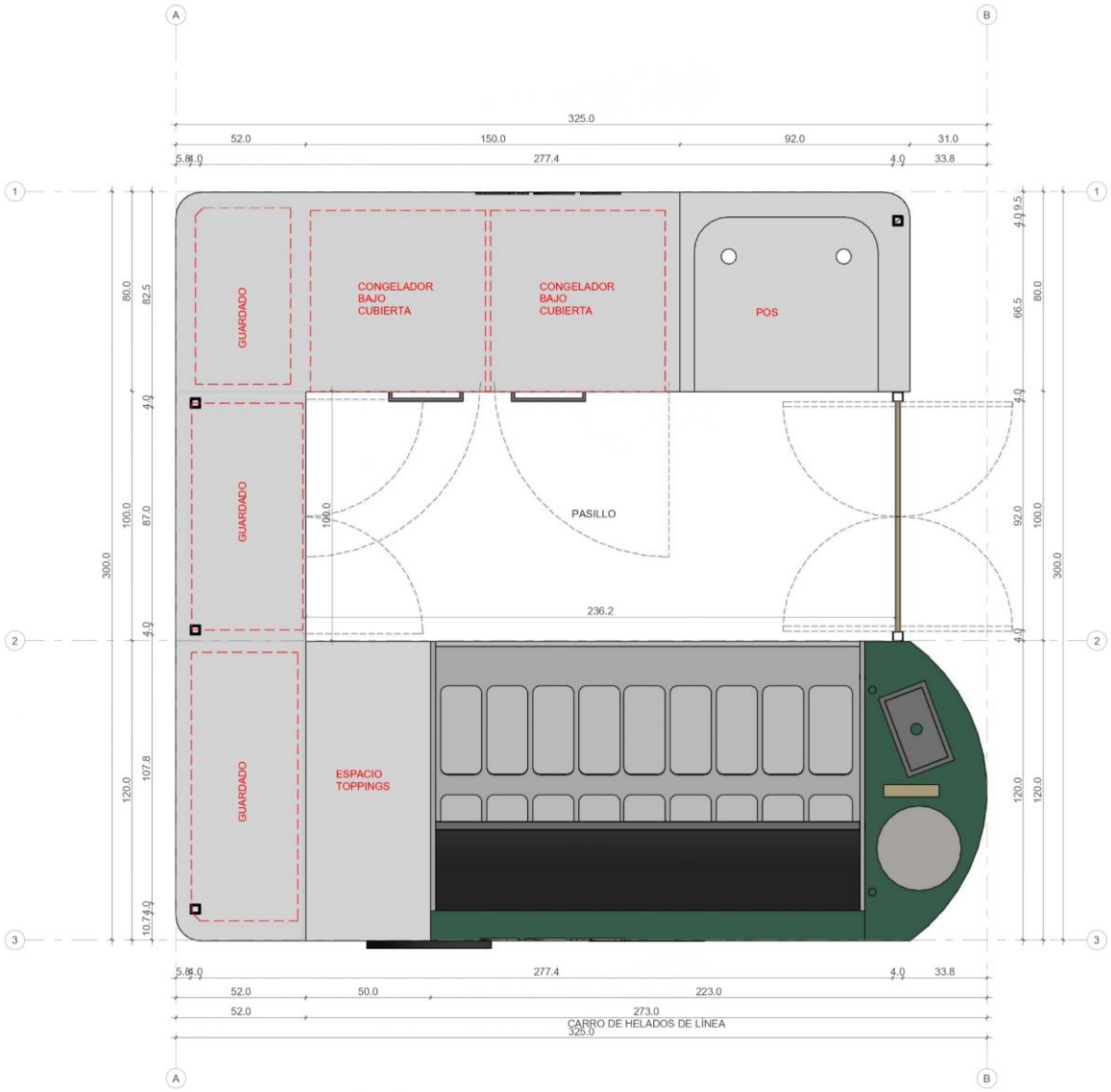

01.

MUEBLE ISLA PARA HELADERÍA GELÚ EN CENTRO COMERCIAL

Tipo: diseño de mobiliario

Ubicación: Centroamérica

Año: 2024

Estado: proyecto

Diseño de mueble isla para heladería donde se incorporaron equipos existentes, adaptando la propuesta a las limitaciones dimensionales y técnicas del equipamiento.

El objetivo fue desarrollar una propuesta, para presentar posteriormente a mall, donde se determinaran las medidas mínimas del módulo que permitieran ubicar todos los equipos de forma eficiente, considerando la movilidad del encargado de tienda dentro del espacio.

El mueble se desarrolló en partes para facilitar el transporte e instalación en el sitio. Se pensó en un diseño sencillo y en la creación de planos detallados, ya que el proyecto se realizaría en Centroamérica, lo que requería una planificación precisa para asegurar una buena ejecución en el lugar.

El diseño buscó optimizar el flujo de trabajo, generando una operación fluida para garantizar una atención ágil al consumidor.

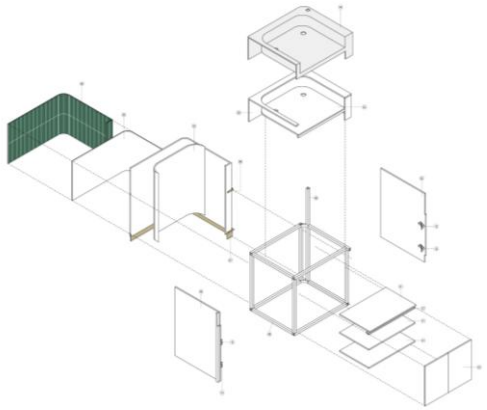

DESPIECE GL-100A

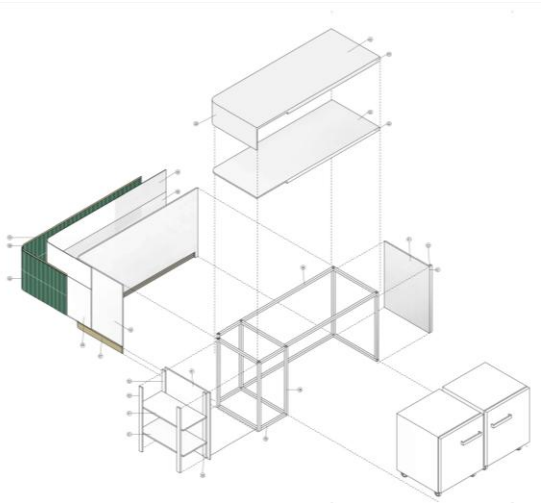

DESPIECE GL-100B

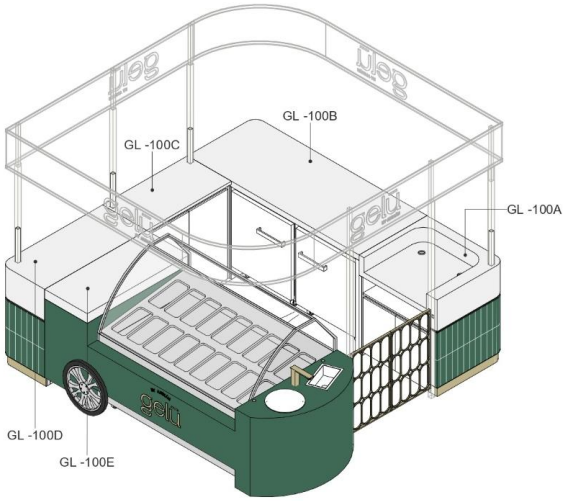

MUEBLE ISLA. PARTES

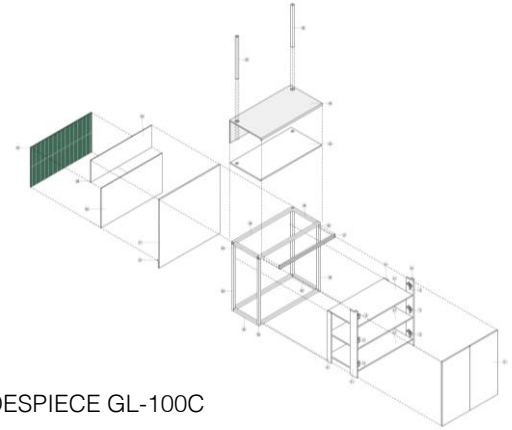

DESPIECE GL-100C

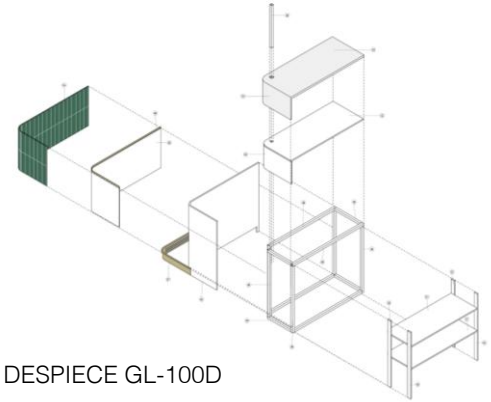

DESPIECE GL-100D

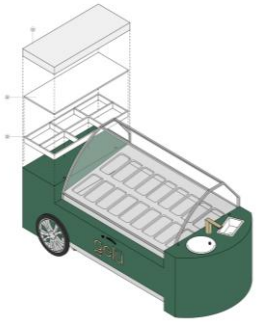

DESPIECE GL-100E

MATERIALES

COD	DESCRIPCION MATERIAL
01	MDF 15 mm ENCHAPADO LAMITECH BLANCO 2112 MT
02	MDF 15 mm
03	KRON WHITE COPPER 9106 e= 12 mm
04	CERÁMICA VERDE BRILLANTE ICE CRAFT GREEN BRILLANTE 28X6.8 cm FORMATO VERTICAL
05	FIBROCEMENTO 8mm PARA RECIBIR REVESTIMIENTO CERÁMICO
06	PLETINA DE FIERRO h=2cm e= 1.5 mm BRONCEADO POR BAÑO ELECTROLÍTICO TERMINACIÓN BRUÑIDO
07	PLEGADO DE FIERRO e= 1.5 mm BRONCEADO POR BAÑO ELECTROLÍTICO TERMINACIÓN BRUÑIDO
12	BISAGRA
24	LOGO CORTE LÁSER EN PLETINA DE FIERRO e= 1.5mm TERMINACIÓN BRONCEADO BRUÑIDO
36	PERFIL 30x30mm e:2mm ELECTROPINTADO BLANCO MATE RAL #9003
37	CANAL ALUMINIO 50/30 TERMINACIÓN ELECTROPINTADO BLANCO MATE RAL #9003
45	VINILICO AUTOADHESIVO COLOR PANTONE 19-5220 TCX
53	MDF 6mm

02.

CORNER WOLF & HANK PARQUE ARAUCO

Tipo: Propuesta de layout y diseño de mobiliario

Ubicación: Santiago, Chile

Año: 2025

Estado: Construido

Diseño de nueva imagen para corner de la marca masculina Wolf and Hank al interior de Falabella.

El proyecto consistió en desarrollar una nueva imagen comercial, tomando como referencia marcas extranjeras de ropa masculina y la estética urbana de Ámsterdam.

La propuesta se tradujo en el uso de madera bruta, acero bruñido y estructuras de vigas, reforzando el carácter masculino, industrial y contemporáneo de la marca. El layout fue desarrollado de acuerdo con los lineamientos espaciales de Falabella y las directrices de su equipo de visual merchandising, asegurando una correcta lectura del producto y del recorrido.

Se diseñó mobiliario conforme a la nueva estética, respetando las dimensiones estándar para la correcta exhibición de la ropa. El espacio se estructura en torno a una mesa central, acompañada por mesas menores orientadas hacia el recorrido del cliente, un área de lounge y un perímetro de vigas en el cielo que enmarca el corner y refuerza su identidad dentro de la multitienda.

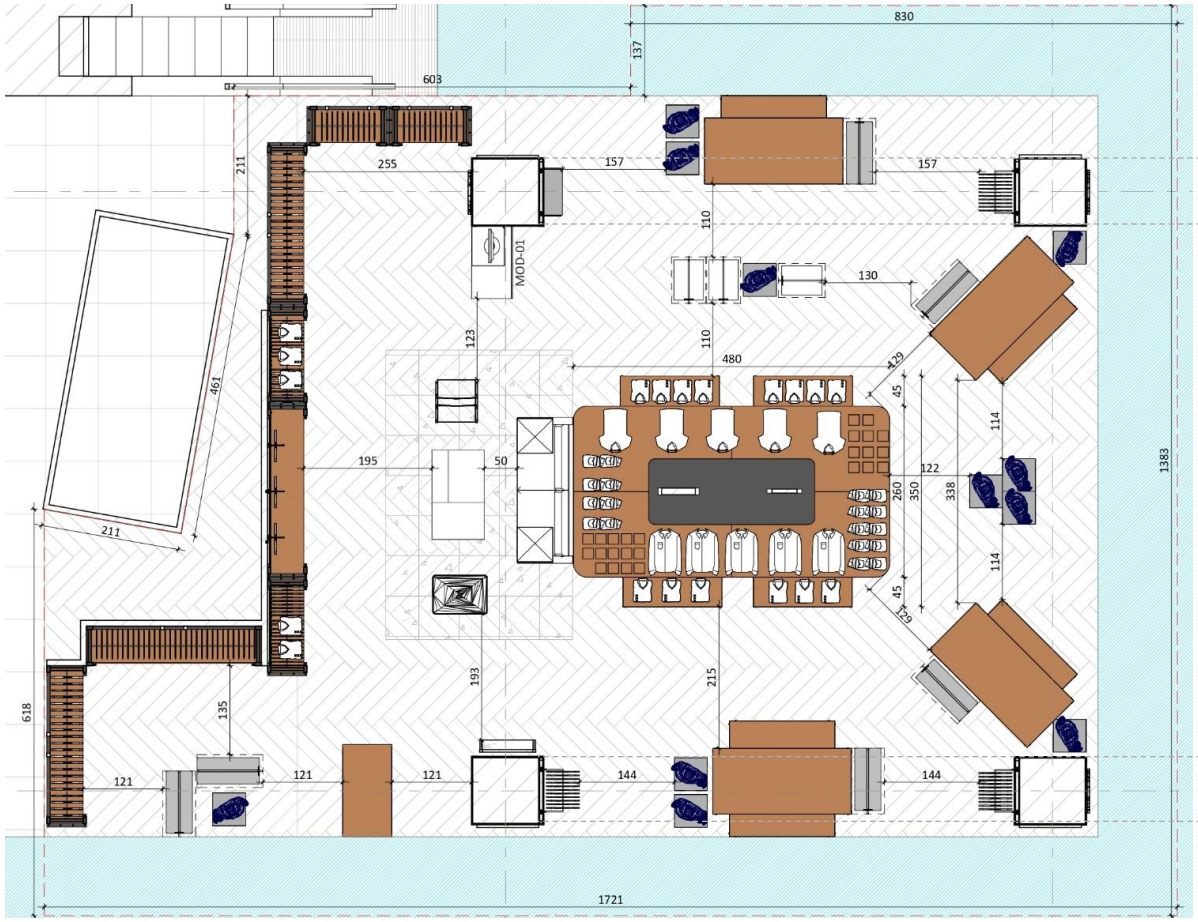

PLANTA LAYOUT

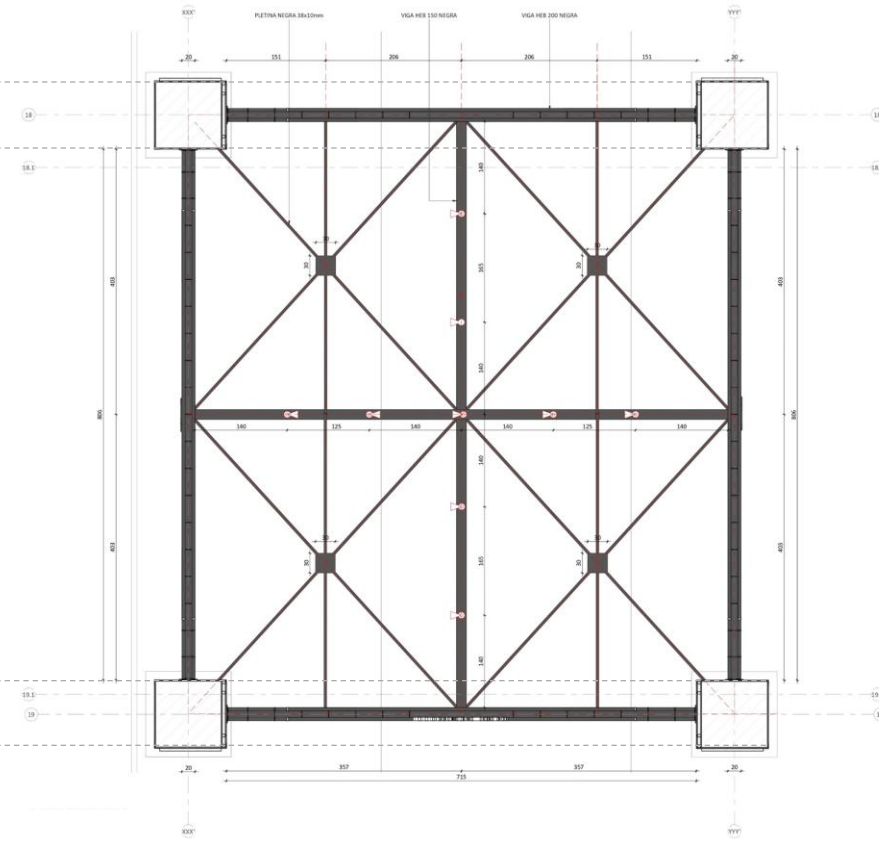

PLANTA CIELO

Wolf & Hank
MANGO

Wolf & Hank

Wolf & Hank

03.

STAND ALONE STARBUCKS EL BELLOTO

Tipo: Desarrollo de planimetrías, cruce de especialidades y tramitación de permisos municipales.

Ubicación: Quilpué, Chile

Año: 2024

Estado: Construido

Desarrollo de planimetrías APC, tramitación municipal y supervisión de obra para la habilitación de tienda Starbucks El Belloto.

La habilitación contempló la rectificación de la tienda existente para ajustar la propuesta enviada por la Corporación de Starbucks EEUU a las condiciones reales del espacio a intervenir. A partir de ello, se desarrolló el paquete de planimetrías y el diseño del mobiliario, incluyendo detalles constructivos para su fabricación.

Se definieron materialidades y colores en concordancia con los lineamientos de la marca, y se revisó la normativa chilena para ajustar dimensiones de mobiliario, circulaciones y alturas. Durante la etapa de ejecución, se realizaron supervisiones periódicas de obra, coordinando las distintas especialidades y resolviendo contingencias técnicas.

Paralelamente, se gestionó la documentación necesaria para la obtención de patente comercial, POM y certificación SEREMI.

El proyecto integró diseño, normativa y gestión de obra, logrando una habilitación eficiente y coherente con la identidad de Starbucks.

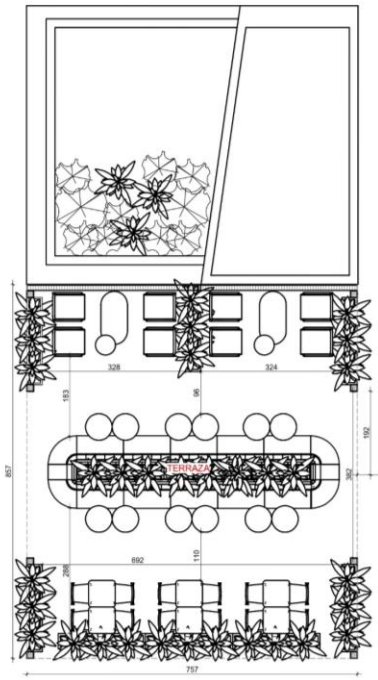

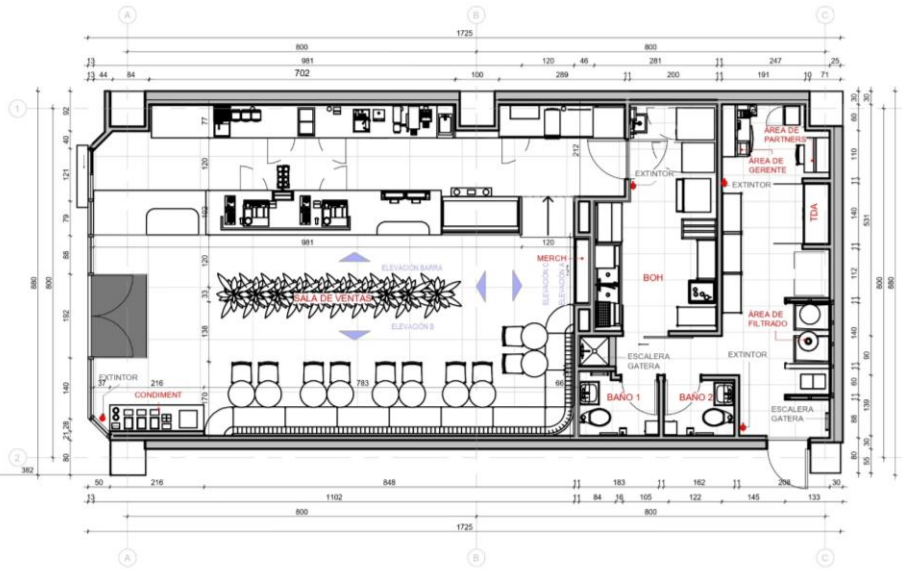

CUADRO DE SUPERFICIES	
SALA DE VENTAS	92 m2
BOH	38 m2
BAÑO 1	3 m2
BAÑO 2	3 m2
TERRAZA	65 m2
TOTAL	201 m2

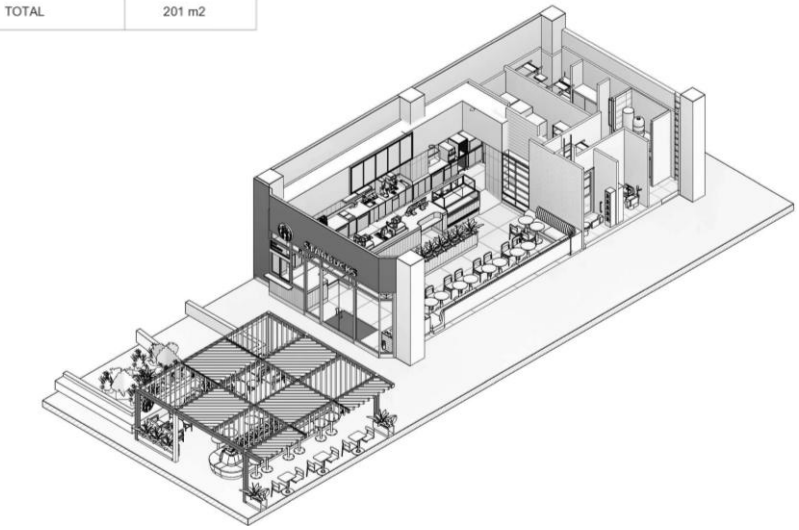

PLANTA LAYOUT

ISOMÉTRICA

04.

REMODELACIÓN INMUEBLE PARA SHOWROOM Y OFICINAS TOYOTOMI

Tipo: Desarrollo de planimetrías, supervisión de obras y tramitación de permisos

Ubicación: Santiago, Chile

Año: 2025

Estado: Construido

Desarrollo de planimetrías APC y desarrollo de mobiliario a medida para la remodelación de dos pisos del inmueble que correspondería al showroom y oficinas Toyotomi.

La propuesta se basó en la estética japonesa y en la identidad de la marca, definiendo una paleta de colores sobrios y el uso de madera, blanco y rojo. Se diseñó mobiliario flexible y de alto soporte, adaptado a las distintas categorías de equipos y a su rotación estacional. Durante la etapa de ejecución, se supervisaron las obras y especialidades involucradas, realizando ajustes de proyecto según requerimientos del cliente y condiciones del espacio existente. En paralelo, se gestionaron los permisos de obra menor y publicidad exigidos según normativa. Finalmente, junto al equipo creativo, se desarrolló e implementó la propuesta de vitrina, flexible según temporada y alineada con la calidez del hogar japonés que caracteriza a la marca. El proyecto integró diseño y gestión, logrando un espacio funcional con identidad Toyotomi.

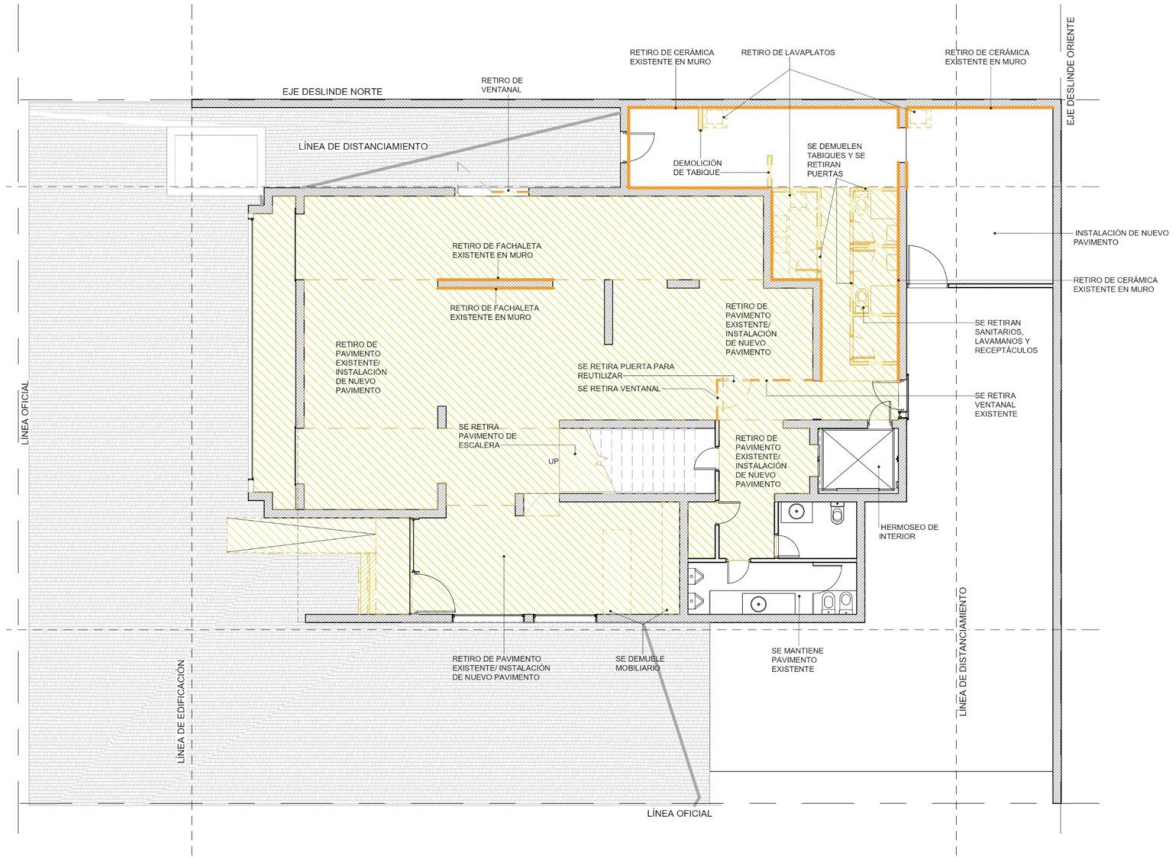

PLANTA DEMOLICIÓN - CONSTRUCCIÓN P1

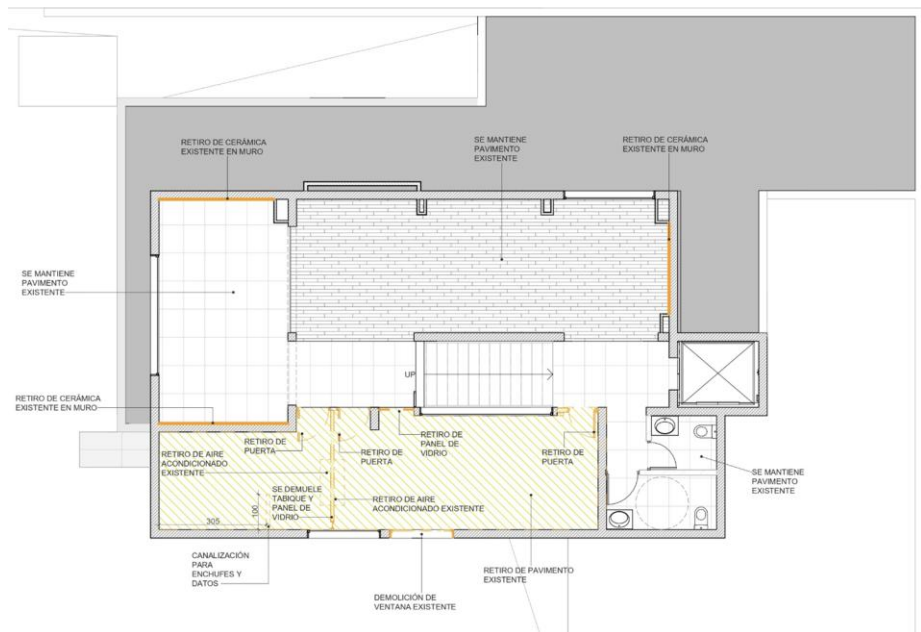

PLANTA DEMOLICIÓN – CONSTRUCCIÓN P2

SIMBOLOGÍA DEMOLICIÓN - CONSTRUCCIÓN

IMG	DESCRIPCIÓN
	SE DEMUELE / SE RETIRA

PLANTA LAYOUT P1

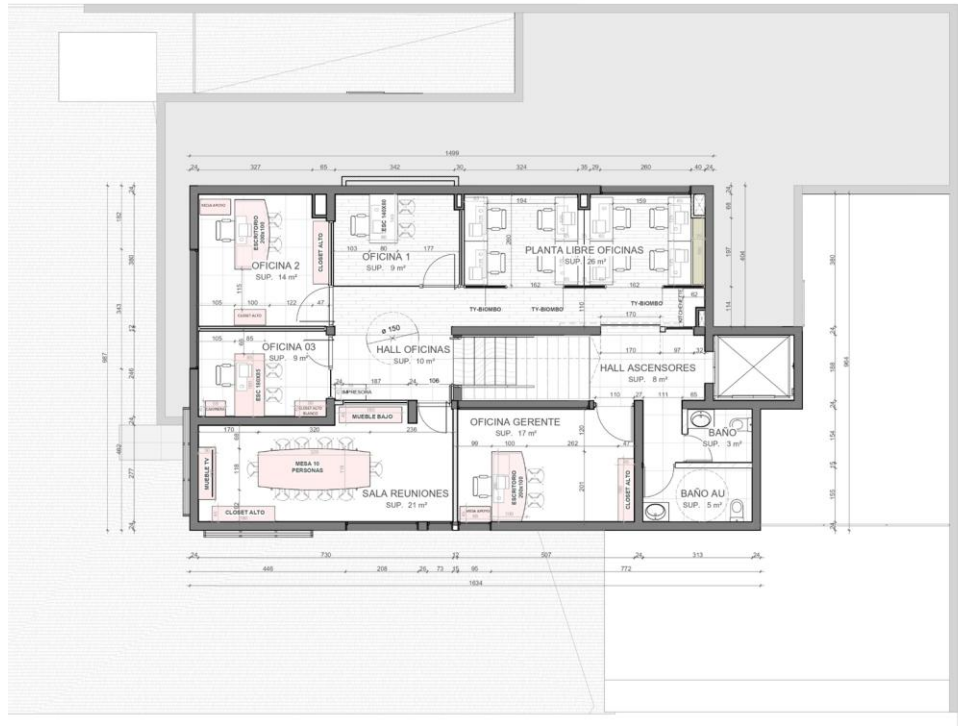

PLANTA LAYOUT P2

TOYOTOMI

Kerosene Mecha
Estufas Eléctricas
TOYOTOMI
Electrodomésticos

Eficiencia, diseño
y confort en
UN SOLO LUGAR

Electrodomésticos
Línea Blanca

TOYOTOMI

Kerosene Láser

CORREO ELECTRÓNICO
maimarchan.arq@gmail.com
TELÉFONO
+56998142983
LINKEDIN
maite-marchan