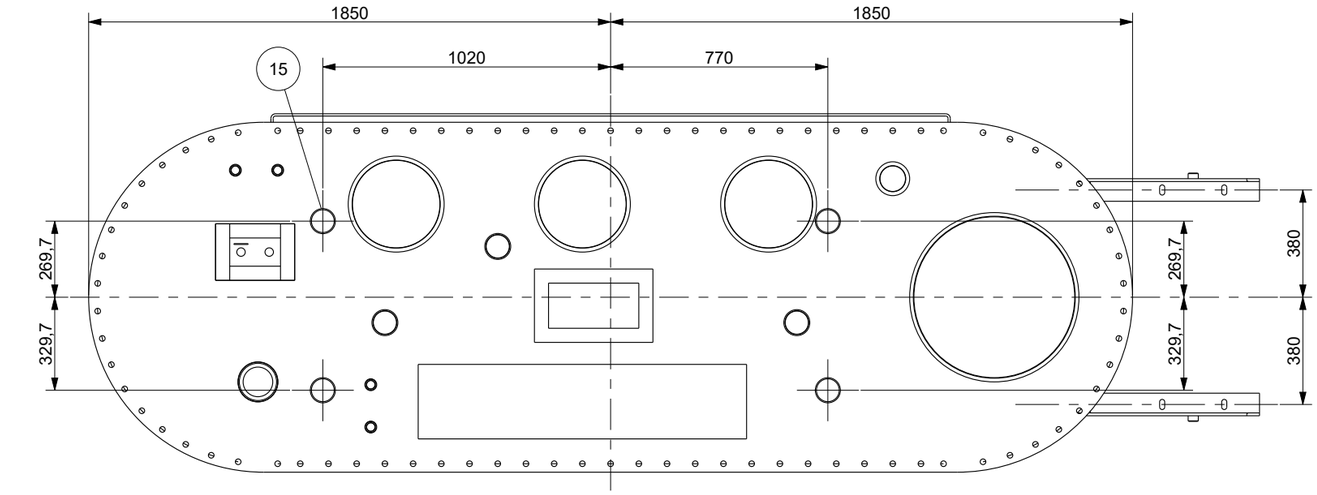

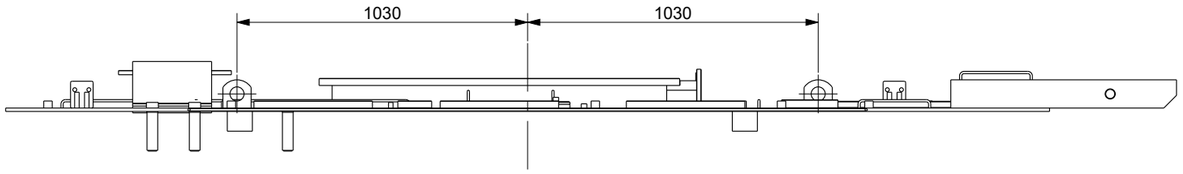

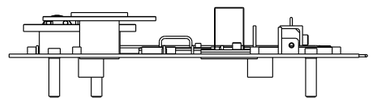

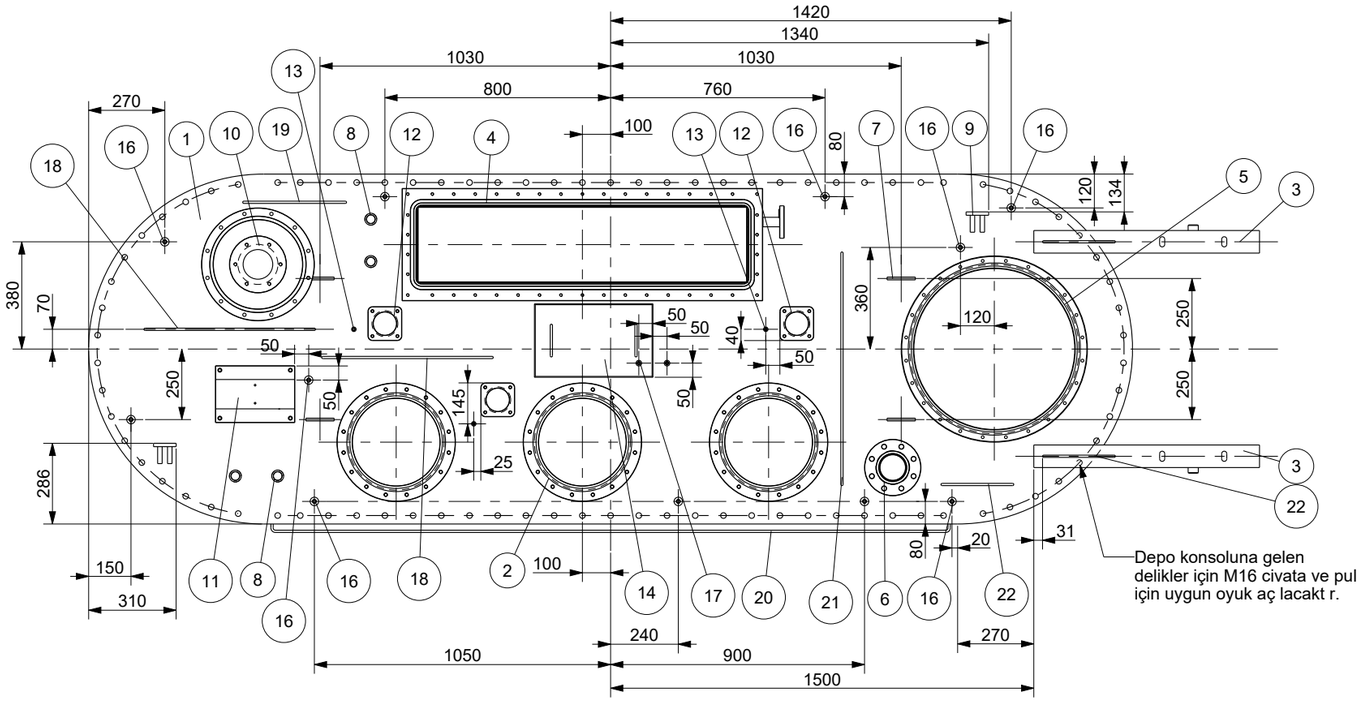

Poz	Miktar	Birim
1	1	PC
2	3	PC
3	2	PC
4	1	PC
5	1	PC
6	1	PC
7	4	PC
8	4	PC
9	2	PC
10	1	PC
11	1	PC
12	3	PC
13	3	AD
14	1	PC
15	4	PC
16	11	AD
17	2	AD
18	2	AD
19	1	AD
20	1	AD
21	1	AD
22	3	AD

Tanim	Boyutlar	Birim Agirlik	Toplam Agirlik
KAPAK SACI	-	296,8	296,8
DOM FLANSI	-	11,5	34,5
DEPO KOSEBENTI	L=800mm	11,7	23,4
AG DOM KAYNAKLI	-	49,2	49,2
OLTC FLANSI	-	14,8	14,8
FLANS O-RING	DN80	5,3	5,3
KALDIRMA KULAGI-KAPAK	-	0,6	2,3
TERMOMETRE CEBI	R1"	0,7	2,7
MAFSAL GERGI KOLU	-	1,5	3,0
PRD MONTAJ FLANSI	-	17,2	17,2
TOPRAKLAMA BUSINGI FLANSI		12,5	12,5
FLANS, AKIM TRAFOSU	-	1,7	5,1
TOPRAKLAMA SOMUNU	M8/RD16x20	0,0	0,1
EL DELIGI KAPAGI	A=420 B=260 H=150	20,0	20,0
AKTIF KISIM MONTAJ HALKAI	-	0,6	2,4
TOPRAKLAMA SOMUNU	M12/RD30x25	0,1	1,3
TOPRAKLAMA SOMUNU	M10/RD20x15	0,0	0,1
KABLO TUTUCU CUBUK	D=8mm L=600mm	0,3	0,5
KABLO TUTUCU CUBUK	D=8mm L=360mm	0,2	0,2
KABLO TUTUCU CUBUK	D=8mm L=2400mm	1,0	1,0
KABLO TUTUCU CUBUK	D=8mm L=820mm	0,3	0,3
KABLO TUTUCU CUBUK	D=8mm L=250mm	0,1	0,3

TANIM		
BÖLGE		
TARIH / ISIM		
DEGISIKLIK NO		
SIRA		