บริษัท เอส.วาย.บี.เครน เอ็นจิเนียริ่ง แอนด์ เซอร์วิส จำกัด
S.Y.B.CRANE ENGINEERING AND SERVICE CO., LTD.

SYB crane
S.Y.B. CRANE ENGINEERING AND SERVICE CO., LTD.

สำนักงานใหญ่ : 202/6 หมู่ที่ 6 ตำบลบางเพรียง อำเภอบางบ่อ จังหวัดสมุทรปราการ 10550
Head Office : 202/6 Moo 6 Tambon Bangprieng, Amphur Bangbo, Samutprakarn 10550
Tel. : 02-182-8388-9 Fax : 02-182-8387
E-mail : sybcrane@gmail.com

เลขประจำตัวผู้เสียภาษี / TAX ID
0115551002241

(ต้นฉบับ / Original)

ใบแจ้งหนี้ / ใบส่งสินค้า / ใบกำกับภาษี
Invoice / Delivery Order / Tax Invoice

(เอกสารออกเป็นชุด)
Document issuse in a set

นามลูกค้า : Customer
บริษัท ซับเทอร่า จำกัด (สำนักงานใหญ่)
ที่อยู่ : Address
เลขประจำตัวผู้เสียภาษี 0115564010891
858 หมู่ 2 ซอย 1C/1 นิคมอุตสาหกรรมบางปู
ตำบลบางปูใหม่ อำเภอเมืองสมุทรปราการ
จังหวัดสมุทรปราการ 10280

เลขที่/No. : 66110252
วันที่/Date : 23/11/2566
เลขที่ใบสั่งซื้อ/PO No. :
กำหนดชำระเงิน/Payment Term : สด
วันครบกำหนดชำระ/Due Date :

ลำดับ Item	รายการสินค้า Description	จำนวน QTY.	หน่วย Unit	ราคาต่อหน่วย Unit Price	จำนวนเงิน Amount
1	ชุดรอกโซ่ไฟฟ้า "Black Bear" 1 TONS (รางเดี่ยว) 1 SPEED	1	SET	69,000.00	69,000.00
2	ชุดโครงสร้าง MONO RAIL 1 TONS x 6 M.	1	SET	18,000.00	18,000.00
3	ชุดระบบไฟฟ้าทางยาว (Long-Travel Power) HIGH TRO REEL 6 M.	1	SET	9,000.00	9,000.00
				รวม	96,000.00
			มัดจำงวดที่ 1. 40%		

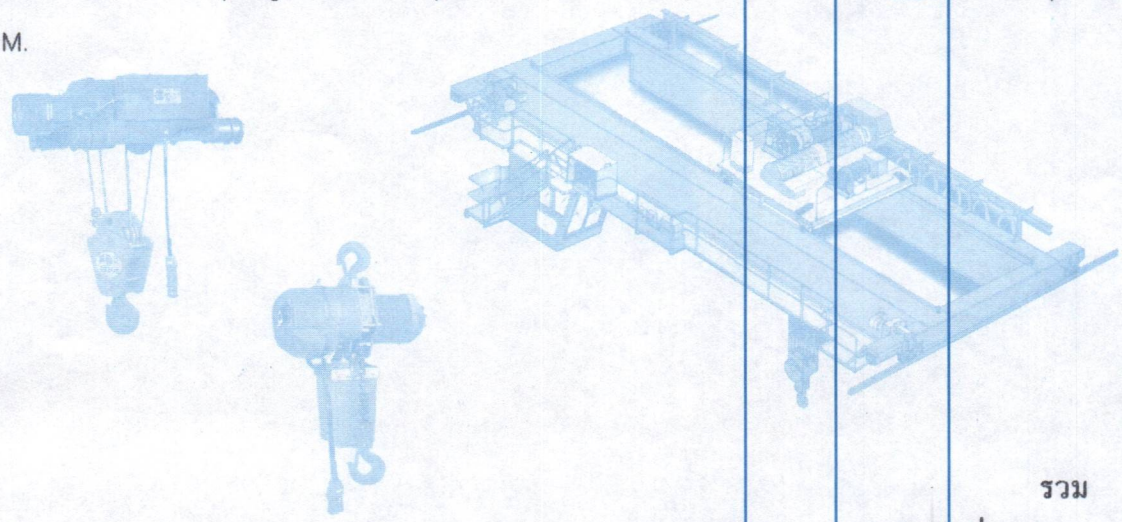

สินค้าตามใบส่งของนี้ แม้จะได้ส่งมอบแก่ผู้ซื้อแล้วก็ยังคงเป็นทรัพย์สินของผู้ขาย จนกว่าผู้ซื้อได้ชำระเงินเสร็จเรียบร้อยแล้ว
The above goods are the property of company until the remittance is paid and receipt is issued.

รวมเงิน Total	38,400.00
ภาษีมูลค่าเพิ่ม Vat	2,688.00
รวมเงินสุทธิ Grand Total	41,088.00

(ตัวหนังสือ) **สี่หมื่นหนึ่งพันแปดสิบแปดบาทถ้วน**

ได้รับสินค้าตามรายการข้างต้นไว้ถูกต้องในสภาพเรียบร้อย
Received as per above in good order and condition

ผู้รับของ/Received by
วันที่/Date .....

ผู้ส่งของ/Delivery by
วันที่/Date .....

ในนาม : บริษัท เอส.วาย.บี.เครน เอ็นจิเนียริ่ง แอนด์ เซอร์วิส จำกัด
For : S.Y.B.CRANE ENGINEERING AND SERVICE CO.,LTD.

ผู้มีอำนาจ/Authorized Signature
วันที่/Date .....

บริษัท เอส.วาย.บี.เครน เอ็นจิเนียริ่ง แอนด์ เซอร์วิส จำกัด
S.Y.B.CRANE ENGINEERING AND SERVICE CO., LTD.

SYB crane
S.Y.B. CRANE ENGINEERING AND SERVICE CO., LTD.

สำนักงานใหญ่ : 202/6 หมู่ที่ 6 ตำบลบางเพรียง อำเภอบางบ่อ จังหวัดสมุทรปราการ 10550
Head Office : 202/6 Moo 6 Tambon Bangprieng, Amphur Bangbo, Samutprakarn 10550
Tel. : 02-182-8388-9 Fax : 02-182-8387
E-mail : sybcrane@gmail.com

เลขประจำตัวผู้เสียภาษี / TAX ID
0115551002241

(สำเนา / copy)

ใบแจ้งหนี้ / ใบส่งสินค้า / ใบกำกับภาษี
Invoice / Delivery Order / Tax Invoice

(เอกสารออกเป็นชุด)
Document issuse in a set

นามลูกค้า : Customer
บริษัท ซับเทอร่า จำกัด (สำนักงานใหญ่)

ที่อยู่ : Address
เลขประจำตัวผู้เสียภาษี 0115564010891
858 หมู่ 2 ซอย 1C/1 นิคมอุตสาหกรรมบางปู
ตำบลบางปูใหม่ อำเภอเมืองสมุทรปราการ
จังหวัดสมุทรปราการ 10280

เลขที่/No. : 66110252
วันที่/Date : 23/11/2566
เลขที่ใบสั่งซื้อ/PO No. :
กำหนดชำระเงิน/Payment Term : สด
วันครบกำหนดชำระ/Due Date :

ลำดับ Item	รายการสินค้า Description	จำนวน QTY.	หน่วย Unit	ราคาต่อหน่วย Unit Price	จำนวนเงิน Amount
1	ชุดรอกโซ่ไฟฟ้า "Black Bear" 1 TONS (รางเดี่ยว) 1 SPEED	1	SET	69,000.00	69,000.00
2	ชุดโครงสร้าง MONO RAIL 1 TONS x 6 M.	1	SET	18,000.00	18,000.00
3	ชุดระบบไฟฟ้าทางยาว (Long-Travel Power) HIGH TRO REEL 6 M.	1	SET	9,000.00	9,000.00
				รวม	96,000.00
				มัดจำงวดที่ 1. 40%	

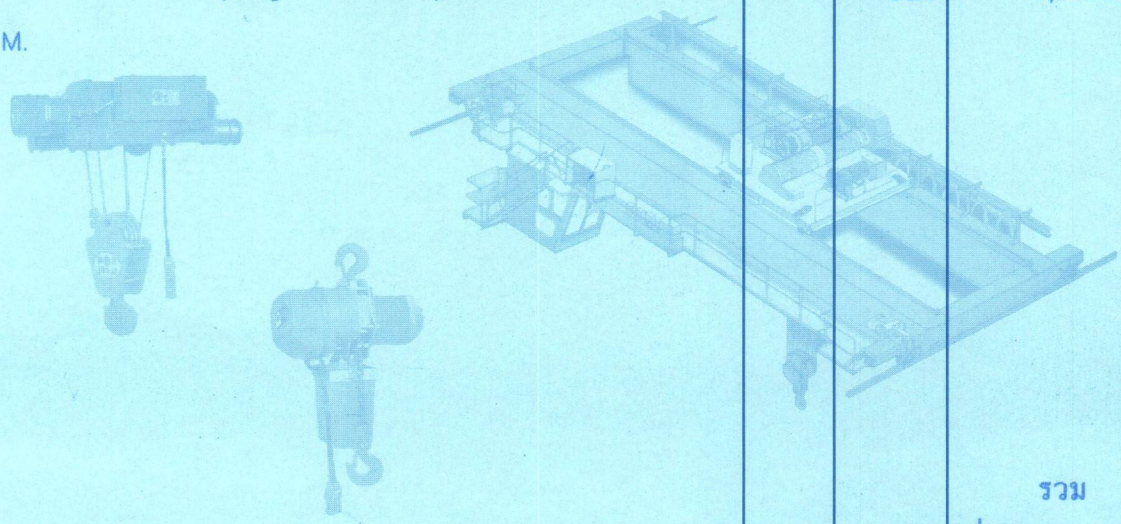

สินค้าตามใบส่งของนี้ แม้จะได้ส่งมอบแก่ผู้ซื้อแล้วก็ยังคงเป็นทรัพย์สินของผู้ขาย จนกว่าผู้ซื้อได้ชำระเงินเสร็จเรียบร้อยแล้ว
The above goods are the property of company until the remittance is paid and receipt is issued.

(ตัวหนังสือ) **สี่หมื่นหนึ่งพันแปดสิบแปดบาทถ้วน**

รวมเงิน Total	38,400.00
ภาษีมูลค่าเพิ่ม Vat	2,688.00
รวมเงินสุทธิ Grand Total	41,088.00

ได้รับสินค้าตามรายการข้างต้นไว้ถูกต้องในสภาพเรียบร้อย
Received as per above in good order and condition

ผู้รับของ/Received by
วันที่/Date .....

ผู้ส่งของ/Delivery by
วันที่/Date .....

ในนาม : บริษัท เอส.วาย.บี.เครน เอ็นจิเนียริ่ง แอนด์ เซอร์วิส จำกัด
For : S.Y.B.CRANE ENGINEERING AND SERVICE CO.,LTD.

ผู้มีอำนาจ/Authorized Signature
วันที่/Date .....

บริษัท เอส.วาย.บี.เครน เอ็นจิเนียริ่ง แอนด์ เซอร์วิส จำกัด
S.Y.B.CRANE ENGINEERING AND SERVICE CO., LTD.

สำนักงานใหญ่ : 202/6 หมู่ที่ 6 ตำบลบางเพรียง อำเภอบางบ่อ จังหวัดสมุทรปราการ 10550
Head Office : 202/6 Moo 6 Tambon Bangprieng, Amphur Bangbo, Samutprakarn 10550
Tel. : 02-182-8388-9 Fax : 02-182-8387
E-mail : sybcrane@gmail.com

เลขประจำตัวผู้เสียภาษี / TAX ID
0115551002241

(ต้นฉบับ / Original)

ใบแจ้งหนี้ / ใบส่งสินค้า / ใบกำกับภาษี
Invoice / Delivery Order / Tax Invoice

(เอกสารออกเป็นชุด)
Document issuse in a set

นามลูกค้า : Customer **บริษัท ซับเทอร่า จำกัด (สำนักงานใหญ่)**
ที่อยู่ : Address
เลขประจำตัวผู้เสียภาษี 0115564010891
858 หมู่ 2 ซอย 1C/1 นิคมอุตสาหกรรมบางปู
ตำบลบางปูใหม่ อำเภอเมืองสมุทรปราการ
จังหวัดสมุทรปราการ 10280

เลขที่/No. : 66110253
วันที่/Date : 23/11/2566
เลขที่ใบสั่งซื้อ/PO No. :
กำหนดชำระเงิน/Payment Term : สด
วันครบกำหนดชำระ/Due Date :

ลำดับ Item	รายการสินค้า Description	จำนวน QTY.	หน่วย Unit	ราคาต่อหน่วย Unit Price	จำนวนเงิน Amount
1	ชุดค่าแรงติดตั้ง + ค่าขนส่ง	1	JOB	25,000.00	25,000.00
				รวม	25,000.00
			มัดจำงวดที่ 1. 40%		

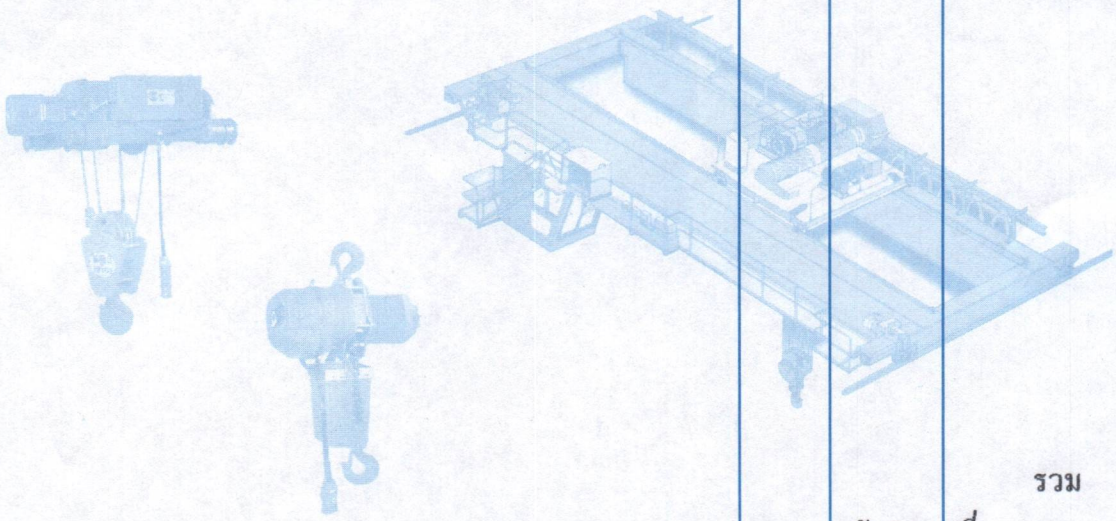

สินค้าตามใบส่งของนี้ แม้จะได้ส่งมอบแก่ผู้ซื้อแล้วก็ยังคงเป็นทรัพย์สินของผู้ขาย จนกว่าผู้ซื้อได้ชำระเงินเสร็จเรียบร้อยแล้ว
The above goods are the property of company until the remittance is paid and receipt is issued.

รวมเงิน Total	10,000.00
ภาษีมูลค่าเพิ่ม Vat	700.00
รวมเงินสุทธิ Grand Total	10,700.00

(ตัวหนังสือ) **หนึ่งหมื่นเจ็ดร้อยบาทถ้วน**

ได้รับสินค้าตามรายการข้างต้นไว้ถูกต้องในสภาพเรียบร้อย
Received as per above in good order and condition

ผู้รับของ/Received by
วันที่/Date .....

ผู้ส่งของ/Delivery by
วันที่/Date .....

ในนาม : บริษัท เอส.วาย.บี.เครน เอ็นจิเนียริ่ง แอนด์ เซอร์วิส จำกัด
For : S.Y.B.CRANE ENGINEERING AND SERVICE CO.,LTD.

ผู้มีอำนาจ/Authorized Signature
วันที่/Date .....

บริษัท เอส.วาย.บี.เครน เอ็นจิเนียริ่ง แอนด์ เซอร์วิส จำกัด
S.Y.B.CRANE ENGINEERING AND SERVICE CO., LTD.

SYB crane
S.Y.B. CRANE ENGINEERING AND SERVICE CO., LTD.

สำนักงานใหญ่ : 202/6 หมู่ที่ 6 ตำบลบางเพรียง อำเภอบางบ่อ จังหวัดสมุทรปราการ 10550
Head Office : 202/6 Moo 6 Tambon Bangprieng, Amphur Bangbo, Samutprakarn 10550
Tel. : 02-182-8388-9 Fax : 02-182-8387
E-mail : sybcrane@gmail.com

เลขประจำตัวผู้เสียภาษี / TAX ID
0115551002241

(สำเนา / copy)

ใบแจ้งหนี้ / ใบส่งสินค้า / ใบกำกับภาษี
Invoice / Delivery Order / Tax Invoice

(เอกสารออกเป็นชุด)
Document issuse in a set

นามลูกค้า : Customer **บริษัท ซับเทอร่า จำกัด (สำนักงานใหญ่)**
ที่อยู่ : Address
เลขประจำตัวผู้เสียภาษี 0115564010891
858 หมู่ 2 ซอย 1C/1 นิคมอุตสาหกรรมบางปู
ตำบลบางปูใหม่ อำเภอเมืองสมุทรปราการ
จังหวัดสมุทรปราการ 10280

เลขที่/No. : 66110253
วันที่/Date : 23/11/2566
เลขที่ใบสั่งซื้อ/PO No. :
กำหนดชำระเงิน/Payment Term : สด
วันครบกำหนดชำระ/Due Date :

ลำดับ Item	รายการสินค้า Description	จำนวน QTY.	หน่วย Unit	ราคาต่อหน่วย Unit Price	จำนวนเงิน Amount
1	ชุดค่าแรงติดตั้ง + ค่าขนส่ง	1	JOB	25,000.00	25,000.00
				รวม	25,000.00
			มัดจำงวดที่ 1. 40%		

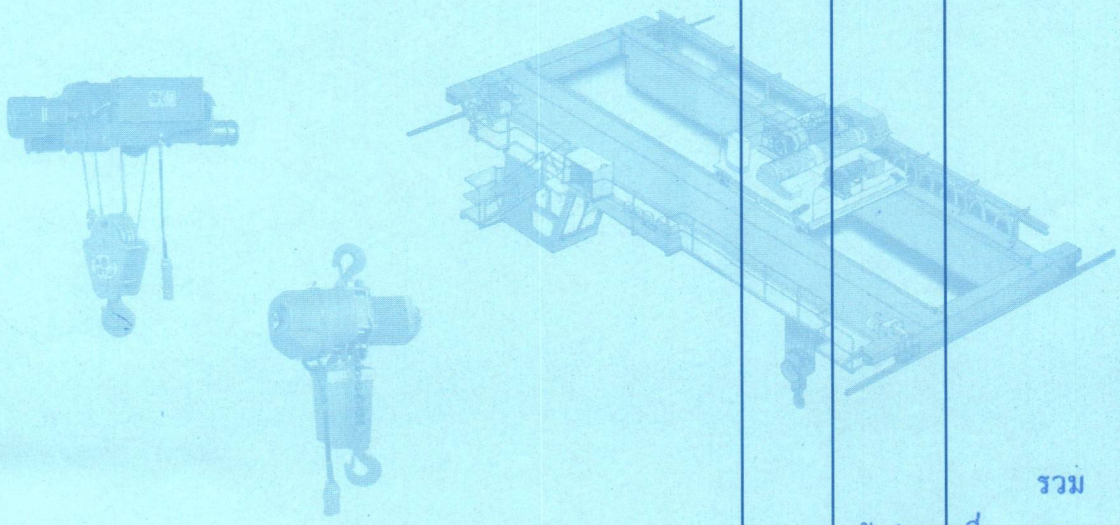

สินค้าตามใบส่งของนี้ แม้จะได้ส่งมอบแก่ผู้ซื้อแล้วก็ยังคงเป็นทรัพย์สินของผู้ขาย จนกว่าผู้ซื้อได้ชำระเงินเสร็จเรียบร้อยแล้ว
The above goods are the property of company until the remittance is paid and receipt is issued.

รวมเงิน Total	10,000.00
ภาษีมูลค่าเพิ่ม Vat	700.00
รวมเงินสุทธิ Grand Total	10,700.00

(ตัวหนังสือ) **หนึ่งหมื่นเจ็ดร้อยบาทถ้วน**

ได้รับสินค้าตามรายการข้างต้นไว้ถูกต้องในสภาพเรียบร้อย
Received as per above in good order and condition

ผู้รับของ/Received by
วันที่/Date .....

ผู้ส่งของ/Delivery by
วันที่/Date .....

ในนาม : บริษัท เอส.วาย.บี.เครน เอ็นจิเนียริ่ง แอนด์ เซอร์วิส จำกัด
For : S.Y.B.CRANE ENGINEERING AND SERVICE CO.,LTD.

ผู้มีอำนาจ/Authorized Signature
วันที่/Date .....

SUBTERRA LTD.

858 Moo 2, Soi 1C/1 Bangpu Industrial Estate,
Bangpumai, Muang Samutprakarn, Samutprakan
10280 Thailand.
Tel : (66)0-2323-2601-08

ใบสั่งซื้อ
Purchase Order

เลขประจำตัวผู้เสียภาษี/Tax ID. 0115564010891 (สำนักงานใหญ่)

ผู้จำหน่าย/Vendor : STDV-0121
บจ. เอส.วาย.บี. เครน เอ็นจิเนียริ่ง แอนด์ เซอร์วิส
202/6 หมู่ที่ 6 ตำบล บางเพรียง อำเภอ บางบ่อ จังหวัด สมุทรปราการ 10560

Tel. 02-182-8388-9

เลขที่ใบสั่งซื้อ/No. : PO6600076 P 1 / 1
วันที่/Date : 20/11/2023
เครดิต/Credit : ตามเงื่อนไขที่ตกลง
วันที่รับของ/Delivery Date : 20/12/2023
แผนกที่สั่งซื้อ/Request Dept. :

หมายเหตุ/Remark : กรุณาเซ็นต์ยืนยันแล้วส่ง Fax / E-Mail กลับมาที่ 02-323-2227-8 / purchase@saleecolour.com **PR No.** PRC6600076

No. ลำดับ		รายการสินค้า Description	จำนวน Qty.	ราคาต่อหน่วย @	ส่วนลด Discount	จำนวนเงิ Amoun
1	ASSET-INSTALL	รอกโซ่ไฟฟ้า "Black Bear" 1 TONS (รางเดี่ยว) 1 SPEED	1.000 UNT	69,000.000		69,000.00
2	ASSET-INSTALL	โครงสร้าง MONO RAIL 1 TONS X 6 M.	1.000 UNT	18,000.000		18,000.00
3	ASSET-INSTALL	ะบบไฟฟ้าทางยาว HIGH TRO REEL ตัว L X 6 M.	1.000 UNT	9,000.000		9,000.00
4	ASSET-INSTALL	ค่าแรงติดตั้ง + ค่าขนส่ง	1.000 UNT	25,000.000		25,000.00

กรุณายืนยันการจัดส่งสินค้ามายังบริษัทฯ เมื่อได้รับใบสั่งซื้อฉบับนี้ และแนบหลักฐานฉบับนี้มาพร้อมกับใบแจ้งหนี้เพื่อเรียกเก็บเงินจากบริษัทฯ
Please confirm your delivery schedule to us when receive this order and attach this P.O. with your invoice for collection

*** One Hundred Twenty Nine Thousand Four Hundred Seventy and 00/100

จำนวนเงิน หนึ่งแสนสองหมื่นเก้าพันสี่ร้อยเจ็ดสิบบาทถ้วน

รวมเป็นเงิน/Sub Total	**121,000.00**
หักส่วนลด/Discount	**0.00**
จำนวนเงินหลังหักส่วนลด/Balance	**121,000.00**
จำนวนภาษีมูลค่าเพิ่ม/VAT 7.0%	**8,470.00**
จำนวนเงินรวมทั้งสิ้น/Grand Total	**129,470.00**

ผู้ขาย Vendor Acknowledgement	ผู้ตรวจสอบ Verify Signature	ผู้มีอำนาจลงนาม Authorized Signature
วันที่/Date : ___/___/___	วันที่/Date : 20 / 11 / 66	วันที่/Date : 20 / 11 / 66

254-2-33752-7 2001 0254 บจก.เอส.วาย.บี.เครน เอ็นจิเนียริ่ง แอนด์ เซอร์วิส Br.0254
29/06/18 13:23:05 K0555819 CPB
Old0072814956 New0075254287

ข้อกำหนดและเงื่อนไขเงินฝากออมทรัพย์ 活期储蓄存款账户的条款与条件 Terms and Conditions of Savings Deposit

1. [illegible] This passbook is required when contacting our bank.
2. [illegible] This booklet is only an account passbook. The balance shown herein will not be deemed correct unless verified by the corresponding balance shown in the account kept by and at our bank.
3. [illegible] ความยินยอมเป็นหนังสือจากธนาคารแล้วเท่านั้น
[illegible] The right to funds in this deposit account/passbook is not transferable, nor can it be used as security for a third party unless written consent is given by the Bank. The depositor may not make any changes on, or tear any pages off of, this passbook.
4. [illegible] For withdrawals from this account or the closing of it at any branch, please show proper identification.
5. [illegible] In case of loss of this passbook, the account owner must file a police report and notify our bank in writing or via the channels specified at the branch where the account was opened.
6. [illegible] An account that has been dormant and has not maintained a minimum balance as specified by our bank will be closed, and/or be subject to a maintenance fee at the rate and in the manner prescribed by our bank.

9851004-3-18 (120 g.) สอบถามข้อมูลเพิ่มเติม K-Contact Center 02-8888888 หรือ www.kasikornbank.com

สำนักงาน
办事处 สาขาคลองด่าน
OFFICE

ธนาคารกสิกรไทย
开泰银行 KASIKORNBANK

เลขที่บัญชี
账户号码 254-2-33752-7
A/C NO.

ชื่อ 账户名称 NAME

บจก.เอส.วาย.บี.เครน เอ็นจิเนียริ่ง แอนด์ เซอร์วิส

ต่อจากสมุด 0072814956

เงินฝากนี้ได้รับความคุ้มครองจากสถาบันคุ้มครองเงินฝากตามจำนวนที่กำหนดไว้ในกฎหมาย
[illegible] This deposit shall be protected by the Deposit Protection Agency in the amount specified in the relevant law.

สาขาผู้ให้บริการ 0254 K0555819 75254287
บัญชีเงินฝากออมทรัพย์

ธนาคารไม่มีนโยบายรับฝากสมุดบัญชีทุกประเภทของลูกค้า
本行不为客户保管存款账户存折的政策 The Bank will not hold customer passbooks of any type