บริษัท เอส.วาย.บี.เครน เอ็นจิเนียริ่ง แอนด์ เซอร์วิส จำกัด
S.Y.B.CRANE ENGINEERING AND SERVICE CO., LTD.

SYB crane
S.Y.B. CRANE ENGINEERING AND SERVICE CO., LTD.

สำนักงานใหญ่ : 202/6 หมู่ที่ 6 ตำบลบางเพรียง อำเภอบางบ่อ จังหวัดสมุทรปราการ 10550
Head Office : 202/6 Moo 6 Tambon Bangprieng, Amphur Bangbo, Samutprakarn 10550
Tel. : 02-182-8388-9 Fax : 02-182-8387
E-mail : sybcrane@gmail.com

เลขประจำตัวผู้เสียภาษี / TAX ID
0115551002241

(ต้นฉบับ / Original)

ใบแจ้งหนี้ / ใบส่งสินค้า / ใบกำกับภาษี
Invoice / Delivery Order / Tax Invoice

(เอกสารออกเป็นชุด)
Document issuse in a set

นามลูกค้า : Customer
บริษัท ซับเทอร่า จำกัด (สำนักงานใหญ่)
ที่อยู่ : Address
เลขประจำตัวผู้เสียภาษี 0115564010891
858 หมู่ 2 ซอย 1C/1 นิคมอุตสาหกรรมบางปู
ตำบลบางปูใหม่ อำเภอเมืองสมุทรปราการ
จังหวัดสมุทรปราการ 10280

เลขที่/No. : 66120265
วันที่/Date : 14/12/2566
เลขที่ใบสั่งซื้อ/PO No. PO.6600099
กำหนดชำระเงิน/Payment Term : สด
วันครบกำหนดชำระ/Due Date :

ลำดับ Item	รายการสินค้า Description	จำนวน QTY.	หน่วย Unit	ราคาต่อหน่วย Unit Price	จำนวนเงิน Amount
1	ชุดขับสะพานเครน ขนาด 1 ตัน (Top Running End Carrier) 1 SPEED	1	SET	80,000.00	80,000.00
2	ชุดทางวิ่งเครน RUNWAY BEAM-RAIL ; 6 M.x2 LINE	1	SET	39,800.00	39,800.00
3	ชุดระบบไฟฟ้าทางขวาง (Cross-Travel Power)C-RAIL 2 LINE x 4.90 M.	1	SET	18,000.00	18,000.00
4	อุปกรณ์ควบคุมระบบไฟฟ้า และ Control panel box 2 SPEED	1	SET	14,000.00	14,000.00
5	ลิมิตตัดวิ่งซ้าย-ขวา , หน้า-หลัง (แบบ SENSOR)	1	SET	17,000.00	17,000.00
				รวม	168,800.00
				มัดจำงวดที่ 1. 40%	

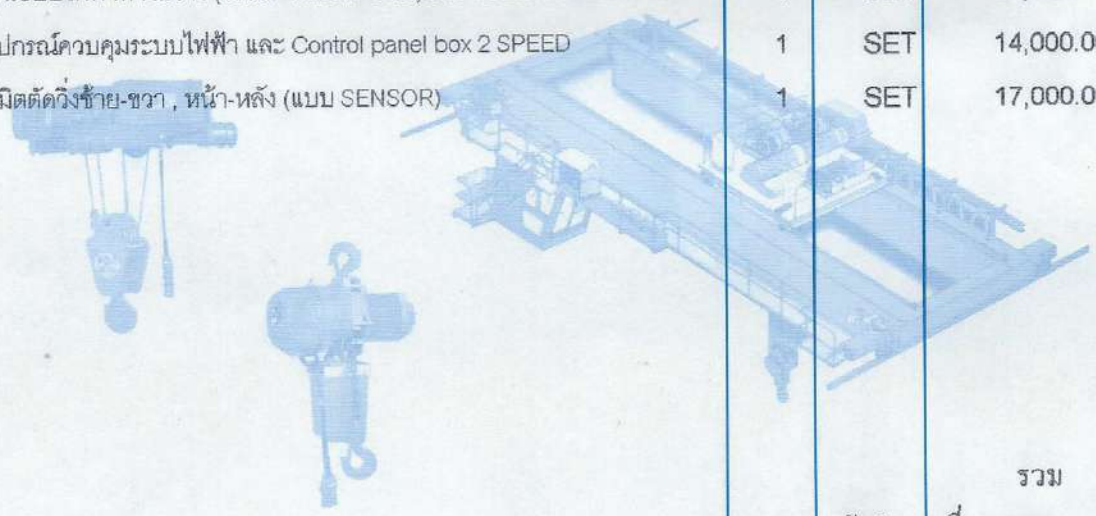

สินค้าตามใบส่งของนี้ แม้จะได้ส่งมอบแก่ผู้ซื้อแล้วก็ยังคงเป็นทรัพย์สินของผู้ขาย จนกว่าผู้ซื้อได้ชำระเงินเสร็จเรียบร้อยแล้ว
The above goods are the property of company until the remittance is paid and receipt is issued.

รวมเงิน Total	67,520.00
ภาษีมูลค่าเพิ่ม Vat	4,726.40
รวมเงินสุทธิ Grand Total	72,246.40

(ตัวหนังสือ) **เจ็ดหมื่นสองพันสองร้อยสี่สิบหกบาทสี่สิบสตางค์**

ได้รับสินค้าตามรายการข้างต้นไว้ถูกต้องในสภาพเรียบร้อย
Received as per above in good order and condition

ผู้รับของ/Received by
วันที่/Date .....

ผู้ส่งของ/Delivery by
วันที่/Date .....

ในนาม : บริษัท เอส.วาย.บี.เครน เอ็นจิเนียริ่ง แอนด์ เซอร์วิส จำกัด
For : S.Y.B.CRANE ENGINEERING AND SERVICE CO.,LTD.

ผู้มีอำนาจ/Authorized Signature
วันที่/Date .....

บริษัท จิตอักษร 1991 จำกัด Tel. : 02-705-1484, 02-705-0650 Fax : 02-705-1484 E-mail : jitaksorn@hotmail.com
SYB-250914-K-ID-01

บริษัท เอส.วาย.บี.เครน เอ็นจิเนียริ่ง แอนด์ เซอร์วิส จำกัด
S.Y.B.CRANE ENGINEERING AND SERVICE CO., LTD.

SYB crane
S.Y.B. CRANE ENGINEERING AND SERVICE CO., LTD.

สำนักงานใหญ่ : 202/6 หมู่ที่ 6 ตำบลบางเพรียง อำเภอบางบ่อ จังหวัดสมุทรปราการ 10550
Head Office : 202/6 Moo 6 Tambon Bangprieng, Amphur Bangbo, Samutprakarn 10550
Tel. : 02-182-8388-9 Fax : 02-182-8387
E-mail : sybcrane@gmail.com

เลขประจำตัวผู้เสียภาษี / TAX ID
0115551002241

(ต้นฉบับ / Original)

ใบแจ้งหนี้ / ใบส่งสินค้า / ใบกำกับภาษี
Invoice / Delivery Order / Tax Invoice

(เอกสารออกเป็นชุด)
Document issuse in a set

นามลูกค้า : Customer	**บริษัท ซับเทอร่า จำกัด (สำนักงานใหญ่)**
ที่อยู่ : Address	เลขประจำตัวผู้เสียภาษี 0115564010891 858 หมู่ 2 ซอย 1C/1 นิคมอุตสาหกรรมบางปู ตำบลบางปูใหม่ อำเภอเมืองสมุทรปราการ จังหวัดสมุทรปราการ 10280

เลขที่/No. :	66120266
วันที่/Date :	14/12/2566
เลขที่ใบสั่งซื้อ/PO No. :	PO.6600099
กำหนดชำระเงิน/Payment Term :	สด
วันครบกำหนดชำระ/Due Date :	

ลำดับ Item	รายการสินค้า Description	จำนวน QTY.	หน่วย Unit	ราคาต่อหน่วย Unit Price	จำนวนเงิน Amount
1	ค่าแรงประกอบติดตั้งพร้อมสี ติดตั้งระบบไฟฟ้าทั้งระบบ + รื้อของเก่าโมดิฟาย	1	JOB	33,800.00	33,800.00
2	ค่าขนส่ง ไซด์งาน (รถบรรทุก)	2	JOB	6,000.00	12,000.00
				รวม	45,800.00
			มัดจำงวดที่ 1. 40%		

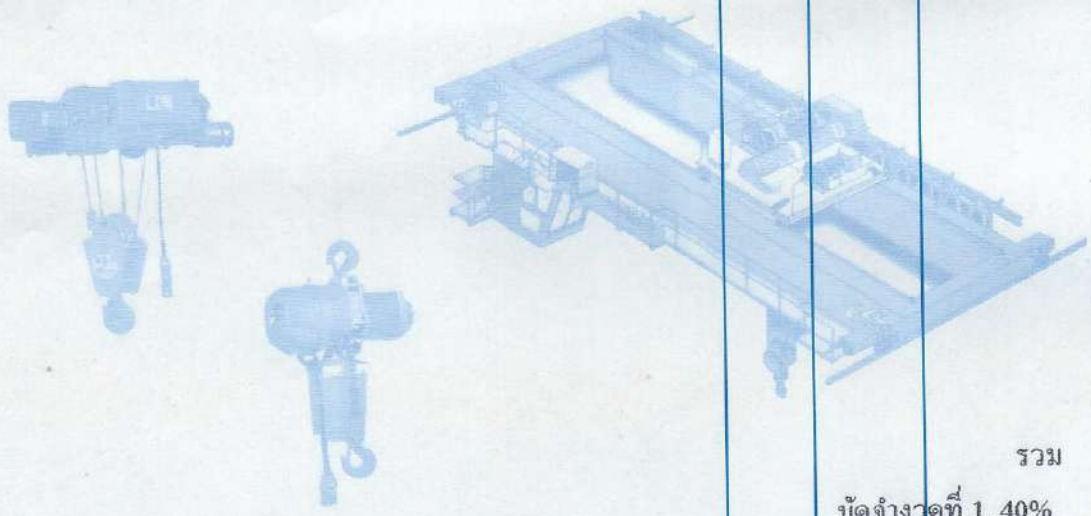

สินค้าตามใบส่งของนี้ แม้จะได้ส่งมอบแก่ผู้ซื้อแล้วก็ยังคงเป็นทรัพย์สินของผู้ขาย จนกว่าผู้ซื้อได้ชำระเงินเสร็จเรียบร้อยแล้ว
The above goods are the property of company until the remittance is paid and receipt is issued.

รวมเงิน Total	18,320.00
ภาษีมูลค่าเพิ่ม Vat	1,282.40
รวมเงินสุทธิ Grand Total	19,602.40

(ตัวหนังสือ) **หนึ่งหมื่นเก้าพันหกร้อยสองบาทสี่สิบสตางค์**

ได้รับสินค้าตามรายการข้างต้นไว้ถูกต้องในสภาพเรียบร้อย Received as per above in good order and condition		ในนาม : บริษัท เอส.วาย.บี.เครน เอ็นจิเนียริ่ง แอนด์ เซอร์วิส จำกัด For : S.Y.B.CRANE ENGINEERING AND SERVICE CO.,LTD.
ผู้รับของ/Received by วันที่/Date	ผู้ส่งของ/Delivery by วันที่/Date	ผู้มีอำนาจ/Authorized Signature วันที่/Date

บริษัท จิตอักษร 1991 จำกัด Tel. : 02-705-1484, 02-705-0650 Fax : 02-705-1484 E-mail : jitaksorn@hotmail.com

SYB-25691-K1-1D-01

บริษัท เอส.วาย.บี.เครน เอ็นจิเนียริ่ง แอนด์ เซอร์วิส จำกัด
S.Y.B.CRANE ENGINEERING AND SERVICE CO., LTD.

สำนักงานใหญ่ : 202/6 หมู่ที่ 6 ตำบลบางเพรียง อำเภอบางบ่อ จังหวัดสมุทรปราการ 10550
Head Office : 202/6 Moo 6 Tambon Bangprieng, Amphur Bangbo, Samutprakarn 10550
Tel. : 02-182-8388-9 Fax : 02-182-8387
E-mail : sybcrane@gmail.com

เลขประจำตัวผู้เสียภาษี / TAX ID
0115551002241

(ต้นฉบับ / Original)

ใบแจ้งหนี้ / ใบส่งสินค้า / ใบกำกับภาษี
Invoice / Delivery Order / Tax Invoice

(เอกสารออกเป็นชุด)
Document issuse in a set

นามลูกค้า : Customer **บริษัท ซับเทอร่า จำกัด (สำนักงานใหญ่)**
เลขประจำตัวผู้เสียภาษี 0115564010891
ที่อยู่ : Address 858 หมู่ 2 ซอย 1C/1 นิคมอุตสาหกรรมบางปู
ตำบลบางปูใหม่ อำเภอเมืองสมุทรปราการ
จังหวัดสมุทรปราการ 10280

เลขที่/No. : 66120267
วันที่/Date : 14/12/2566
เลขที่ใบสั่งซื้อ/PO No. PO.6600100
กำหนดชำระเงิน/Payment Term : สด
วันครบกำหนดชำระ/Due Date :

ลำดับ Item	รายการสินค้า Description	จำนวน QTY.	หน่วย Unit	ราคาต่อหน่วย Unit Price	จำนวนเงิน Amount
1	ชุดรอกโซ่ไฟฟ้า 1 TONS ชนิดรางเดี่ยว 1 SPEED	1	SET	69,000.00	69,000.00
2	ชุดขับสะพานเครน ขนาด 1 ตัน (Top Running End carrier) 1 SPEED	1	SET	80,000.00	80,000.00
3	ชุดสะพานเครน 1 ตัน แบบรางเดี่ยว SPAN 4.90 M.	1	SET	18,000.00	18,000.00
4	ชุดทางวิ่งเครน RUNWAT BEAM - RAIL ; 6 M. x 2 LINE	1	SET	39,800.00	39,800.00
5	ระบบไฟฟ้าทางขวาง (Cross-Travel Power) C-RAIL 2 LINE X 4.90 M.	1	SET	18,000.00	18,000.00
6	ระบบไฟฟ้าทางยาว (Long-Travel Power) HIGH TRO REEL X 6 M.	1	SET	9,000.00	9,000.00
7	อุปกรณ์ควบคุมการไฟฟ้า และ Control panel box 2 SPEED	1	SET	14,000.00	14,000.00
8	ลิมิตตัดวิ่งซ้าย-ขวา , หน้า-หลัง (แบบ SENSOR)	1	SET	17,000.00	17,000.00
				รวม	264,800.00
			มัดจำงวดที่ 1. 40%		

สินค้าตามใบส่งของนี้ แม้จะได้ส่งมอบแก่ผู้ซื้อแล้วก็ยังคงเป็นทรัพย์สินของผู้ขาย จนกว่าผู้ซื้อได้ชำระเงินเสร็จเรียบร้อยแล้ว
The above goods are the property of company until the remittance is paid and receipt is issued.

รวมเงิน Total	105,920.00
ภาษีมูลค่าเพิ่ม Vat	7,414.40
รวมเงินสุทธิ Grand Total	113,334.40

(ตัวหนังสือ) **หนึ่งแสนหนึ่งหมื่นสามพันสามร้อยสามสิบสี่บาทสี่สิบสตางค์**

ได้รับสินค้าตามรายการข้างต้นไว้ถูกต้องในสภาพเรียบร้อย
Received as per above in good order and condition

ผู้รับของ/Received by
วันที่/Date .....

ผู้ส่งของ/Delivery by
วันที่/Date .....

ในนาม : บริษัท เอส.วาย.บี.เครน เอ็นจิเนียริ่ง แอนด์ เซอร์วิส จำกัด
For : S.Y.B.CRANE ENGINEERING AND SERVICE CO.,LTD.

ผู้มีอำนาจ/Authorized Signature
วันที่/Date .....

บริษัท จิตอักษร 1991 จำกัด Tel. : 02-705-1484, 02-705-0650 Fax : 02-705-1484 E-mail : jitaksorn@hotmail.com

SYB-250914-K-JD-01

บริษัท เอส.วาย.บี.เครน เอ็นจิเนียริ่ง แอนด์ เซอร์วิส จำกัด
S.Y.B.CRANE ENGINEERING AND SERVICE CO., LTD.

สำนักงานใหญ่ : 202/6 หมู่ที่ 6 ตำบลบางเพรียง อำเภอบางบ่อ จังหวัดสมุทรปราการ 10550
Head Office : 202/6 Moo 6 Tambon Bangprieng, Amphur Bangbo, Samutprakarn 10550
Tel. : 02-182-8388-9 Fax : 02-182-8387
E-mail : sybcrane@gmail.com

เลขประจำตัวผู้เสียภาษี / TAX ID
0115551002241

(ต้นฉบับ / Original)

ใบแจ้งหนี้ / ใบส่งสินค้า / ใบกำกับภาษี
Invoice / Delivery Order / Tax Invoice

(เอกสารออกเป็นชุด)
Document issuse in a set

นามลูกค้า : Customer
บริษัท ซับเทอร่า จำกัด (สำนักงานใหญ่)
เลขประจำตัวผู้เสียภาษี 0115564010891
ที่อยู่ : Address
858 หมู่ 2 ซอย 1C/1 นิคมอุตสาหกรรมบางปู
ตำบลบางปูใหม่ อำเภอเมืองสมุทรปราการ
จังหวัดสมุทรปราการ 10280

เลขที่/No. : 66120268
วันที่/Date : 14/12/2566
เลขที่ใบสั่งซื้อ/PO No. : PO.6600100
กำหนดชำระเงิน/Payment Term : สด
วันครบกำหนดชำระ/Due Date :

ลำดับ Item	รายการสินค้า Description	จำนวน QTY.	หน่วย Unit	ราคาต่อหน่วย Unit Price	จำนวนเงิน Amount
1	ค่าแรงประกอบติดตั้งพร้อมสี+ติดตั้งระบบไฟฟ้าทั้งระบบ + รื้อของเก่าโมดิฟาย	1	JOB	43,800.00	43,800.00
2	ค่าขนส่ง ไซด์งาน (รถบรรทุก)	1	JOB	6,000.00	6,000.00
				รวม	49,800.00
			มัดจำงวดที่ 1. 40%		

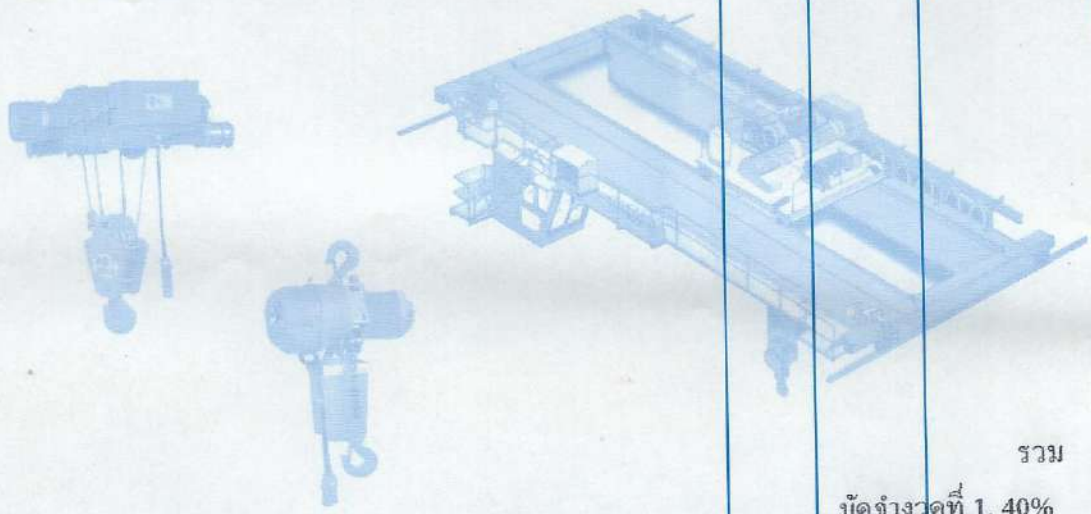

สินค้าตามใบส่งของนี้ แม้จะได้ส่งมอบแก่ผู้ซื้อแล้วก็ยังคงเป็นทรัพย์สินของผู้ขาย จนกว่าผู้ซื้อได้ชำระเงินเสร็จเรียบร้อยแล้ว
The above goods are the property of company until the remittance is paid and receipt is issued.

(ตัวหนังสือ) **สองหมื่นหนึ่งพันสามร้อยสิบสี่บาทสี่สิบสตางค์**

รวมเงิน Total	19,920.00
ภาษีมูลค่าเพิ่ม Vat	1,394.40
รวมเงินสุทธิ Grand Total	21,314.40

ได้รับสินค้าตามรายการข้างต้นไว้ถูกต้องในสภาพเรียบร้อย
Received as per above in good order and condition

ผู้รับของ/Received by
วันที่/Date .....

ผู้ส่งของ/Delivery by
วันที่/Date .....

ในนาม : บริษัท เอส.วาย.บี.เครน เอ็นจิเนียริ่ง แอนด์ เซอร์วิส จำกัด
For : S.Y.B.CRANE ENGINEERING AND SERVICE CO.,LTD.

ผู้มีอำนาจ/Authorized Signature
วันที่/Date .....

บริษัท จิตต์กษร 1991 จำกัด Tel. : 02-705-1484, 02-705-0650 Fax : 02-705-1484 E-mail : jitaksorn@hotmail.com

บริษัท เอส.วาย.บี.เครน เอ็นจิเนียริ่ง แอนด์ เซอร์วิส จำกัด
S.Y.B.CRANE ENGINEERING AND SERVICE CO., LTD.

สำนักงานใหญ่ : 202/6 หมู่ที่ 6 ตำบลบางเพรียง อำเภอบางบ่อ จังหวัดสมุทรปราการ 10550
Head Office : 202/6 Moo 6 Tambon Bangprieng, Amphur Bangbo, Samutprakarn 10550
Tel. : 02-182-8388-9 Fax : 02-182-8387
E-mail : sybcrane@gmail.com

เลขประจำตัวผู้เสียภาษี / TAX ID
0115551002241

(ต้นฉบับ / Original)

ใบแจ้งหนี้ / ใบส่งสินค้า / ใบกำกับภาษี
Invoice / Delivery Order / Tax Invoice

(เอกสารออกเป็นชุด)
Document issuse in a set

นามลูกค้า : Customer **บริษัท ซับเทอร่า จำกัด (สำนักงานใหญ่)**
ที่อยู่ : Address
เลขประจำตัวผู้เสียภาษี 0115564010891
858 หมู่ 2 ซอย 1C/1 นิคมอุตสาหกรรมบางปู
ตำบลบางปูใหม่ อำเภอเมืองสมุทรปราการ
จังหวัดสมุทรปราการ 10280

เลขที่/No. : 66120269
วันที่/Date : 14/12/2566
เลขที่ใบสั่งซื้อ/PO No. PO.6600101
กำหนดชำระเงิน/Payment Term : สด
วันครบกำหนดชำระ/Due Date :

ลำดับ Item	รายการสินค้า Description	จำนวน QTY.	หน่วย Unit	ราคาต่อหน่วย Unit Price	จำนวนเงิน Amount
1	ชุดรอกโซ่ไฟฟ้า 1 TONS ชนิดรางเดี่ยว 1 SPEED	1	SET	69,000.00	69,000.00
2	ชุดขับสะพานเครน ขนาด 1 ตัน (Top Running End carrier) 1 SPEED	1	SET	80,000.00	80,000.00
3	ชุดสะพานเครน 1 ตัน แบบรางเดี่ยว SPAN 2.45 M.	1	SET	18,000.00	18,000.00
4	ชุดทางวิ่งเครน RUNWAT BEAM - RAIL ; 6 M. x 2 LINE	1	SET	39,800.00	39,800.00
5	ระบบไฟฟ้าทางขวาง (Cross-Travel Power) C-RAIL 2 LINE X 2.45 M.	1	SET	12,000.00	12,000.00
6	ระบบไฟฟ้าทางยาว (Long-Travel Power) HIGH TRO REEL X 6 M.	1	SET	9,000.00	9,000.00
7	อุปกรณ์ควบคุมการไฟฟ้า และ Control panel box 2 SPEED	1	SET	14,000.00	14,000.00
8	ลิมิตตัดวิ่งซ้าย-ขวา , หน้า-หลัง (แบบ SENSOR)	1	SET	17,000.00	17,000.00
				รวม	258,800.00
				มัดจำงวดที่ 1. 40%	

สินค้าตามใบส่งของนี้ แม้จะได้ส่งมอบแก่ผู้ซื้อแล้วก็ยังคงเป็นทรัพย์สินของผู้ขาย จนกว่าผู้ซื้อได้ชำระเงินเสร็จเรียบร้อยแล้ว
The above goods are the property of company until the remittance is paid and receipt is issued.

รวมเงิน Total	103,520.00
ภาษีมูลค่าเพิ่ม Vat	7,246.40
รวมเงินสุทธิ Grand Total	110,766.40

(ตัวหนังสือ) **หนึ่งแสนหนึ่งหมื่นเจ็ดร้อยหกสิบหกบาทสี่สิบสตางค์**

ได้รับสินค้าตามรายการข้างต้นไว้ถูกต้องในสภาพเรียบร้อย
Received as per above in good order and condition

ผู้รับของ/Received by
วันที่/Date .....

ผู้ส่งของ/Delivery by
วันที่/Date .....

ในนาม : บริษัท เอส.วาย.บี.เครน เอ็นจิเนียริ่ง แอนด์ เซอร์วิส จำกัด
For : S.Y.B.CRANE ENGINEERING AND SERVICE CO.,LTD.

ผู้มีอำนาจ/Authorized Signature
วันที่/Date .....

บริษัท จิตอักษร 1991 จำกัด Tel. : 02-705-1484, 02-705-0650 Fax : 02-705-1484 E-mail : jitaksorn@hotmail.com

บริษัท เอส.วาย.บี.เครน เอ็นจิเนียริ่ง แอนด์ เซอร์วิส จำกัด
S.Y.B.CRANE ENGINEERING AND SERVICE CO., LTD.

SYB crane
S.Y.B. CRANE ENGINEERING AND SERVICE CO., LTD.

สำนักงานใหญ่ : 202/6 หมู่ที่ 6 ตำบลบางเพรียง อำเภอบางบ่อ จังหวัดสมุทรปราการ 10550
Head Office : 202/6 Moo 6 Tambon Bangprieng, Amphur Bangbo, Samutprakarn 10550
Tel. : 02-182-8388-9 Fax : 02-182-8387
E-mail : sybcrane@gmail.com

เลขประจำตัวผู้เสียภาษี / TAX ID
0115551002241

(ต้นฉบับ / Original)

ใบแจ้งหนี้ / ใบส่งสินค้า / ใบกำกับภาษี
Invoice / Delivery Order / Tax Invoice

(เอกสารออกเป็นชุด)
Document issuse in a set

นามลูกค้า : Customer
บริษัท ซับเทอร่า จำกัด (สำนักงานใหญ่)
เลขประจำตัวผู้เสียภาษี 0115564010891
ที่อยู่ : Address
858 หมู่ 2 ซอย 1C/1 นิคมอุตสาหกรรมบางปู
ตำบลบางปูใหม่ อำเภอเมืองสมุทรปราการ
จังหวัดสมุทรปราการ 10280

เลขที่/No. : 66120270
วันที่/Date : 14/12/2566
เลขที่ใบสั่งซื้อ/PO No. : PO.6600101
กำหนดชำระเงิน/Payment Term : สด
วันครบกำหนดชำระ/Due Date :

ลำดับ Item	รายการสินค้า Description	จำนวน QTY.	หน่วย Unit	ราคาต่อหน่วย Unit Price	จำนวนเงิน Amount
1	ค่าแรงประกอบติดตั้งพร้อมสี+ติดตั้งระบบไฟฟ้าทั้งระบบ + รื้อของเก่าโมติฟ่าย	1	JOB	35,200.00	35,200.00
2	ค่าขนส่ง ไซด์งาน (รถบรรทุก)	1	JOB	6,000.00	6,000.00
				รวม	41,200.00
			มัดจำงวดที่ 1. 40%		

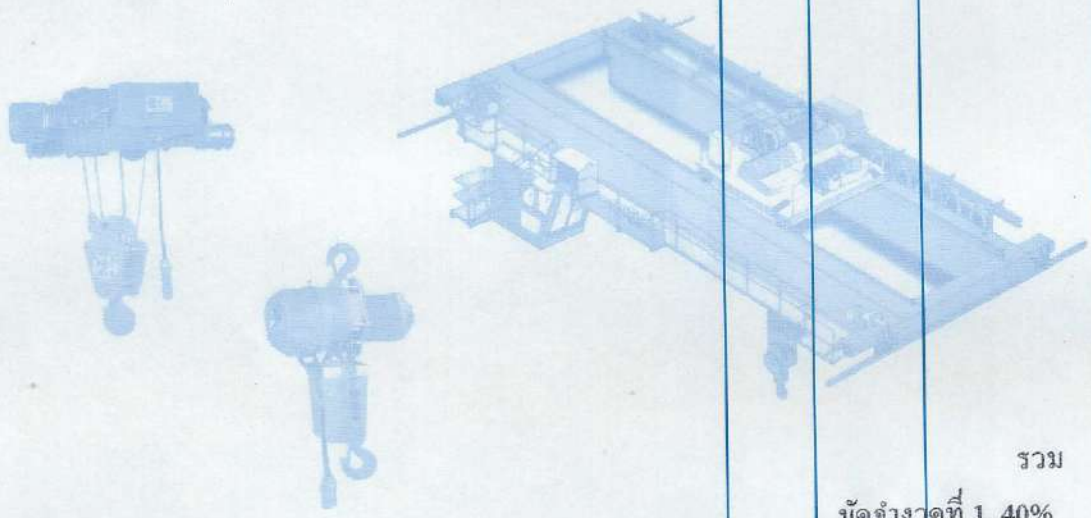

สินค้าตามใบส่งของนี้ แม้จะได้ส่งมอบแก่ผู้ซื้อแล้วก็ยังคงเป็นทรัพย์สินของผู้ขาย จนกว่าผู้ซื้อได้ชำระเงินเสร็จเรียบร้อยแล้ว
The above goods are the property of company until the remittance is paid and receipt is issued.

รวมเงิน Total	16,480.00
ภาษีมูลค่าเพิ่ม Vat	1,153.60
รวมเงินสุทธิ Grand Total	17,633.60

(ตัวหนังสือ) **หนึ่งหมื่นเจ็ดพันหกร้อยสามสิบสามบาทหกสิบสตางค์**

ได้รับสินค้าตามรายการข้างต้นไว้ถูกต้องในสภาพเรียบร้อย
Received as per above in good order and condition

ผู้รับของ/Received by
วันที่/Date .....

ผู้ส่งของ/Delivery by
วันที่/Date .....

ในนาม : บริษัท เอส.วาย.บี.เครน เอ็นจิเนียริ่ง แอนด์ เซอร์วิส จำกัด
For : S.Y.B.CRANE ENGINEERING AND SERVICE CO.,LTD.

ผู้มีอำนาจ/Authorized Signature
วันที่/Date .....

บริษัท จิตอักษร 1991 จำกัด Tel.: 02-705-1484, 02-705-0650 Fax : 02-705-1484 E-mail : jittaksorn@hotmail.com

SYB-250914-R1-DO-01

254-2-33752-7 2001 0254 บจก.เอส.วาย.บี.เครน เอ็นจิเนียริ่ง แอนด์ เซอร์วิส Br.0254
29/06/18 13:23:05 K0555819 CPB
Old0072814956 New0075254287

ข้อกำหนดและเงื่อนไขเงินฝากออมทรัพย์ 活期储蓄存款账户的条款与条件 Terms and Conditions of Savings Deposit

1. [illegible] This passbook is required when contacting our bank.
2. [illegible] This booklet is only an account passbook. The balance shown herein will not be deemed correct unless verified by the corresponding balance shown in the account kept by and at our bank.
3. [illegible] ความยินยอมเป็นหนังสือจากธนาคารแล้วเท่านั้น
[illegible] The right to funds in this deposit account/passbook is not transferable, nor can it be used as security for a third party unless written consent is given by the Bank. The depositor may not make any changes on, or tear any pages off of, this passbook.
4. [illegible] For withdrawals from this account or the closing of it at any branch, please show proper identification.
5. [illegible] In case of loss of this passbook, the account owner must file a police report and notify our bank in writing or via the channels specified at the branch where the account was opened.
6. [illegible] An account that has been dormant and has not maintained a minimum balance as specified by our bank will be closed, and/or be subject to a maintenance fee at the rate and in the manner prescribed by our bank.

9851004-3-18 (120 g.) สอบถามข้อมูลเพิ่มเติม K-Contact Center 02-8888888 หรือ www.kasikornbank.com

สำนักงาน
办事处 สาขาคลองด่าน
OFFICE

ธนาคารกสิกรไทย
开泰银行 KASIKORNBANK

เลขที่บัญชี
账户号码 254-2-33752-7
A/C NO.

ชื่อ 账户名称 NAME

บจก.เอส.วาย.บี.เครน เอ็นจิเนียริ่ง แอนด์ เซอร์วิส

ต่อจากสมุด 0072814956

เงินฝากนี้ได้รับความคุ้มครองจากสถาบันคุ้มครองเงินฝากตามจำนวนที่กำหนดไว้ในกฎหมาย
[illegible] This deposit shall be protected by the Deposit Protection Agency in the amount specified in the relevant law.

สาขาผู้ให้บริการ 0254 K0555819 75254287
บัญชีเงินฝากออมทรัพย์

ธนาคารไม่มีนโยบายรับฝากสมุดบัญชีทุกประเภทของลูกค้า
本行不为客户保管存款账户存折的政策 The Bank will not hold customer passbooks of any type