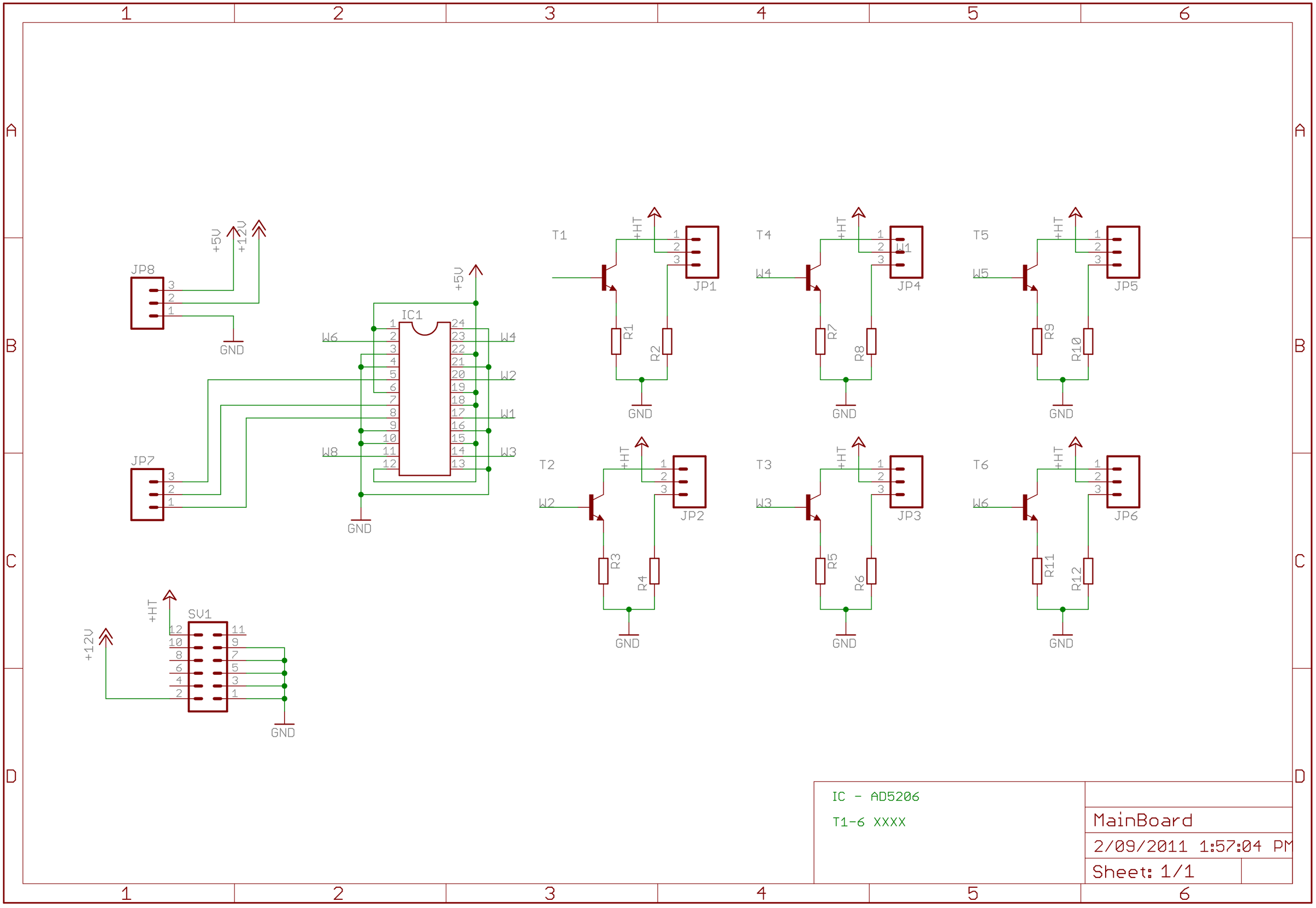
JP8
+5V
+12V
GND
JP7
IC1
W6
W8
W4
W2
W1
W3
T1
T2
T3
T4
T5
T6
+HT
R1
R2
R3
R4
R5
R6
R7
R8
R9
R10
R11
R12
JP1
JP2
JP3
JP4
JP5
JP6
SV1
IC - AD5206
T1-6 XXXX
MainBoard
2/09/2011 1:57:04 PM
Sheet: 1/1