Téléchargé depuis www.lampe-videoprojecteur.info

MITSUBISHI ELECTRIC

FRANÇAIS

PROJECTEUR DLP™

MODELE

HC910

Manuel utilisateur

HC910

Ce manuel utilisateur contient des informations importantes.
Lisez-le attentivement avant d'utiliser votre projecteur.

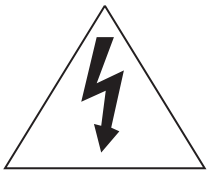

ATTENTION

RISQUE D'ÉLECTROCUTION
NE PAS OUVRIR

ATTENTION : POUR ÉVITER TOUT RISQUE D'ÉLECTROCUTION,
N'OUVREZ PAS LE CAPOT (NI LA FACE ARRIÈRE) DE L'APPAREIL
CET APPAREIL NE CONTIENT AUCUN COMPOSANT RÉPARABLE PAR L'UTILISATEUR
CONFIEZ SON ENTRETIEN ET SON DÉPANNAGE EXCLUSIVEMENT À UN TECHNICIEN QUALIFIÉ.

Le symbole de l'éclair dans un triangle équilatéral est destiné à prévenir l'utilisateur de l'existence d'une "tension dangereuse" non isolée à l'intérieur du châssis et suffisamment élevée pour représenter un risque d'électrocution.

Le point d'exclamation dans un triangle équilatéral est destiné à prévenir l'utilisateur de l'existence d'instructions importantes relatives au fonctionnement et à la maintenance (entretien) dans la documentation d'accompagnement de l'appareil.

AVERTISSEMENT :

AFIN D'ÉVITER TOUT RISQUE D'INCENDIE OU D'ÉLECTROCUTION, N'EXPOSEZ PAS CET APPAREIL À LA PLUIE OU À L'HUMIDITÉ.

ATTENTION :

AFIN D'ÉVITER TOUT RISQUE D'ÉLECTROCUTION, N'UTILISEZ PAS CETTE FICHE (POLARISÉE) AVEC UN PROLONGATEUR, UNE EMBASE OU UNE PRISE ÉLECTRIQUE S'IL N'EST PAS POSSIBLE D'EN FICHER TOTALEMENT LES LAMELLES.

REMARQUE :

ÉTANT DONNÉ QUE CE PROJECTEUR EST UN ÉQUIPEMENT ENFICHABLE, LA PRISE ÉLECTRIQUE UTILISÉE DOIT SE TROUVER À PROXIMITÉ ET ÊTRE FACILEMENT ACCESSIBLE.

AVERTISSEMENT

Utilisez le cordon d'alimentation livré avec l'appareil. L'utilisation d'un autre cordon d'alimentation risque de provoquer des interférences avec les postes de radio et les téléviseurs.

Utilisez le câble RS-232C et le câble RVB avec l'équipement afin de limiter les interférences au niveau d'un appareil de Classe B FCC.

Cet équipement doit être raccordé à la masse.

NE REGARDEZ PAS DIRECTEMENT DANS L'OBJECTIF LORSQUE LE PROJECTEUR EST SOUS TENSION.

ATTENTION

Cet appareil ne doit pas être utilisé dans une salle informatique conformément à la Norme relative à la protection des ordinateurs et des équipements informatiques, ANSI/NFPA 75.

Utilisation du projecteur en Europe :

DÉCLARATION DE CONFORMITÉ

Ce projecteur est conforme aux exigences de la Directive européenne 89/336/CEE "Directive CE", modifiée par la Directive 92/31/CEE et 93/68/CEE, et à la Directive 73/23/CEE "Directive basse tension", modifiée par la Directive 93/68/CEE.

Le niveau de susceptibilité électromagnétique a été choisi afin d'assurer le bon fonctionnement en zones résidentielles, dans des locaux commerciaux et de petite industrie et en petites entreprises, tant à l'intérieur qu'à l'extérieur des bâtiments. Tous les lieux d'utilisation sont caractérisés par leur raccordement au réseau public de distribution électrique basse tension.

AVERTISSEMENT

Utilisez le câble RS-232C et le câble RVB avec l'équipement afin de limiter les interférences au niveau d'un appareil de Classe B EN55022.
Respectez tous les AVERTISSEMENT.

Table des matières

Informations importantes relatives à la sécurité 4
Préparation du projecteur 6
Utilisation de la télécommande 9
Installation du projecteur 10
Projection d'images vidéo 12
Projection d'images informatiques.....18
Utilisation des menus 21
Réglage des images projetées 24
Fonctions avancées 27
Demande d'installation 28
Utilisation de filtre.....29
Remplacement de la lampe 30
Dépannage 32
Voyants 35
Spécifications 36

Votre produit Mitsubishi Electric est conçu et fabriqué avec des matèriels et des composants de qualité supérieure qui peuvent être recyclés et réutilisés.

Ce symbole signifie que les équipements électriques et électroniques, à la fin de leur durée de service, doivent être éliminés séparément des ordures ménagères.

Nous vous prions donc de confier cet équipement à votre centre local de collecte/recyclage.

Dans l'Union Européenne, il existe des systèmes sélectifs de collecte pour les produits électriques et électroniques usagés.

Aidez-nous à conserver l'environnement dans lequel nous vivons !

Les machines ou appareils électriques et électroniques contiennent souvent des matières qui, si elles sont traitées ou éliminées de manière inappropriée, peuvent s'avérer potentiellement dangereuses pour la santé humaine et pour l'environnement.
Cependant, ces matières sont nécessaires au bon fonctionnement de votre appareil ou de votre machine. Pour cette raison, il vous est demandé de ne pas vous débarrasser de votre appareil ou machine usagé avec vos ordures ménagères.

Déclarations de marques

Macintosh est une marque déposée d'Apple Computer, Inc.
DLP™, Digital Micromirror Device et DMD sont des marques de Texas Instruments.
Les autres noms de marques ou de produits sont des marques ou des marques déposées de leurs propriétaires respectifs.

Informations importantes relatives à la sécurité

Nous vous recommandons de lire toutes les instructions concernant votre projecteur et de les conserver afin de pouvoir les consulter ultérieurement. Respectez tous les avertissements et instructions figurant sur le projecteur.

1. Lecture des instructions
   Lisez toutes les instructions relatives à la sécurité et au fonctionnement avant d'utiliser cet appareil.
2. Conservation des instructions
   Conservez les instructions relatives à la sécurité et au fonctionnement afin de pouvoir les consulter ultérieurement.
3. Avertissements
   Respectez scrupuleusement tous les avertissements figurant sur l'appareil et dans les instructions d'utilisation.
4. Instructions
   Respectez toutes les instructions d'utilisation.
5. Nettoyage
   Avant de nettoyer le projecteur, débranchez-le de la prise murale. N'utilisez pas de produits de nettoyage en aérosol : utilisez un chiffon doux et humide.
6. Accessoires et équipements
   N'ajoutez jamais d'accessoires et/ou d'équipements sans obtenir préalablement l'accord du fabricant car il existe un risque d'incendie, d'électrocution ou de blessures physiques.
7. Eau et humidité
   N'utilisez pas le projecteur à proximité de l'eau et ne le mettez jamais en contact avec de l'eau.
8. Accessoires
   N'installez pas le projecteur sur un chariot, un pied, un trépied, un support ou une table instable. Utilisez exclusivement les chariots, pieds, trépieds, supports ou tables recommandés par le fabricant ou fournis avec le projecteur. Le montage de l'appareil doit se faire conformément aux instructions du fabricant et à l'aide d'un accessoire de montage recommandé par celui-ci.

   Lorsque l'appareil est installé sur un chariot, déplacez-le avec précaution. Les arrêts brutaux, les efforts excessifs et les surfaces inégales risquent de provoquer le renversement du chariot.
9. Ventilation
   Le châssis comporte des fentes et des orifices de ventilation destinés à assurer la fiabilité de fonctionnement du projecteur et à éviter toute surchauffe. Évitez d'obstruer ces orifices ou de permettre leur obstruction en plaçant le projecteur sur un lit, un canapé, une couverture ou une étagère. Vérifiez la bonne ventilation et le respect des instructions du fabricant.
10. Sources d'alimentation
    Ce projecteur doit uniquement être utilisé avec la source d'alimentation indiquée sur l'étiquette d'identification. Si vous avez un doute quant au type d'alimentation, consultez votre revendeur local ou votre compagnie d'électricité.
11. Protection du cordon d'alimentation
    Les cordons d'alimentation doivent être disposés de manière à ne pas être piétinés ni aplatis par des objets placés sur ou contre eux. Vérifiez tout particulièrement les fiches, les embases et les points de sortie de l'appareil. Ne placez pas le cordon d'alimentation sous un tapis.
12. Surcharge
    Évitez de surcharger les prises murales et les prolongateurs car il existe un risque d'incendie ou d'électrocution.
13. Objets et liquides
    N'introduisez jamais de corps étrangers dans les orifices du projecteur car ils pourraient entrer en contact avec des points de tension dangereux ou provoquer des courts-circuits pouvant entraîner un risque d'incendie ou d'électrocution. Ne renversez jamais de liquide sur le projecteur.
14. Dépannage
    Ne tentez pas de dépanner le projecteur vous-même. Le dépannage doit être effectué par un technicien qualifié.
15. Problèmes nécessitant un dépannage
    Débranchez le projecteur de la prise murale et contactez un réparateur qualifié si :
    (a) le cordon d'alimentation ou la fiche est détérioré.
    (b) du liquide a été renversé ou des objets sont tombés dans le projecteur.
    (c) le projecteur ne fonctionne pas normalement alors que vous avez respecté les instructions d'utilisation. Réglez uniquement les commandes décrites dans les instructions d'utilisation. Ne tentez pas de régler les autres commandes : vous risqueriez d'endommager le projecteur. Pour le remettre en état de marche, vous devrez alors impérativement faire appel à un technicien qualifié.
    (d) le projecteur a été exposé à la pluie ou à l'eau.
    (e) le projecteur est tombé ou le châssis a été détérioré.
    (f) les performances du projecteur sont nettement diminuées : cela indique la nécessité d'une intervention.
16. Pièces de rechange
    Si des éléments doivent être remplacés, vérifiez que le technicien utilise les pièces de rechange spécifiées par le fabricant ou des pièces dont les caractéristiques sont identiques à celles des pièces d'origine. Toute substitution non autorisée est susceptible de provoquer un incendie, une électrocution ou d'autres types de risques.
17. Contrôle de sécurité
    À la suite d'une réparation ou d'une maintenance, demandez au technicien d'effectuer les contrôles permettant de s'assurer que le projecteur fonctionne en toute sécurité.

AVERTISSEMENT :

S'il se produit quelque chose d'anormal avec le projecteur, débranchez-le immédiatement.

Si de la fumée, des bruits ou des odeurs étranges proviennent du projecteur, ne l'utilisez pas. Cela pourrait provoquer un incendie ou un choc électrique. Dans ce cas, débranchez-le immédiatement et contactez votre revendeur.

Ne démontez jamais le boîtier.

Ce projecteur renferme des circuits haute tension. Un contact accidentel peut provoquer un choc électrique. Ne tentez pas de réparer ou d'intervenir sur ce produit vous-même, sauf dans la mesure prescrite dans le mode d'emploi. Si vous souhaitez réparer, régler ou inspecter le projecteur, contactez votre revendeur.

Ne modifiez pas le projecteur.

Cela pourrait provoquer un incendie ou un choc électrique.

Ne continuez pas à utiliser un projecteur endommagé.

Si le projecteur a subi une chute et que son boîtier est endommagé, débranchez le projecteur et contactez votre revendeur pour qu'il l'examine. Si vous continuez à utiliser le projecteur endommagé, vous risquez de provoquer un incendie.

Ne démontez jamais le boîtier.

Cela pourrait provoquer un incendie.

Utilisez la tension correcte.

Si vous utilisez une tension incorrecte, vous risquez de provoquer un incendie.

Ne placez pas le projecteur sur une surface irrégulière.

Placez le projecteur uniquement sur une surface plane et stable. Veuillez ne pas placer l'équipement sur des surfaces instables.

Ne regardez pas dans l'objectif lorsque le projecteur fonctionne. Vous pourriez vous blesser les yeux.

Ne laissez jamais des enfants regarder dans l'objectif lorsque le projecteur fonctionne.

N'éteignez pas l'alimentation et ne débranchez pas le projecteur pendant qu'il fonctionne.

Vous risqueriez de griller la lampe ou de provoquer un incendie, un choc électrique ou d'autres problèmes. Attendez que le ventilateur s'arrête avant de débrancher l'appareil.

Ne touchez pas les grilles de sortie de l'air et la grille de ventilation de l'appareil.

Ne touchez pas ces éléments et ne posez pas d'autre appareil à proximité, car ils deviennent brûlants lorsque le projecteur fonctionne. La grille de sortie de l'air et la grille de ventilation peuvent provoquer des blessures ou endommager les autres appareils. De même, ne posez pas le projecteur sur un bureau qui ne résisterait pas bien à la chaleur.

Ne regardez pas dans la grille de sortie d'air lorsque le projecteur fonctionne.

La chaleur, la poussière, etc. qui en sortent risquent de vous faire mal aux yeux.

Ne pas obstruer l'arrivée d'air ni les grilles d'échappement.

Si ces sections sont obstruées, l'intérieur du projecteur risque de chauffer, ce qui entraînerait une détérioration de la qualité du projecteur et un feu.

Emplacement d'installation

Par mesure de sécurité, ne placez le projecteur à aucun emplacement soumis à des températures et à une humidité élevées. Lors du fonctionnement, respectez la température, l'humidité et l'altitude indiquées ci-dessous.

- Température de fonctionnement : entre +5°C (+41°F) et +35°C (+95°F)
- Humidité de fonctionnement : entre 30 % et 90 %
- Ne placez jamais un appareil qui produit de la chaleur sous le projecteur, sous peine de provoquer une surchauffe.
- N'installez pas le projecteur sur une surface instable ou soumise à des vibrations.
- N'installez pas le projecteur près d'un appareil produisant un fort champ magnétique. Évitez également d'installer le projecteur à proximité d'un câble transmettant une forte intensité de courant.
- Placez le projecteur sur une surface résistante et dépourvue de vibrations. Autrement, il pourrait tomber et provoquer des blessures ou des dommages graves.
- Ne mettez pas le projecteur debout. Il pourrait tomber et provoquer des blessures ou des dommages graves.
- Une inclinaison du projecteur supérieure à ±10° (droite et gauche) ou à ±15° (avant et arrière) peut provoquer des problèmes ou l'explosion de la lampe.
- Ne placez pas le projecteur à proximité d'une installation de conditionnement d'air ou d'un chauffage, afin d'éviter que les grilles d'entrée et de sortie de l'air ne soient exposées à de l'air chaud.

DÉCLARATION DE CONFORMITÉ FCC

Ce matériel a été testé et s'est avéré conforme aux limites pour les appareils numériques de Classe B, conformément à la Partie 15 du règlement FCC. Ces limites sont conçues pour fournir une protection raisonnable contre les interférences nuisibles dans une installation résidentielle.
Ce matériel génère, utilise et peut émettre de l'énergie de fréquence radio et, s'il n'est pas installé et utilisé conformément aux instructions, il peut causer des interférences nuisibles aux communications radio. Cependant, il n'est pas garanti que des interférences ne se produiront pas sur certains types d'installations. Si ce matériel cause des interférences nuisibles à la réception radio ou télé, cela pouvant être déterminé en éteignant et en allumant le matériel, il est conseillé à l'utilisateur d'essayer de corriger ces interférences en prenant une ou plusieurs des mesures suivantes :

- Réorientez ou déplacez l'antenne de réception.
- Augmentez l'écart entre le matériel et le récepteur.
- Connectez le matériel sur une prise de courant placée sur un circuit différent de celui auquel le récepteur est connecté.
- Consultez votre revendeur ou un technicien Radio/TV expérimenté afin de leur demander conseil.

Les changements ou modifications non-approuvés expressément par Mitsubishi peuvent annuler le droit de l'utilisateur à faire fonctionner ce matériel.

DÉCLARATION DE CONFORMITÉ D'INDUSTRY CANADA

Cet appareil numérique de la classe B est conforme à la norme NMB-003 du Canada.

Préparation du projecteur

Vérification des accessoires

Les accessoires suivants sont fournis avec le projecteur. Vérifiez que tous les accessoires figurent dans l'emballage.

■ Câbles

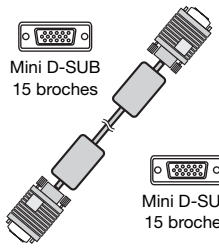

Câble RVB pour PC
(246C521-10)

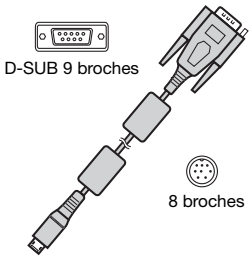

Câble RS-232C
(246C508-10)

- Utilisé pour contrôler le projecteur par ordinateur.

■ Élements d'alimentation

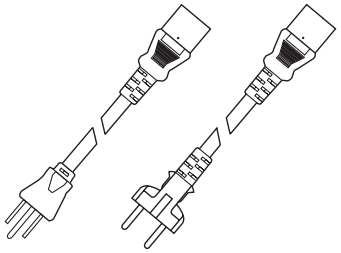

Cordon d'alimentation (deux)
(246C483-10, 246C383-20)

■ Élements de la télécommande

Télécommande
(290P133-10)

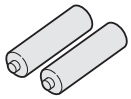

Pile R03 (AAA)
(deux)

■ Élements de la filtre

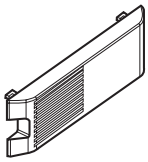

Couvercle de filtre
(Filtre) (761B421-20)

Capuchon
(761C765-10)

■ Autres

- Cache d'objectif (fixé au projecteur)
- Manuel utilisateur (Anglais uniquement) (871D420-70)
- CD-ROM (avec manuel utilisateur) (919C137-30)
- Manuel de sûreté (871D421-30)
- Démarrage rapide (857D064-70)

Important :

- Les cordons d'alimentation fournis doivent être utilisés exclusivement avec ce produit. Ne les utilisez jamais avec d' autres produits.

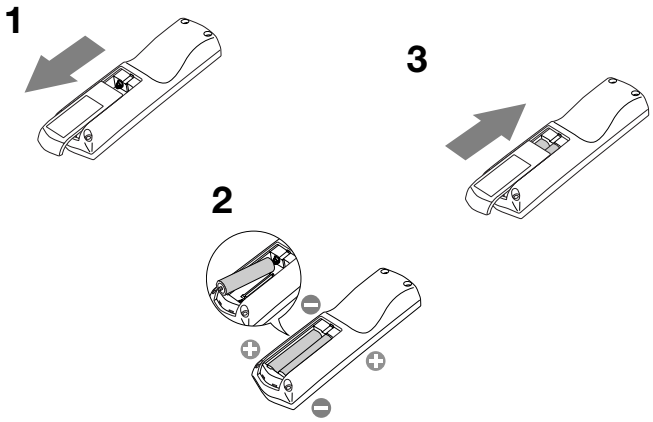

Installation des piles dans la télécommande

1. Ouvrez le couvercle arrière de la télécommande.
2. Vérifiez la polarité (+), (-) des piles et insérez-les en positionnant le côté (-) en premier.
   - Si vous positionnez le côté (+) en premier, vous risquez d' être gêné par le ressort lors de l'insertion du côté (-). Si vous forcez l'insertion de la pile, vous risquez de déchirer l'étiquette extérieure et de provoquer ensuite un court-circuit et un échauffement.
3. Refermez le couvercle arrière.

Important :

- Utilisez deux piles AAA (R03).
- Si la télécommande ne fonctionne plus correctement, remplacez les deux piles.

ATTENTION:

- L'utilisation d'une batterie d'un type incorrect peut entraîner une explosion.
- Utilisez uniquement des piles au carbone-zinc ou alcalines-bioxyde de manganèse.
- Rebutez les piles usagées selon la réglementation locale en vigueur.
- Une utilisation incorrecte des batteries peut entraîner une explosion. Vous ne devez pas recharger, démonter ou jeter les batteries dans le feu.
- Veillez à manipuler les batteries conformément aux instructions.
- Installez la batterie en orientant correctement son côté positif (+) et négatif (-), comme indiqué sur la télécommande.
- Tenez les batteries hors de portée des enfants et des animaux domestiques.
- Si vous n'utilisez pas la télécommande pendant un certain temps, retirez la batterie.
- N'associez pas une nouvelle batterie avec une batterie plus ancienne.
- Si la solution que contiennent les batteries entre en contact avec votre peau ou vos vêtements, rincez-les avec de l'eau. Si la solution entre en contact avec vos yeux, rincez-les avec de l'eau et consultez un médecin.

Présentation

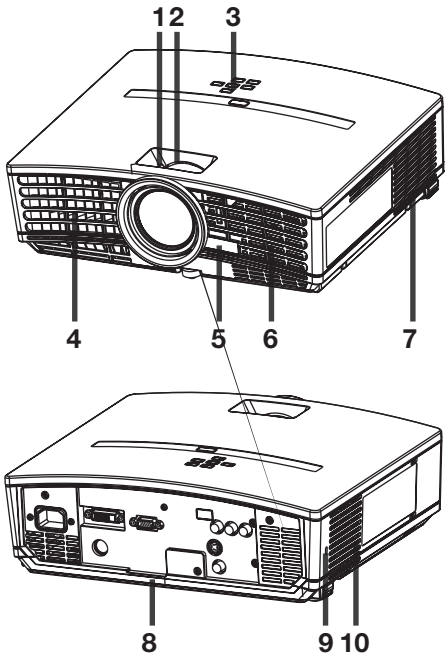

1 Bague de mise au point
2 Bague de zoom
3 Panneau de commande
4 Grille de sortie d'air
5 Capteur de la télécommande (Avant)
6 Grille d'entrée d'air
7 Grille de sortie d'air
8 Panneau de branchement
9 Connecteur standard de verrouillage Kensington
10 Grille d'entrée d'air

Panneau de commande

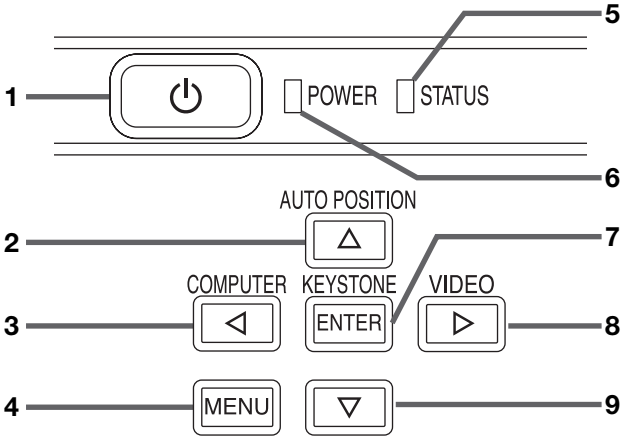

1 Bouton POWER
2 Bouton AUTO POSITION/▲
3 Bouton COMPUTER/◀
4 Bouton MENU
5 Voyant STATUS
6 Voyant POWER
7 Bouton KEYSTONE/ENTER
8 Bouton VIDEO/▶
9 Bouton ▼

Important :

- Lorsque le menu ou l'écran de réglage de la correction trapézoïdale ou d'entrée du mot de passe est affiché, les boutons COMPUTER, VIDEO et AUTO POSITION servent respectivement de boutons ◀, ▶ et ▲.
- Lorsque le menu est affiché à l'écran, la bouton KEYSTONE fonctionne comme la bouton ENTER.

Panneau de branchement

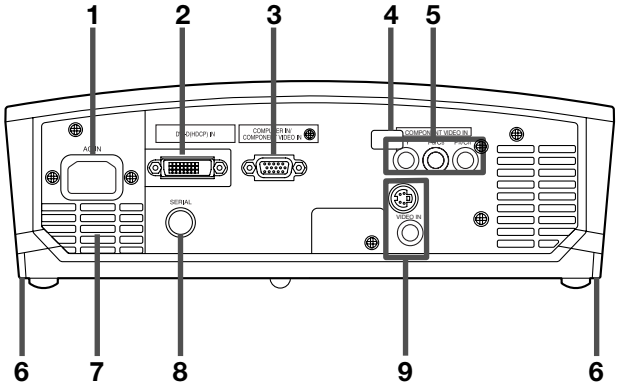

1 Prise d'alimentation
2 Borne DVI-D (HDCP) IN (DVI-D 24 broches)
3 Borne COMPUTER IN/COMPONENT VIDEO IN (Mini D-SUB 15 broches)
4 Capteur de télécommande (Arrière)
5 Bornes COMPONENT VIDEO IN
6 Boutons de réglage au pied (Gauche/Droit)
7 Grille de sortie d'air
8 Borne SERIAL (Série) (8 broches)
   - Utilisé pour contrôler le projecteur par ordinateur. Contacter son revendeur pour les détails.
9 Bornes d'entrée VIDEO IN/S-VIDEO IN

Vue de dessous

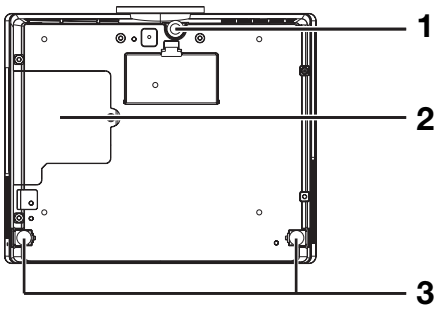

1 Pied de réglage (Avant)
2 Couvercle de la lampe
3 Pied de réglage (Arrière)

Attention :
Ne remplacez pas la lampe immédiatement après avoir utilisé le projecteur : celle-ci est extrêmement chaude et vous risqueriez de vous brûler grièvement.

Télécommande

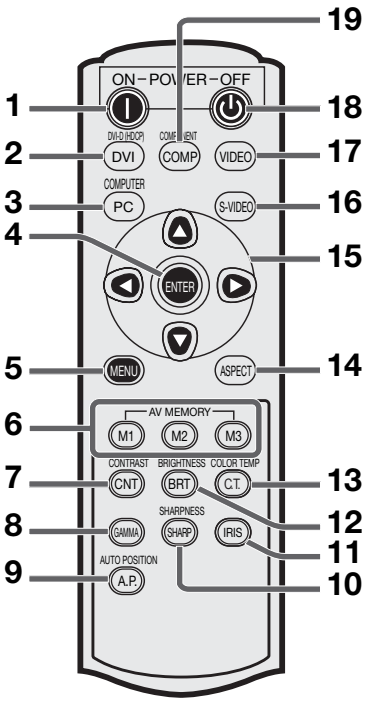

1 Bouton ON (I)
2 Bouton DVI-D(HDCP)
3 Bouton COMPUTER
4 Bouton ENTER
5 Bouton MENU
6 Bouton AV MEMORY
7 Bouton CONTRAST *
8 Bouton GAMMA *
9 Bouton AUTO POSITION
10 Bouton SHARPNESS *
11 Bouton IRIS
12 Bouton BRIGHTNESS *
13 Bouton COLOR TEMP *
14 Bouton ASPECT
15 Boutons de direction
16 Bouton S-VIDEO
17 Bouton VIDEO
18 Bouton OFF (⏻)
19 Bouton COMPONENT

*** : Voir ci-dessous pour les boutons de réglage de qualité d' image.**

Important:
Quand on appuie sur un bouton quelconque de la télécommande, les boutons de la télécommande s'allument. Attendre environ 5 secondes après avoir relâché le bouton pour les désactiver.

Emploi des boutons de réglage de qualité d'image

Quand on appuie sur tout bouton de réglage de la qualité d'image, l'écran pour régler la qualité d'image apparaît. Régler la qualité d'image en pressant les boutons ▶ et ◀. Le réglage de la qualité d'image peut être effectué aussi bien dans le menu IMAGE. (Voir page 22.) Les éléments de menus sont indiqués ci-dessous entre parenthèses.

CONTRAST (CONTRASTE) …… Ajustez le contraste de l'image projetée.
GAMMA (MODE GAMMA) …… Sélectionne l'un des modes gamma préréglés.
SHARPNESS (FINESSE) …… Ajustez la netteté de l'image projetée.
BRIGHTNESS (LUMINOSITE) …… Ajustez la luminosité de l'image projetée.
COLOR TEMP (TEMPERATURE COULEUR) Sélectionne une des températures de couleur préréglées (HAUTE LUMINOSITE/ 9300K/6500K/5900K/UTILISATEUR). Le réglage de couleur du mode UTILISATEUR est aussi disponible. Sélectionnez "UTILISATEUR" et appuyez sur le bouton ENTER pour le réglage de couleur du mode UTILISATEUR. Utilisez le bouton ▲ ou ▼ pour sélectionner un élément et le bouton ▶ ou ◀ pour ajuster l'élément sélectionné. (Consultez la page 25.)

Distance de fonctionnement de la télécommande

- N'exposez pas le capteur optique de la télécommande à la lumière solaire directe ou aux éclairages fluorescents.
- Afin d'éviter tout dysfonctionnement de la télécommande, conservez une distance d'au minimum 2 m entre le capteur optique et les éclairages fluorescents.
- Si un éclairage fluorescent commandé par interrupteur se trouve à proximité de la télécommande, le fonctionnement de celle-ci peut devenir instable.

Avant du projecteur

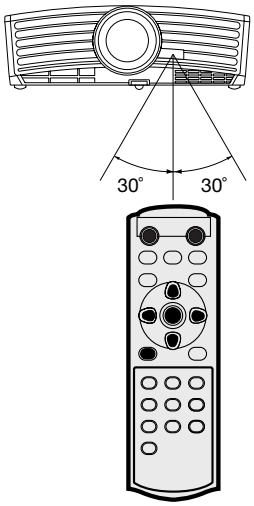

Arrière du projecteur

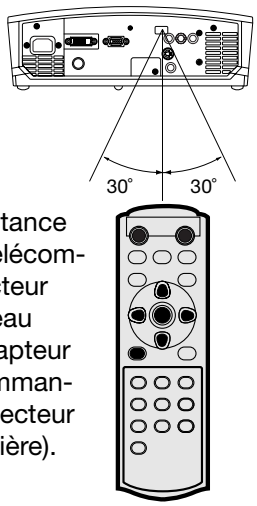

Conservez une distance de 10 m entre la télécommande et le projecteur et pointez le faisceau lumineux vers le capteur optique de télécommande situé sur le projecteur (à l'avant ou à l'arrière).

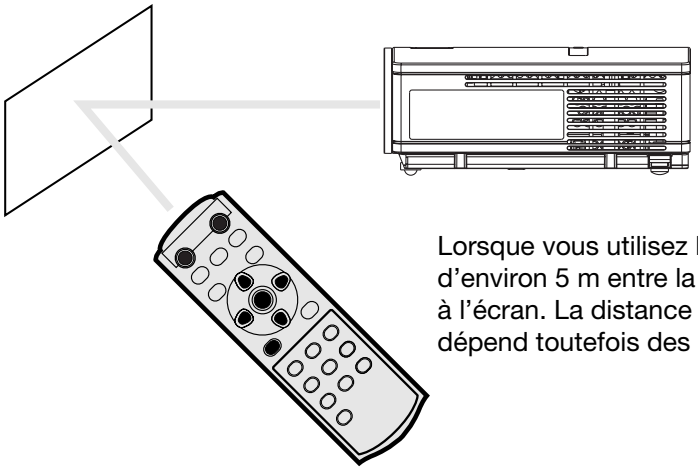

Lorsque vous utilisez la télécommande, conservez une distance d'environ 5 m entre la télécommande et le projecteur par rapport à l'écran. La distance de fonctionnement de la télécommande dépend toutefois des caractéristiques de l'écran.

Angle de réception

Sens vertical

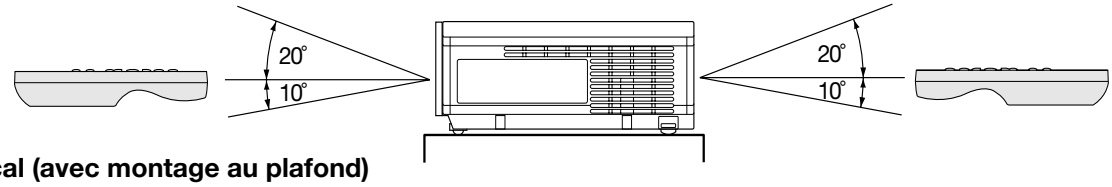

Sens vertical (avec montage au plafond)

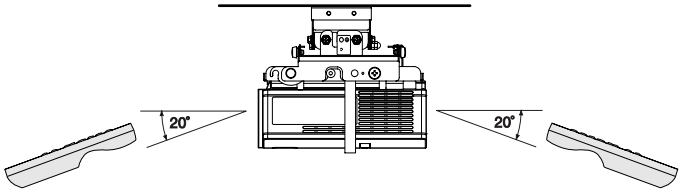

Installation du projecteur

Installation de l'écran

Installez l'écran perpendiculairement au projecteur. Si ce n'est pas possible, réglez l'angle de projection du projecteur. (Voir ci-après.)

- Installez l'écran et le projecteur de manière à ce que l'objectif du projecteur se trouve à la même hauteur que le centre de l'écran, et à l'horizontale.
- N'installez pas l'écran dans un endroit directement exposé aux rayons solaires ou à un éclairage direct. La réflexion directe de la lumière rend les images projetées blanchâtres et difficiles à visionner.

Installation de base

Déterminez la distance entre l'écran et le projecteur en fonction de la dimension des images à projeter. (Voir page 11.)

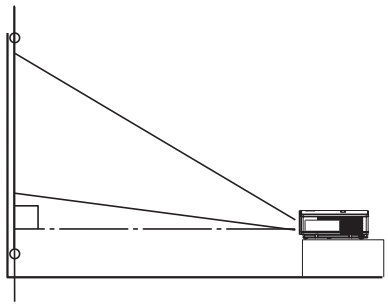

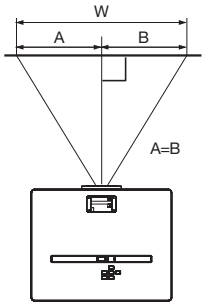

- N'installez pas le projecteur sur un tapis ni sur une couverture, car cela risquerait d'obturer les orifices de ventilation (entrée et sortie d'air) situés sur la platine inférieure, et de provoquer une surchauffe du projecteur (risque de panne ou d'incendie).
- Selon les conditions d'installation, l'air chaud évacué par les orifices de ventilation risque de refluer dans l'orifice d'entrée d'air ; dans ce cas, le projecteur affichera "TEMPERATURE!!" et s'arrêtera de fonctionner. Le cas échéant, installez le coussinet livré avec le projecteur sur la platine inférieure comme illustré ci-après.

Réglage de l'angle de projection

Ce projecteur est muni de trois pieds de réglage de l'angle de projection sur la platine inférieure.
Réglez l'angle de projection en fonction de la position du projecteur.

Réglage de l'angle de projection

Pour obtenir une qualité de projection maximale, projetez les images sur un écran plat installé à 90° par rapport au sol. Si nécessaire, inclinez le projecteur à l'aide des deux pieds de réglages situés sur la partie inférieure du projecteur.

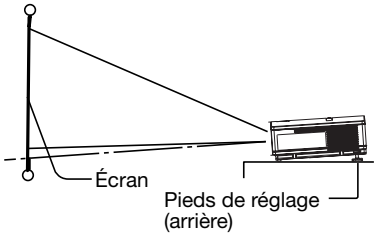

1. Inclinez le projecteur selon l'angle approprié.
2. Appuyez sur les boutons de réglage des pieds à côté des pieds de réglage (arrière). Les pieds sortent.
3. Relâchez les boutons pour bloquer les pieds de réglage (arrière) dans la position.
4. Faites tourner les pieds de réglage (arrière) pour un réglage précis.

Après l'utilisation du projecteur :

5. Rentrez les pieds de réglage (arrière) dans le projecteur en appuyant sur les boutons de réglage des pieds.

- Si nécessaire, faites tourner le pied de réglage (avant) pour un réglage précis.

Si les images projetées sont déformées trapézoïdale ment:

Quand l'écran et le projecteur ne sont pas placés perpendiculairement l'un par rapport à l'autre, les images projetées deviendront trapézoïdales. Si le réglage mécanique échoue, il faudra effectuer une correction de distorsion trapézoïdale. (Voir page 16.)

- L'utilisation du réglage de clé de voûte ne garantit pas un format de l'image correct.
- L'utilisation du réglage de clé de voûte diminue la résolution. En outre, des bandes verticales apparaissent et les lignes droites paraissent courbées sur les images comportant des motifs complexes. Pour éviter ces problèmes, respectez autant que possible la perpendicularité entre l'écran et le projecteur.
- La distorsion momentanée éventuelle de l'image projetée en cas de modification de la valeur du réglage de clé de voûte ne signale pas de dysfonctionnement.
- L'image projetée peut être déformée selon la valeur du réglage de clé de voûte et le type de signal d'entrée : il ne s'agit pas d'un symptôme de panne. Le cas échéant, réglez la valeur dans la plage pour laquelle l'image projetée n'est pas déformée.
- La valeur affichée lors du réglage de clé de voûte peut varier selon le type de signal d'entrée.
- Le mode de correction trapézoïdale ne fonctionne pas lorsque le mode REEL est appliqué.

Distance de projection et taille d'écran

Pour déterminer la taille de l'écran, reportez-vous au tableau suivant.

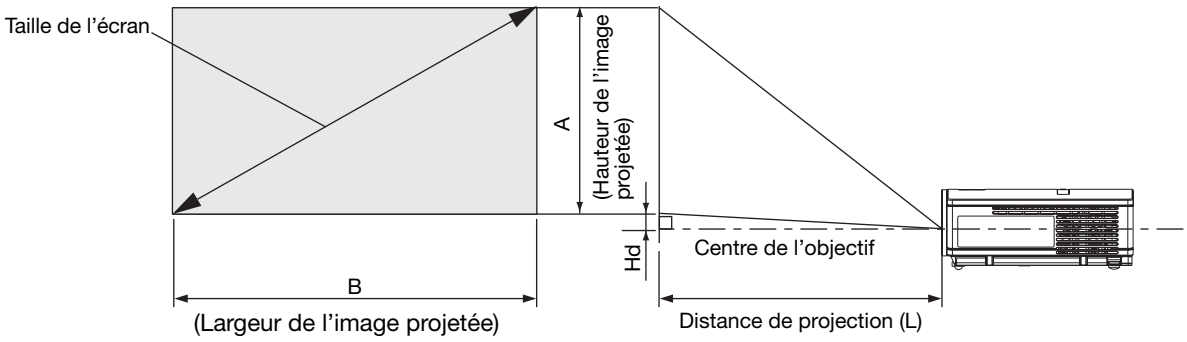

Pour un format d'écran 4:3, la position relative de l'image projetée et de l'écran est illustrée par la figure de droite. Reportez-vous au tableau suivant pour l'installation.

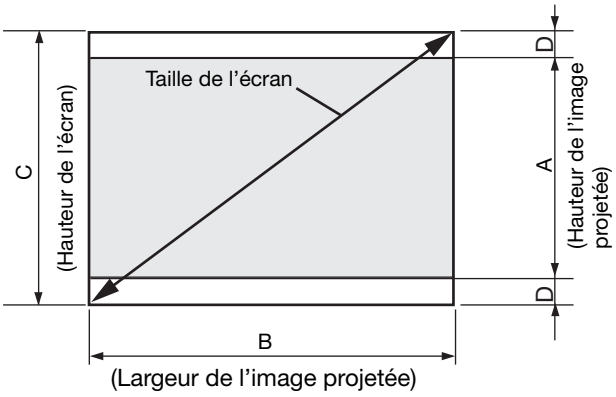

Pour un format d'écran 16:9

Taille de l'écran						Distance de projection (L)					
16:9 diagonale		HauteurA		Largeur B		Min.		Max.		Hd	
Pouces	cm	pouces	cm	pouces	cm	pouces	m	pouces	m	pouces	cm
40	102	20	50	35	89	55	1,4	67	1,7	6,4	16,2
60	152	29	75	52	133	84	2,1	102	2,6	9,6	24,3
80	203	39	100	70	177	113	2,9	137	3,5	12,7	32,4
100	254	49	125	87	221	142	3,6	171	4,4	15,9	40,5
150	381	74	187	131	332	213	5,4	258	6,6	23,9	60,7
200	508	98	249	174	443	285	7,2	345	8,8	31,9	80,9
250	635	123	311	218	553	357	9,1	-	-	39,8	101,1
275	699	135	342	240	609	393	10,0	-	-	43,8	111,3

- Les chiffres indiqués ci-dessus peuvent être légèrement différents par rapport aux mesures réelles.

Pour un format d'écran 4:3

Taille de l'écran						Format des images projetées				Espace vide		Distance de projection (L)					
4:3 diagonale		Hauteur C		Largeur B		Hauteur A		Largeur B		(D)		Min.		Max.		Hd	
Pouces	cm	pouces	cm	pouces	cm	pouces	cm	pouces	cm	pouces	cm	pouces	m	pouces	m	pouces	cm
40	102	24	61	32	81	18	46	32	81	3,0	8	51	1,3	62	1,6	5,8	14,9
60	152	36	91	48	122	27	69	48	122	4,5	11	77	2,0	94	2,4	8,8	22,3
80	203	48	122	64	163	36	91	64	163	6,0	15	103	2,6	125	3,2	11,7	29,7
100	254	60	152	80	203	45	114	80	203	7,5	19	130	3,3	157	4,0	14,6	37,1
150	381	90	229	120	305	67,5	171	120	305	11,3	29	196	5,0	237	6,0	21,9	55,7
200	508	120	305	160	406	90	229	160	406	15,0	38	262	6,6	316	8,0	29,2	74,3
250	635	150	381	200	508	112,5	286	200	508	18,8	48	327	8,3	-	-	36,6	92,8
300	762	180	457	240	610	135	343	240	610	22,5	57	393	10,0	-	-	43,9	111,4

- Les chiffres indiqués ci-dessus peuvent être légèrement différents par rapport aux mesures réelles.

Projection d'images vidéo

A. Raccordement du projecteur à l'équipement vidéo

Préparation :

• Assurez-vous que le projecteur et l'équipement vidéo sont tous les deux hors tension.

Connexion de base du système cinéma maison

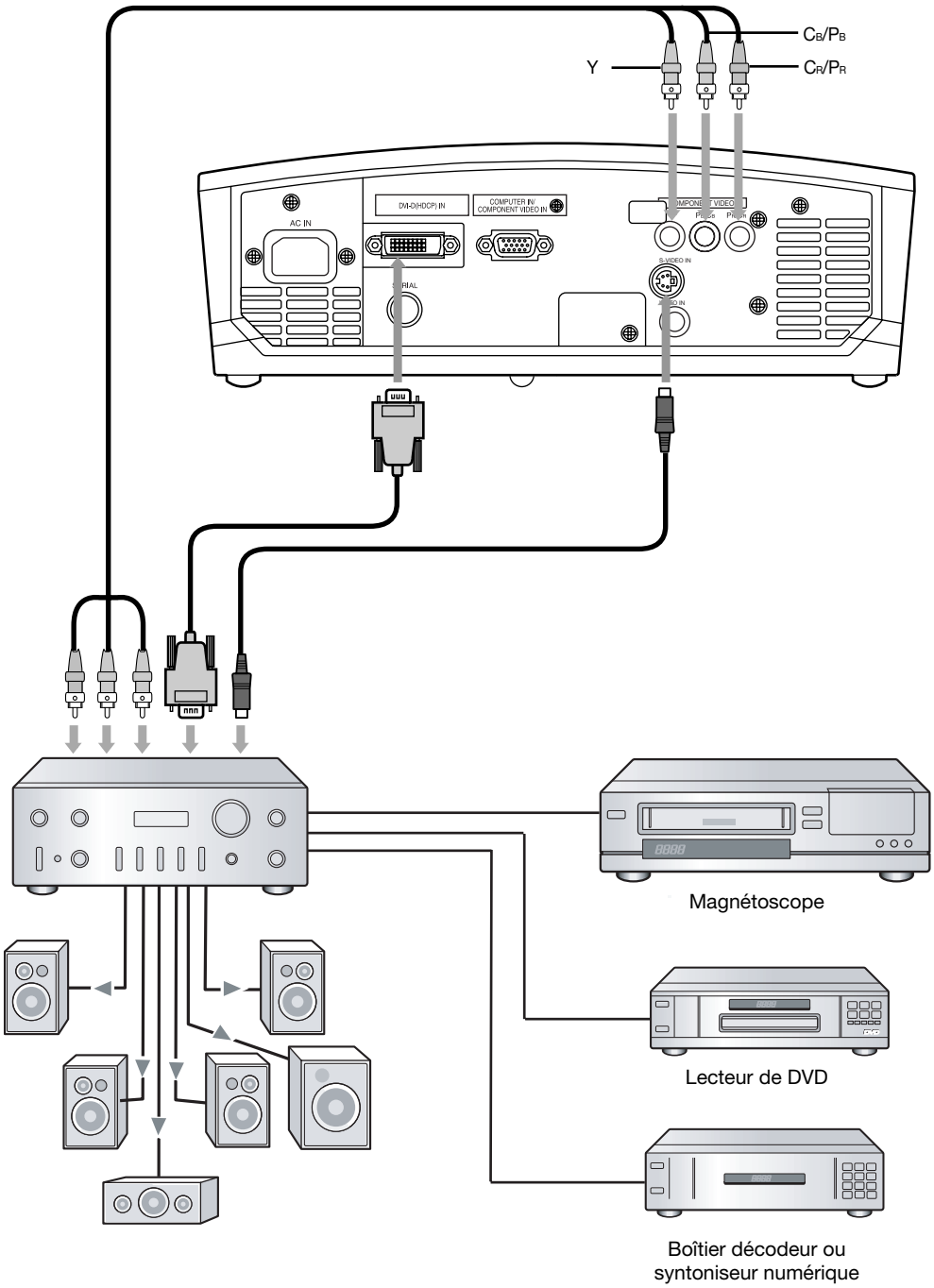

Connexion au lecteur vidéo, etc.

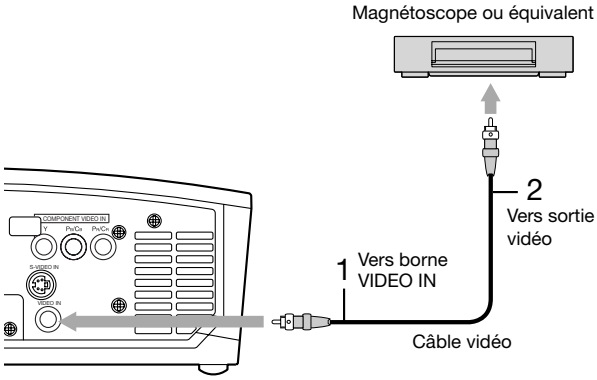

1. Connecter une extrémité du câble vidéo fourni à la borne VIDEO IN du projecteur.
2. Connecter l'autre extrémité du câble vidéo à la borne de sortie vidéo de l'équipement vidéo.

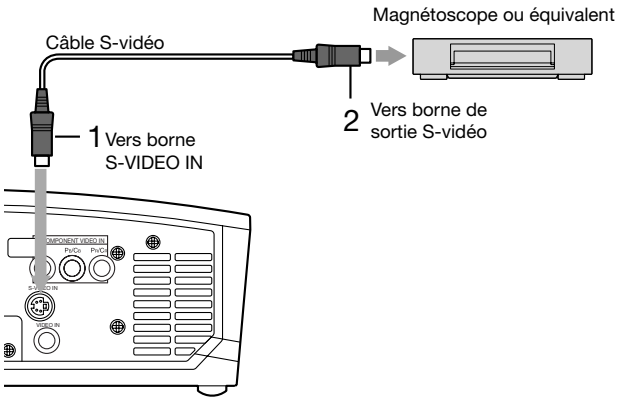

Si l'équipement vidéo est doté d'une borne de sortie S-vidéo, effectuer la connexion comme il suit:

1. Connecter une extrémité du câble S-vidéo fourni à la borne S-VIDEO IN du projecteur.
2. Connecter l'autre extrémité du câble S-vidéo à la borne de sortie S-vidéo de l'équipement vidéo.

- Consultez également le manuel d'utilisation de l'équipement que vous souhaitez raccorder.
- Pour plus d'informations, consultez votre revendeur.

En cas de raccordement d'un récepteur TV ou d'un magnétoscope :
Si vous utilisez ce projecteur avec un récepteur TV ou un magnétoscope, il est possible qu'aucune image ne s'affiche ou qu'un message "NO SIGNAL" apparaisse à l'écran lors d'un changement de canal via un canal non reçu. Dans ce cas, reprenez le réglage des canaux du récepteur TV ou du magnétoscope. Pour éviter ce problème, utilisez la fonction de saut de canal du récepteur TV ou du magnétoscope (fonction permettant de ne pas afficher les canaux non reçus).

Raccordement à un lecteur de DVD

Pour raccorder le projecteur à un équipement vidéo équipé de bornes de sortie vidéo composant, tel qu'un lecteur de DVD, utilisez les bornes COMPONENT.

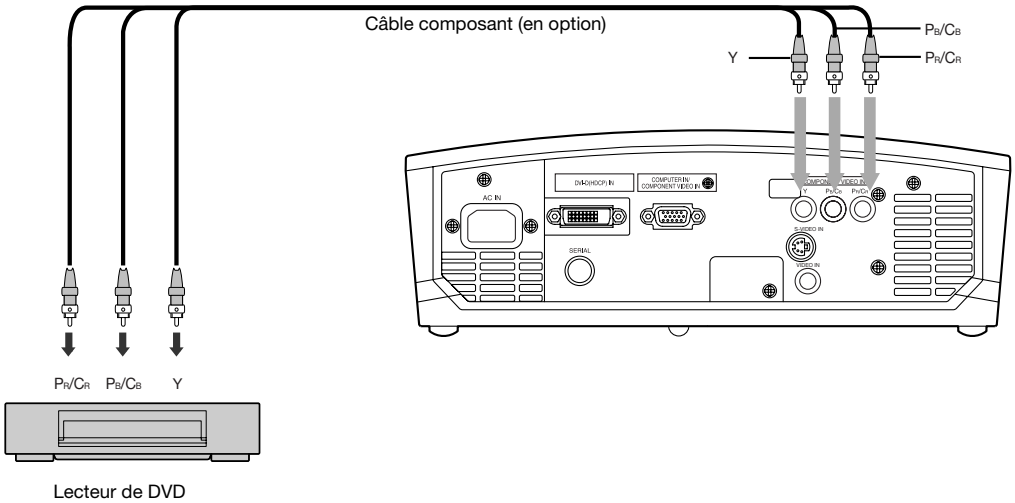

- Selon le type de votre lecteur de DVD, la projection des images peut ne pas être correcte.
- L'affichage d'une image à l'écran peut demander un certain temps selon le type de signal d'entrée: il ne s'agit pas d'un symptôme de panne.

Raccordement à un équipement vidéo doté d'une borne DVI-D

Il est possible de projeter des images de très haute qualité en raccordant la borne DVI-D du projecteur à un équipement vidéo doté d'une sortie DVI-D. En outre, ce projecteur gère la technologie HDCP et peut recevoir des données vidéo numériques cryptées venant de lecteurs de DVD.

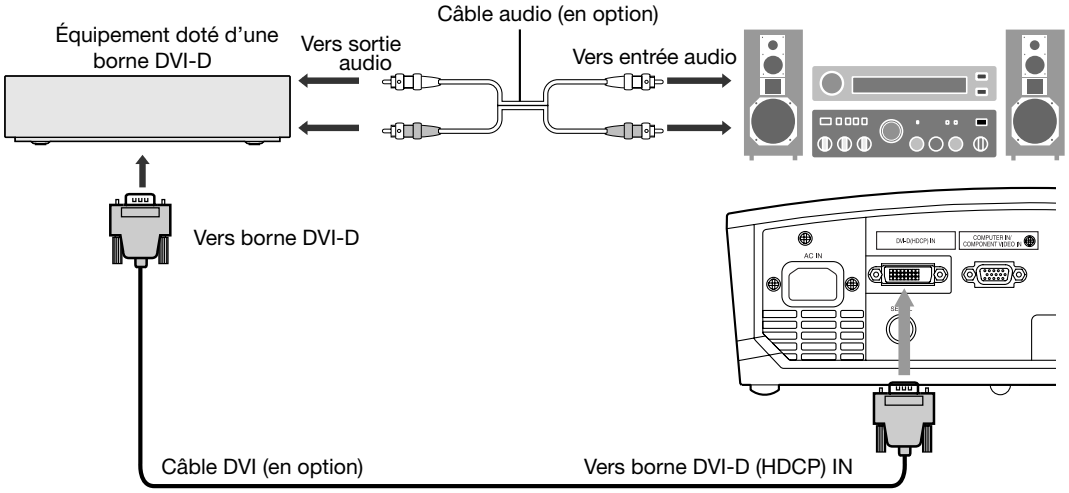

- Pour le raccordement à la borne DVI-D IN, utilisez un câble DVI du commerce.
- Sélectionnez DVI comme source d'entrée.
- Seuls les signaux RVB sont pris en charge, les signaux vidéo composites ne sont pas supportés.
- La technologie HDCP (High-bandwidth Digital Content Protection), développée par Intel Corporation, est une méthode de cryptage des données vidéo numériques permettant d'assurer la protection contre les copies.
- Lorsque DVI est sélectionné comme source d'entrée, les réglages de COULEUR, TEINTE, AJUSTEMENT FIN SYNC, TRACKING et RATTRAPAGE SYNCHRO sont indisponibles.

Lorsque vous connectez ce projecteur et un dispositif DVI-Digital (comme un lecteur DVD) via la borne DVI-D (HDCP), la couleur noire peut apparaître sombre et profonde en fonction du dispositif connecté.

- Cet effet dépend du réglage du niveau de noir sur le périphérique connecté. Il existe deux méthodes de transfert numérique des données images, utilisant des réglages différents du niveau de noir. Par conséquent, les spécifications de la sortie des signaux des lecteurs de DVD diffèrent en fonction du type de la méthode de transfert des données numériques utilisée.
- Certains lecteurs de DVD sont dotés d'une fonction permettant de commuter ces méthodes afin d'émettre des signaux DVI-D (DVI-numérique). Si votre lecteur de DVD possède cette fonction, effectuez le réglage suivant.

  EXPAND ou ENHANCED → NORMAL
  - Pour plus d'informations, consultez le guide utilisateur de votre lecteur de DVD.
  - Lorsque le dispositif numérique ne possède pas cette fonction, ajustez la LUMINOSITE sur +16 et le CONTRASTE sur -16 dans le menu IMAGE de ce projecteur ou ajustez la couleur noire en regardant l'image.

B. Raccordement du cordon d'alimentation

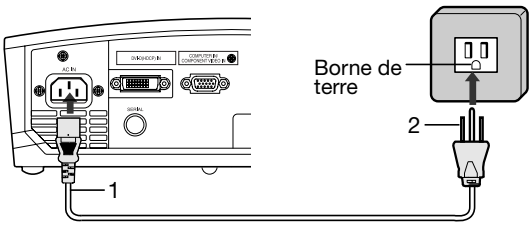

Cordon d'alimentation (exemple)

1 Branchez le cordon d'alimentation fourni sur la prise correspondante du projecteur.

2 Branchez l'autre extrémité du cordon d'alimentation sur une prise murale.

- Ce projecteur est livré avec des cordons d'alimentation utilisables aux États-Unis et en Europe. Utilisez le cordon correspondant à votre pays.
- Ce projecteur utilise une fiche d'alimentation du type tripolaire avec mise à la terre. N'ôtez pas la broche de mise à la terre de la fiche d'alimentation. Si la fiche d'alimentation ne s'adapte pas à la prise murale, demandez à un électricien de remplacer la prise murale.
- Le cordon fourni pour les États-Unis est calibré en 120 V. Ne le raccordez jamais à une prise ou à une alimentation utilisant d'autres tensions ou fréquences. Si vous utilisez une alimentation ayant une autre tension, préparez un cordon d'alimentation correspondant séparément.

C. Projection

Préparation :
- Retirez le cache de l'objectif.
- Mettez l'équipement vidéo connecté sous tension.

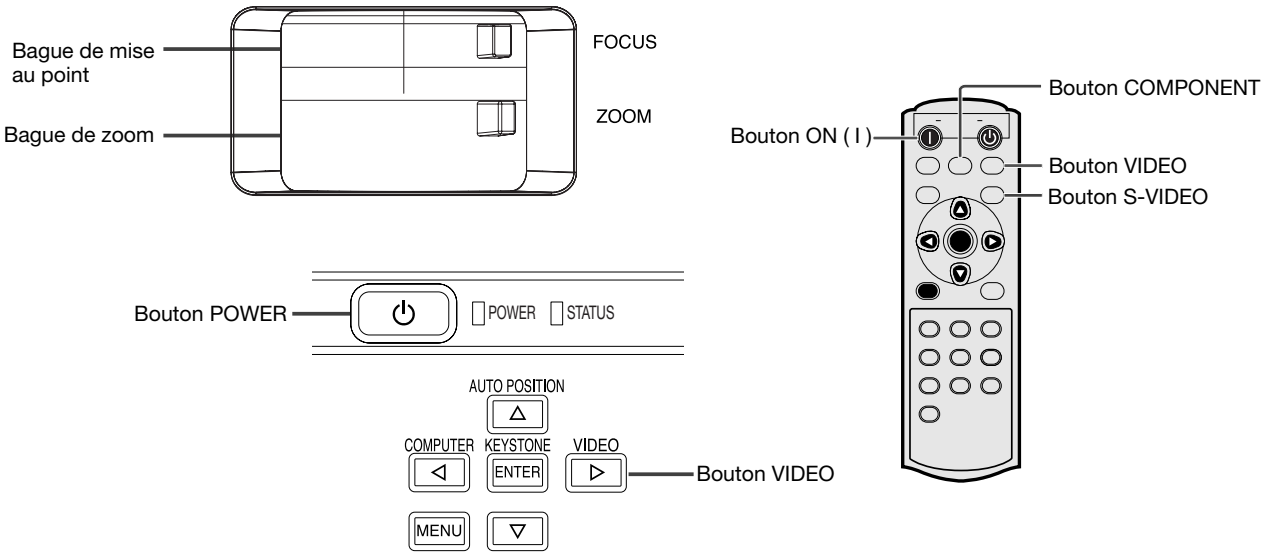

1. S'assurer que le voyant POWER s'allume rouge.
   - Si le projecteur a été mis hors tension avant le refroidissement suffisant de la lampe, le ventilateur peut se mettre en marche et le bouton POWER risque de ne pas fonctionner après la mise sous tension. (Le voyant STATUS clignote vert.) Après l'arrêt du ventilateur, appuyez sur le bouton POWER pour que le voyant d'alimentation s'allume fixe de nouveau.
2. Appuyez sur le bouton POWER du projecteur ou sur le bouton ON (I) de la télécommande.
   - L'allumage de la lampe peut prendre environ une minute.
   - Dans des cas très rares, elle peut ne pas s'allumer. Le cas échéant, attendez quelques minutes puis recommencez.
   - Ne couvrez pas la lentille avec le protège-objectif lorsque la lampe est allumée. N'enlevez pas la feuille d'aluminium à l'intérieur du protège objectif.
   - Quel que soit le paramètre MODE LAMPE, le mode STANDARD est activé par défaut à chaque fois que le projecteur est allumé. Lorsque MODE LAMPE a été réglé sur BAS, le mode de lampe change après environ une minute de STANDARD à BAS.
3. Sélectionnez une source d'entrée.
   - Presser le bouton VIDEO du projecteur ou le bouton VIDEO, S-VIDEO ou COMPONENT de la télécommande correspondant à la borne utilisée.
   - La source d'entrée est commutée entre VIDEO, S-VIDEO et COMPONENT à chaque fois qu'on presse le bouton VIDEO du projecteur.
   - L'affichage d'une image à l'écran peut demander un certain temps selon le type de signal d'entrée : il ne s'agit pas d'un symptôme de panne.
   - Certaines images sont plus faciles à visionner lorsque le réglage du format d'image est modifié. (Voir page 17.)
4. Réglez la position du projecteur afin de conserver une distance de projection appropriée permettant de projeter les images au format spécifié.
5. Réglez la position du projecteur de manière à ce que celui-ci et l'écran soient perpendiculaires. (Voir page 10.)
   - Si ce n'est pas possible, réglez l'angle de projection. (Voir page 10.)
6. Ajuster la grandeur de l'image projetée en tournant la bague de zoom.
7. Ajuster la focalisation en tournant la bague de mise au point.

Si nécessaire, effectuez de nouveau les étapes 4 à 7.

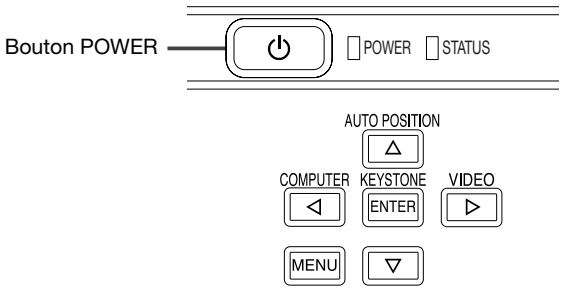

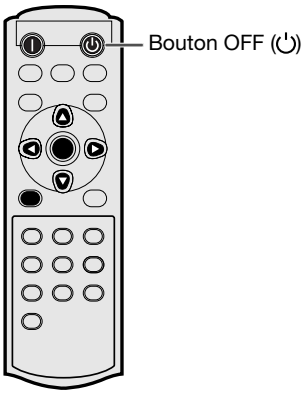

Arrêt de la projection :

8. Appuyez sur le bouton POWER du projecteur ou sur le bouton OFF (⏻) de la télécommande.
   - Un message de confirmation s'affiche.
   - Pour annuler l'opération, attendez quelques instants ou appuyez sur le bouton MENU.
9. Appuyez de nouveau sur le bouton POWER du projecteur ou sur le bouton OFF (⏻) de la télécommande.
   - Le voyant s'éteint et le projecteur passe en mode Attente. Dans ce mode, le voyant d'alimentation clignote rouge.
10. Attendre environ une minute pour que le voyant POWER s'allume en rouge continuellement.
    - Durant cette période d'une minute au mode d'attente, le ventilateur d'entrée et le ventilateur de sortie tournent pour refroidir la lampe.
    - Ne pas débrancher le cordon d'alimentation tant que le voyant POWER clignote. Si on le débranche immédiatement après usage, cela risque d'entraîner une panne.
    - Malgré que le ventilateur soit bruyant en marche, cela n'est pas l'indice d'un mauvais fonctionnement.
11. Débrancher le cordon d'alimentation de la prise.
    - Couvrir l'objectif avec un capuchon d'objectif pour le protéger contre la poussière.

Si les images projetées sont déformées en forme trapézoïdale:

Avec la plage de réglage du projecteur:

1. Presser le bouton KEYSTONE sur la plage de réglage du projecteur.
2. Egaliser les dimensions de largeur en haut et en bas de l'écran en pressant le bouton ▲ ou ▼, tout en observant l'écran.

Avec le menu INSTALLATION:
(Voir page 21 pour le réglage par menu.)

1. Afficher le menu INSTALLATION.
2. Sélectionner TRAPEZE en pressant le bouton ▲ ou ▼.
3. Egaliser les largeurs en haut et en bas de l'écran en pressant le bouton ◀ ou ▶, tout en observant l'écran.

Pour annuler le menu:

4. Presser le bouton MENU plusieurs fois.

Bouton IRIS

La fonction iris ajuste le contraste de manière optique en augmentant et en diminuant l'ouverture de l'objectif. L'iris peut être commuté entre deux modes, OPEN et CLOSE. Lorsque OPEN est sélectionné, l'image devient plus lumineuse. Lorsque CLOSE est sélectionné, le niveau des noirs de l'image est reproduit avec plus de clarté bien que la luminosité soit réduite. Lorsque vous appuyez sur le bouton IRIS, le réglage actuel apparaît. En appuyant à nouveau pendant l'apparition du réglage, le réglage peut être modifié. L'iris prend environ 6 secondes pour commuter entre l' état OPEN et l'état CLOSE.

Réglage du format de l'image

Vous pouvez modifier le format d'image du signal vidéo d'entrée (ou le rapport largeur/hauteur de l'image). Modifiez le réglage en fonction du type de signal vidéo d'entrée.

	4 : 3	16 : 9	ZOOM	REEL*
Taille de l'image d'origine	Projette des images suivant le rapport largeur/hauteur de 4:3 quand le signal d' entrée concerne des images de 4:3.	Projette des images suivant le rapport largeur/ hauteur de 16:9.	Projette les images en Cinemascope ou Vista avec sous-titrés.	Projette les images dans leur format d'origine à l'entrée.
Image 4:3 (480i, 576i, 480p, 576p, et PC)			L'item peut être sélectionné uniquement lorsque le signal reçu est 480i ou 576i.	
Image 4:3 Cinémascope et Vista			L'item peut être sélectionné uniquement lorsque le signal reçu est 480i ou 576i.	
4:3 compressé (480i, 576i, 480p, 576p)			L'item peut être sélectionné uniquement lorsque le signal reçu est 480i ou 576i.	
Image 16:9 (1080i)			Non disponible.	Non disponible.
Image 16:9 (720p)			Non disponible.	Non disponible.

Des encadrements gras ▭ sont les modes recommandés.

* : Le mode REEL peut ne pas fonctionner selon le signal d'entrée. Pour de plus amples détails, se référer à la page 37.

- Les disques DVD sont habituellement étiquetés selon soit FULLSCREEN (Plein écran) ou WIDESCREEN (Large écran). Les disques DVD FULLSCREEN produisent une image de format 4:3 comme il est montré ci-dessus, et les disques DVD WIDESCREEN produisent une image de format 16:9 comme il est montré ci-dessus, parfois avec ou sans barres noires en haut ou en bas de l'image. Si vous achetez des disques DVD que vous utiliserez avec votre projecteur, les disques DVD en version WIDESCREEN rempliront la plus grande partie de l'écran et offriront les meilleurs résultats de visualisation.

Modification des réglages:

Avec la télécommande:

1. Presser le bouton ASPECT.
   - A chaque fois qu'on presse le bouton ASPECT, le mode d'aspect change de AUTO à 4:3, à 16:9, à ZOOM, à REEL, et revient à AUTO.
   - Lorsque le réglage de correction trapézoïdale est appliqué, le mode REAL ne peut pas être sélectionné.

Avec le menu OPTION:

(Voir page 21 pour le réglage par menu.)

1. Affichez le menu OPTION.
2. Appuyez sur le bouton ▲ ou ▼ pour sélectionner FORMAT.
3. Appuyez sur le bouton ◀ ou ▶ pour sélectionner le format recherché.

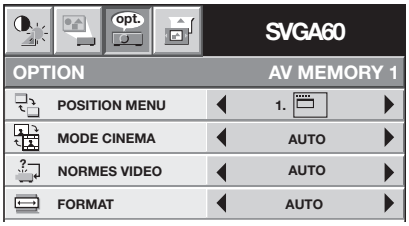

Pour annuler le menu:

4. Appuyez sur le bouton MENU.

Important:

- Si une image de format 4:3 est maintenue affichée pendant une période prolongée avant d'afficher l'image de format 16:9, des images rémanentes de barres noires peuvent apparaître sur l'écran d'image de format 16:9. Dans un tel cas, consultez votre distributeur.

Projection d'images informatiques

A. Raccordement du projecteur à l'ordinateur

Préparation :

- Assurez-vous que le projecteur et l'ordinateur sont tous les deux hors tension.
- Si vous raccordez le projecteur à un ordinateur de bureau, débranchez les câbles RVB raccordés au moniteur.

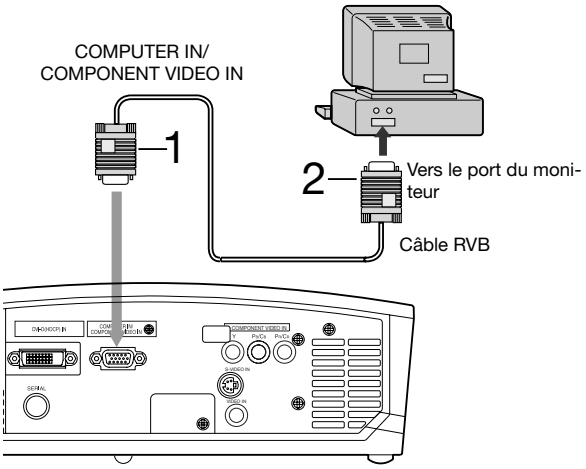

Pour la connexion analogique:

1. Connecter une extrémité du câble RVB fourni à la borne COMPUTER IN/COMPONENT VIDEO IN du projecteur.
2. Connecter l'autre extrémité du câble RVB au port de moniteur de l'ordinateur.

- D'autres accessoires, tels que connecteur de conversion et adaptateur de sortie RVB analogique, sont requis en fonction du type d'ordinateur devant être raccordé.
- Si vous visionnez des images venant d'un ordinateur connecté en analogique, appuyez sur le bouton COMPUTER de la télécommande.
- Ce projecteur ne gère pas les signaux 3 lignes (signaux synchro sur vert).

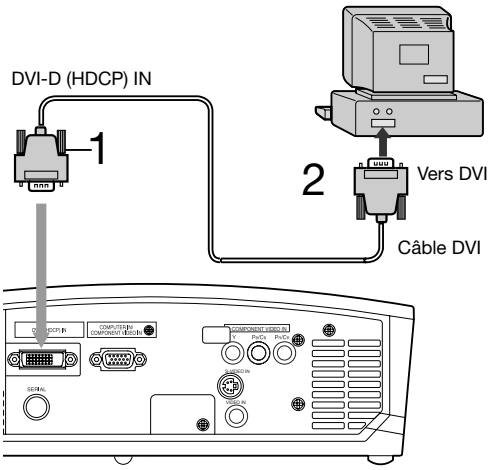

Raccordement numérique :

1. Raccordez une extrémité d'un câble DVI du commerce à la borne DVI-D IN du projecteur.
2. Raccordez l'autre extrémité du câble DVI à la borne DVI de l'ordinateur.

- D'autres accessoires, tels que connecteur de conversion et adaptateur de sortie RVB analogique, sont requis en fonction du type d'ordinateur devant être raccordé.
- Si vous visionnez des images venant d'un ordinateur connecté en numérique, appuyez sur le bouton DVI-D (HDCP) de la télécommande.

- Mettez le projecteur sous tension avant l'ordinateur.
- D'autres accessoires, tels qu'un connecteur de conversion et un adaptateur de sortie RVB analogique, sont requis en fonction du type d'ordinateur devant être raccordé.
- L'utilisation d'un câble long risque de diminuer la qualité des images projetées.
- Consultez également le manuel d'utilisation de l'équipement que vous souhaitez raccorder.
- Selon le type d'ordinateur connecté, la projection des images peut ne pas être correcte.
- Pour plus d'informations, consultez votre revendeur.

B. Raccordement du cordon d'alimentation

Branchez le cordon d'alimentation en suivant la description dans "Visualisation des images vidéo". (Voir page 14.)

C. Projection

Préparation :
- Retirez le cache de l'objectif.
- Mettez l'équipement connecté sous tension.

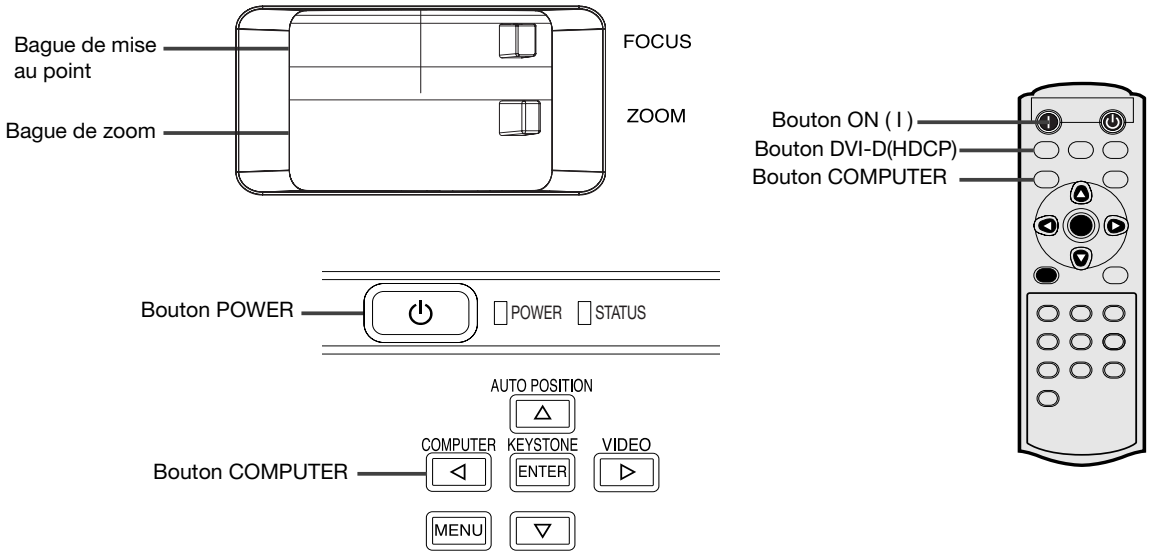

1. S'assurer que le voyant POWER s'allume rouge.
   - Si le projecteur a été mis hors tension avant le refroidissement suffisant de la lampe, le ventilateur peut se mettre en marche et le bouton POWER risque de ne pas fonctionner après la mise sous tension. (Le voyant STATUS clignote vert.) Après l'arrêt du ventilateur, appuyez sur le bouton POWER pour que le voyant d'alimentation s'allume fixe de nouveau.
2. Appuyez sur le bouton POWER du projecteur ou sur le bouton ON (I) de la télécommande.
   - L'allumage de la lampe peut prendre environ une minute.
   - Dans des cas très rares, elle peut ne pas s'allumer. Le cas échéant, attendez quelques minutes puis recommencez.
   - Ne couvrez pas la lentille avec le protège-objectif lorsque la lampe est allumée. N'enlevez pas la feuille d'aluminium à l'intérieur du protège objectif.
   - Quel que soit le paramètre MODE LAMPE, le mode STANDARD est activé par défaut à chaque fois que le projecteur est allumé. Lorsque MODE LAMPE a été réglé sur BAS, le mode de lampe change après environ une minute de STANDARD à BAS.
3. Sélectionnez une source d'entrée.
   - Presser le bouton COMPUTER sur le projecteur ou le bouton COMPUTER ou DVI-D(HDCP) de la télécommande et qui correspond à la borne utilisée.
   - La source d'entrée est commutée entre COMPUTER et DVI à chaque fois qu'on presse le bouton COMPUTER du projecteur.
   - L'affichage d'une image à l'écran peut demander un certain temps selon le type de signal d'entrée : il ne s'agit pas d'un symptôme de panne.
   - Selon le type du signal d'entrée, la position des images peut être incorrecte. Dans ce cas, appuyez sur le bouton AUTO POSITION. (Voir page 20.)
4. Réglez la position du projecteur afin de conserver une distance de projection appropriée permettant de projeter les images au format spécifié.
5. Réglez la position du projecteur de manière à ce que celui-ci et l'écran soient perpendiculaires. (Voir page 10.)
   - Si ce n'est pas possible, réglez l'angle de projection. (Voir page 10.)
6. Ajuster la grandeur de l'image projetée en tournant la bague de zoom.
7. Ajuster la focalisation en tournant la bague de mise au point.

Si nécessaire, effectuez de nouveau les étapes 4 à 7.

Important :
- Si une image de format 4:3 est maintenue affichée pendant une période prolongée avant d'afficher l'image de format 16:9, des images rémanentes de barres noires peuvent apparaître sur l'écran d'image de format 16:9. Dans un tel cas, consultez votre distributeur.

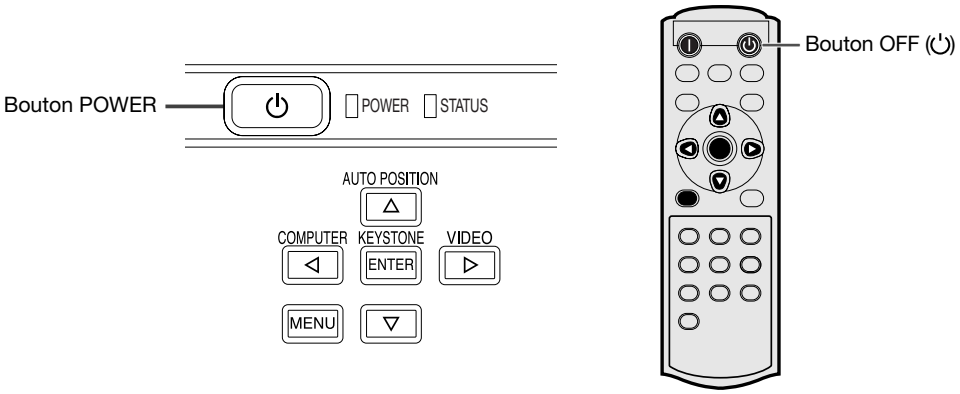

Arrêt de la projection :

8. Appuyez sur le bouton POWER du projecteur ou sur le bouton OFF (⏻) de la télécommande.
   - Un message de confirmation s'affiche.
   - Pour annuler l'opération, attendez quelques instants ou appuyez sur le bouton MENU.
9. Appuyez de nouveau sur le bouton POWER du projecteur ou sur le bouton OFF (⏻) de la télécommande.
   - Le voyant s'éteint et le projecteur passe en mode Attente. Dans ce mode, le voyant d'alimentation clignote rouge.
10. Attendre environ une minute pour que le voyant POWER s'allume en rouge continuellement.
    - Durant cette période d'une minute au mode d'attente, le ventilateur d'entrée et le ventilateur de sortie tournent pour refroidir la lampe.
    - Ne pas débrancher le cordon d'alimentation tant que le voyant POWER clignote. Si on le débranche immédiatement après usage, cela risque d'entraîner une panne.
    - Malgré que le ventilateur soit bruyant en marche, cela n'est pas l'indice d'un mauvais fonctionnement.
11. Débrancher le cordon d'alimentation de la prise.
    - Couvrir l'objectif avec un capuchon d'objectif pour le protéger contre la poussière.

Bouton AUTO POSITION

Si l'image issue de l'ordinateur est décalée, effectuez les opérations suivantes.

1. Affichez une image lumineuse (par exemple un affichage plein écran de la fenêtre de la Corbeille).
2. Si l'économiseur d'écran a été activé, désactivez-le.
3. Appuyez sur le bouton AUTO POSITION.
   Le projecteur effectue automatiquement les réglages d'optimisation de la position en fonction du signal d'entrée.

- Si l'image n'est pas projetée dans la bonne position, même si vous avez appuyé sur le bouton AUTO POSITION plusieurs fois, modifiez les réglages dans le menu REGLAGE SIGNAUX VIDEO afin de corriger la position de l' image. (Voir page 26.)
- Si vous effectuez cette procédure avec une image sombre, celle-ci risque d'être décalée.

Raccordement d'un ordinateur portable :

Si le projecteur est raccordé à un ordinateur portable, les images peuvent ne pas être projetées dans certains cas. Le cas échéant, configurez l'ordinateur afin qu'il puisse sortir les signaux en externe. La procédure de configuration varie en fonction du type d'ordinateur. Consultez le manuel d'utilisation de votre ordinateur.

Exemple de procédure de configuration pour une sortie externe

Appuyez simultanément sur la bouton [Fn] et sur l'une des boutons [F1] à [F12]. (La bouton utilisée dépend du type d'ordinateur.)

Utilisation des menus

- Les menus ne sont pas affichés si aucun signal n'est appliqué au projecteur.

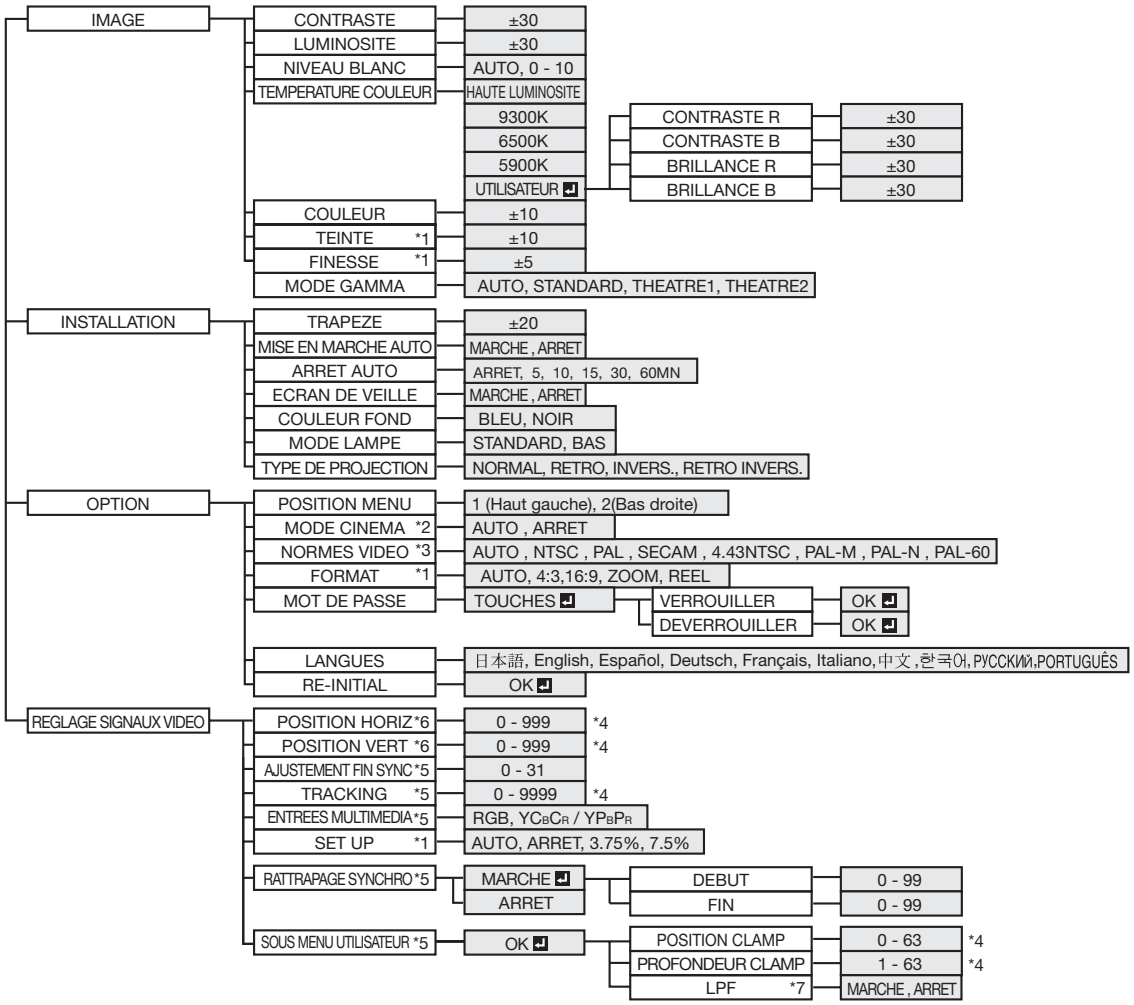

* 1: Non disponible avec certains signaux.
* 2: L'item peut être sélectionné uniquement lorsque le signal reçu est TV50, TV60, 480i, 576i.
* 3: Disponible uniquement lorsque la source est un VIDEO ou S-VIDEO.
* 4: La plage de réglage diffère en fonction des signaux d'entrée.
* 5: Non disponible lorsque la source est un VIDEO ou S-VIDEO ou DVI.
* 6: Non disponible lorsque la source est un DVI par COMPUTER.
* 7: L'item peut être sélectionné uniquement lorsque le signal reçu est 480i, 480p, 576i, 576p.

Réglage des menus :

Les réglages décrits ci-après utilisent l'option ARRET AUTO à titre d'exemple.

1. Appuyez sur le bouton MENU.
   - S'il n'existe pas de signal d'entrée, ce menu ne s'affiche pas.

2. Pour sélectionner un menu, appuyez sur le bouton ◀ ou ▶.

3. Appuyez sur le bouton ENTER (ou bouton ▼).

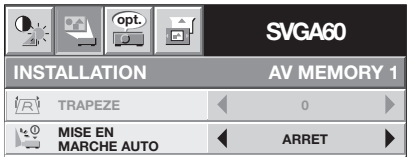

4. Pour sélectionner une option, appuyez sur le bouton ▲ ou ▼.

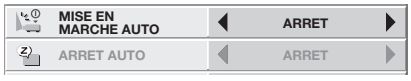

5. Appuyez sur le bouton ◀ ou ▶ pour régler l'option sélectionnée.

Pour annuler le menu :

6. Appuyez plusieurs fois sur le bouton MENU.

Important :

- Lorsque la bouton MENU ne fonctionne pas, débrancher le câble d'alimentation du mur. Attendre environ 10 minutes, le rebrancher et essayer de nouveau.
- Après avoir sélectionné les éléments marqués ↵, appuyez sur la bouton ENTER.

Réglages accessibles dans les menus

Réglez les options suivantes dans les menus correspondants.

1. Menu IMAGE

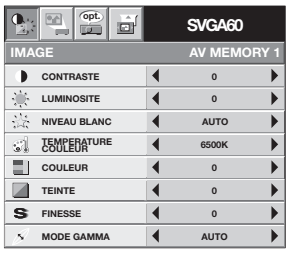

2. Menu INSTALLATION

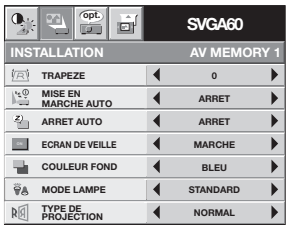

3. Menu OPTION

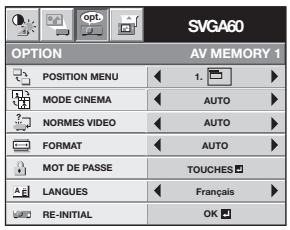

4. Menu REGLAGE SIGNAUX VIDEO

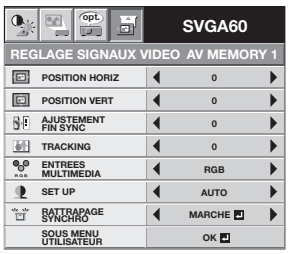

1. Menu IMAGE

OPTION	RÉGLAGE	FONCTION
CONTRASTE	±30	Permet de régler le contraste de l'image projetée. (Voir page 24.)
LUMINOSITE	±30	Permet de régler la luminosité de l'image projetée. (Voir page 24.)
NIVEAU BLANC	AUTO / 0 - 10	Augmente seulement le niveau des blancs de l'image. Sélectionner AUTO pour l'emploi normal. (Voir la page 24.)
TEMPERATURE COULEUR	5 options	Permet de régler la chaleur des couleurs. (Voir page 25.)
COULEUR	±10	Permet de régler la densité de la couleur de l'image projetée. (Voir page 24.)
TEINTE	±10	Permet de régler la teinte de l'image projetée. (Voir page 24.)
FINESSE	±5	Permet de régler la netteté de l'image projetée. (Voir page 24.)
MODE GAMMA	AUTO	Le mode gamma correct est automatiquement sélectionné selon le signal d'entrée. Le réglage par défaut est AUTO. THEATRE1 est automatiquement sélectionné pour les signaux d'entrée d'images de magnétoscope comme 480i et 720p, et STANDARD pour les signaux d'entrée d'images d'ordinateur comme XGA et SVGA.
	STANDARD	Permet de conserver le contraste même si l'éclairage de la pièce augmente.
	THEATRE1	Permet de visionner des films en lumière tamisée comme au théâtre.
	THEATRE2	Sélectionnez pour obtenir les demi-tons afin de rendre la couleur des tons chair plus éclatante même dans une scène obscure. Ce mode convient pour le visionne ment de la télévision.

- Pour une reproduction des couleurs rehaussée, régler NIVEAU BLANC à 0. La partie blanche du cadran couleur sera invalidée, ce qui permettra de reproduire des images réalistes.

2. Menu INSTALLATION

OPTION	RÉGLAGE	FONCTION
TRAPEZE	±20	Sert à corriger la distorsion trapézoïdale verticale.
MISE EN MARCHE AUTO	MARCHE / ARRET	Si vous sélectionnez MARCHE, la lampe s'allumera automatiquement dès que vous brancherez le cordon d'alimentation dans la prise secteur murale. Si vous utilisez le projecteur avec la fixation au plafond, sélectionnez MARCHE. • Lorsque la lampe est éteinte, le projecteur est en mode de veille. Utilisez la télécommande pour allumer la lampe.
ARRET AUTO	ARRET / 5 - 60min	Permet de régler le délai qui s'écoulera avant que le projecteur ne passe en mode de veille, lorsqu'il ne reçoit aucune entrée de signal de la source.
ECRAN DE VEILLE	MARCHE / ARRET	Si vous sélectionnez MARCHE, l'écran de veille s'affichera à la mise en marche de l'appareil.
COULEUR FOND	BLEU / NOIR	Permet de sélectionnez l'arrière-plan qui s'affiche lorsqu'il n'y a plus d'entrée de signal de la source.
MODE LAMPE	STANDARD	Sélectionnez cette option lorsque vous voulez voir des images vidéo dans une pièce bien éclairée.
	BAS	Permet de diminuer l'intensité de la lampe. Le niveau sonore de la lampe est réduit et la durée de vie de celle-ci est prolongée. • Le fait de modifier fréquemment le mode lampe risque de détériorer celle-ci.
TYPE DE PROJECTION	NORMAL	Sélectionnez cette option pour visionner des images projetées par l'avant du projecteur lorsque celui-ci est installé sur le plancher.
	RETRO	Sélectionnez cette option pour visionner des images projetées par l'arrière du projecteur lorsque celui-ci est installé sur le plancher.
	INVERS.	Sélectionnez cette option pour visionner des images projetées par l'arrière du projecteur lorsque celui-ci est installé au plafond.
	RETRO INVERS.	Sélectionnez cette option pour visionner des images projetées par l'avant du projecteur lorsque celui-ci est installé au plafond.

- Quel que soit le paramètre MODE LAMPE, le mode STANDARD est activé par défaut à chaque fois que le projecteur est allumé. Lorsque MODE LAMPE a été réglé sur BAS, le mode de lampe change après environ une minute de STANDARD à BAS.

3. Menu OPTION

OPTION	RÉGLAGE	FONCTION
POSITION MENU	2 options	Permet de modifier la position du menu.
MODE CINEMA	AUTO	Le mode cinéma sera activé automatiquement quand le signal de source de cinéma est envoyé.
	ARRET	Le mode cinéma ne sera pas activé.
NORMES VIDEO	8 options	Si vous sélectionnez AUTO, le format vidéo adéquat est sélectionné automatiquement, en fonction du signal d'entrée. Si l'image n'est pas affichée correctement, sélectionnez manuellement le format vidéo de votre choix.
FORMAT	AUTO	Sélectionnez pour changer le format d'image automatiquement en fonction du signal d'entrée.
	4:3	Sélectionner le réglage des images à projeter suivant le rapport largeur/ hauteur de 4:3 quand le signal d'entrée concerne des images de 4:3.
	16:9	Sélectionner le réglage des images à projeter suivant le rapport largeur/ hauteur de 16:9.
	ZOOM	Permet d'agrandir et de projeter des images au format Cinémascope, Vista ou Vista européen.
	REEL	Permet de projeter les images dans leur format d'origine à l'entrée. Pas disponible lorsque le réglage de correction de distorsion trapézoïdale est appliqué.
MOT DE PASSE		Sert à activer ou annuler le verrouillage de mot de passe. Voir page 27 pour de plus amples détails.
LANGUES	10 langues	Permet de modifier la langue utilisée dans les menus.
RE-INITIAL		Permet de restaurer les réglages usine du menu. (À l'exception des options MOT DE PASSE et LANGUES.)

4. Menu REGLAGE SIGNAUX VIDEO

OPTION	RÉGLAGE	FONCTION
POSITION HORIZ *		Permet de régler la position horizontale de l'image projetée.
POSITION VERT *		Permet de régler la position verticale de l'image projetée.
AJUSTEMENT FIN SYNC.		Permet d'éliminer les effets de scintillement ou de flou éventuels lors de la projection.
TRACKING		Permet d'éliminer les bandes verticales éventuelles lors de la projection.
ENTREES MULTIMEDIA RGB		Sélectionner cette option en connectant le projecteur à l'équipement vidéo de haute définition ayant des bornes de sortie R(RED), G(GREEN) et B(BLUE).
	YC_BC_R/YP_BP_R	Sélectionner cette option en connectant le projecteur à un lecteur DVD ou un autre dispositif ayant des bornes de sortie de composant vidéo Y, C_B et C_R (ou Y, P_B et P_R)
SET UP	AUTO	Sélectionnez pour changer le mode SET UP automatiquement.
	ARRET	Permet de diminuer la densité du noir.
	3.75%/7.5%	Permet d'augmenter la densité du noir. • Si l'on choisit 7.5 %, la luminosité se trouve réduite par la fonction d' annulation de réglage aux États-Unis. Choisissez ARRET si l'image est sombre.
RATTRAPAGE SYNCHRO		Permet de régler l'image, lorsqu'un voile apparaît en haut de l'écran.
SOUS MENU UTILISATEUR		
POSITION CLAMP/ PROFONDEUR CLAMP		Permit de corriger le blanc franc ou le noir franc de l'image projetée.
LPF		Utilisez pour sélectionner en cas d'activation ou non de LPF.

- Des bandes horizontales peuvent apparaître sur l'image agrandie : il ne s'agit pas d'un symptôme de panne.
- Les options repérées par une étoile (*) peuvent être indisponibles selon le type du signal d'entrée.
- Lorsque vous modifiez la position horizontale ou verticale de manière importante, un bruit peut se produire.
- La plage de réglage de la position verticale varie en fonction du type du signal d'entrée. L'image peut demeurer dans la même position alors que vous modifiez la valeur de réglage: il ne s'agit pas d'un symptôme de panne.

Réglage des images projetées

Réglage de la luminosité (CONTRASTE et LUMINOSITA) :

Vous pouvez régler la luminosité de l'image à l'aide du menu.
(Voir page 21 pour les paramètres de menu.)
1. Affichez le menu IMAGE.
2. Appuyez sur le bouton ▲ ou ▼ pour sélectionner CONTRASTE ou
3. Appuyez sur le bouton ◀ ou ▶ pour régler l'option sélectionnée.

Pour annuler le menu :
4. Appuyez sur le bouton MENU.

CONTRASTE
Permet de régler le contraste de l'image. Chaque fois que vous appuyez sur le bouton ▶, la luminosité et la définition de l'image augmentent. Chaque fois que vous appuyez sur le bouton ◀, la luminosité et la définition de l'image diminuent.

LUMINOSITE
Permet de régler le contraste de l'image. Chaque fois que vous appuyez sur le bouton ▶, la luminosité et la définition de l'image augmentent. Chaque fois que vous appuyez sur le bouton ◀, la luminosité et la définition de l'image diminuent.

Réglage de la couleur (COULEUR et TEINTE) :

Vous pouvez régler la couleur de l'image à l'aide du menu.
(Voir page 21 pour les paramètres de menu.)
1. Affichez le menu IMAGE.
2. Appuyez sur le bouton ▲ ou ▼ pour sélectionner COULEUR ou TEINTE.
   • L'option Couleur n'est pas disponible si l'ordinateur ou DVI-D est sélectionné comme source d'entrée.
   • L'option Tint est disponible uniquement avec une entrée de signal NTSC.
3. Appuyez sur le bouton ◀ ou ▶ pour régler l'option sélectionnée.

Pour annuler le menu :
4. Appuyez sur le bouton MENU.

COULEUR
Permet de régler la densité de la couleur de l'image projetée. Chaque fois que vous appuyez sur le bouton ▶, la couleur de l'image devient plus dense. Chaque fois que vous appuyez sur le bouton ◀, la couleur de l'image devient moins dense.
• L'option COULEUR n'est pas disponible si l'ordinateur ou DVI-D est sélectionné comme source d'entrée.

TEINTE
Permet de régler la teinte de l'image projetée. Chaque fois que vous appuyez sur le bouton ▶, l'image devient plus verte. Chaque fois que vous appuyez sur le bouton ◀, l'image devient plus rouge.

Augmentation ou diminution de la netteté de l'image (FINESSE) :

Vous pouvez régler la netteté de l'image à l'aide du menu.
(Voir page 21 pour les paramètres de menu.)
1. Affichez le menu IMAGE.
2. Appuyez sur le bouton ▲ ou ▼ pour sélectionner FINESSE.
3. Appuyez sur le bouton ◀ ou ▶ pour régler l'option sélectionnée.

Pour annuler le menu :
4. Appuyez sur le bouton MENU.

Pour augmenter ou diminuer le niveau des blancs de l'image projetée (NIVEAU BLANC):

Sert à rehausser seulement le niveau des blancs de l'image. Level 10 rehausse le plus le niveau des blancs. Le réglage par défaut est AUTO. Level 3 est automatiquement sélectionné pour les signaux d'entrée d'images de magnétoscope comme 480i et 720p, et Level 10 pour les signaux d'entrée d'images d'ordinateur comme XGA et SVGA. (Voir page 21 pour le réglage par le menu.)
1. Affiche le menu IMAGE.
2. Sélectionner NIVEAU BLANC en pressant le bouton ▲ ou ▼.
3. Régler l'élément sélectionné en pressant le bouton ◀ ou ▶.

Pour annuler le menu:
4. Presser le bouton MENU.

Réglage de la tonalité du blanc (TEMPERATURE COULEUR) :

Vous pouvez sélectionner une température de couleur préréglée (tonalité du blanc) à l'aide du menu.
(Voir page 21 pour les paramètres de menu.)

1. Affichez le menu IMAGE.
2. Appuyez sur le bouton ▲ ou ▼ pour sélectionner TEMPERATURE COULEUR.
3. Appuyez sur le bouton ◀ ou ▶ pour sélectionner la température couleur souhaitée.

Pour annuler le menu :

4. Appuyez sur le bouton MENU.

Réglage de la tonalité du blanc (personnalisation de la température couleur) :

Pour personnaliser (et mémoriser) la température de couleur qui vous convient le mieux, procédez comme indiqué ci-après. (Voir page 21 pour les paramètres de menu.)

1. Sélectionnez TEMPERATURE COULEUR dans le menu IMAGE.
2. Appuyez sur la bouton ◀ ou ▶ pour sélectionner UTILISATEUR ⏎.
3. Appuyez sur la bouton ENTER.
4. Appuyez sur la bouton ▲ ou ▼ pour sélectionner le paramètre de votre choix.
5. Appuyez sur la bouton ◀ ou ▶ pour régler le paramètre de votre choix.
6. Pour obtenir des résultats de réglage optimaux, répétez les étapes 4 et 5.

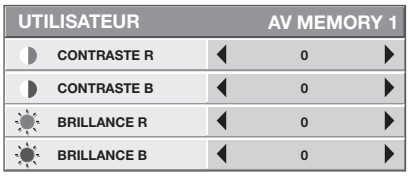

Pour annuler le menu :

7. Appuyez sur le bouton MENU.

Pour activer la température de couleur enregistrée:

1. Sélectionner UTILISATEUR en pressant le bouton COLOR TEMP de la télécommande.

À propos de la chaleur chromatique

Il existe différentes sortes de couleurs blanches. La chaleur chromatique permet d'en montrer les différentes nuances. Un blanc dont la chaleur est basse est légèrement rougeâtre. Lorsque la chaleur chromatique augmente, le blanc devient bleuâtre. Ce projecteur règle cette chaleur chromatique en changeant les valeurs de contraste du bleu et du rouge.
Pour augmenter la chaleur chromatique :
Augmentez le CONTRASTE B (bleu) et diminuez le CONTRASTE R (rouge).
Pour réduire la chaleur chromatique :
Diminuez le CONTRASTE B (bleu) et augmentez le CONTRASTE R (rouge).

AV MEMORY

Vous pouvez enregistrer au plus 3 modèles de réglages de qualité d'image indépendamment de la source.

Pour enregistrer les réglages

1. Appuyez sur un bouton AV MEMORY (M1, M2 ou M3) de la télécommande pour enregistrer les réglages.
2. Réglez les éléments du menu IMAGE.
   - Les réglages sont enregistrés automatiquement.
   - Le réglage de l'élément en utilisant les boutons pour ajuster la qualité d'image sur la télécommande sont aussi disponibles.

Pour activer les réglages de qualité d'image enregistrés

1. Appuyez sur le bouton AV MEMORY pour activer le réglage enregistré.
   - Les réglages de qualité d'image enregistrés dans la mémoire sélectionnée sont activés.

- Lorsque la source d'entrée est modifiée, le réglage de mémoire AV sélectionné précédemment est automatiquement sélectionné.
- Lorsque RE-INITIAL est sélectionné dans le menu OPTION, tous les réglages de mémoire AV sont effacés.
- Par défaut, chaque mémoire AV est attribuée à une des bornes d'entrée comme indiqué ci-dessous.

Bornes COMPONENT VIDEO IN	AV MEMORY 1
Borne VIDEO IN	AV MEMORY 2
Borne S-VIDEO IN	AV MEMORY 2
Borne COMPUTER IN/COMPONENT VIDEO IN	AV MEMORY 3
Borne DVI-D (HDCP) IN	AV MEMORY 3

- Lorsque le réglage de qualité d'image est modifié, le réglage de la source d'entrée attribué à la même mémoire AV change aussi.

Ce projecteur projette automatiquement et correctement les signaux vidéo venant de l'ordinateur. Toutefois, selon le type d'ordinateur, la projection de certains signaux vidéo peut être incorrecte. Dans ce cas, appuyez sur le bouton AUTO POSITION. (Voir page 20.) Si le signal n'est toujours pas projeté correctement, réglez l'image à l'aide du menu REGLAGE SIGNAUX VIDEO.

Réglage de l'image venant de l'ordinateur à l'aide du menu :

Selon les symptômes, effectuez les opérations suivantes.

Bandes blanches …… Réglez l'option TRACKING du menu REGLAGE SIGNAUX VIDEO.
L'image projetée scintille.
L'image projetée est floue …… Réglez l'option AJUSTEMENT FIN SYNC du menu REGLAGE SIGNAUX VIDEO.
L'image projetée est décalée horizontalement… Réglez l'option POSITION HORIZ du menu REGLAGE SIGNAUX VIDEO. Chaque fois que vous appuyez sur le bouton ◀, l'image se décale vers la droite. Chaque fois que vous appuyez sur le bouton ▶, l'image se décale vers la gauche.
L'image projetée est décalée verticalement … Réglez l'option POSITION VERT du menu REGLAGE SIGNAUX VIDEO. Chaque fois que vous appuyez sur le bouton ◀, l'image se décale vers le bas. Chaque fois que vous appuyez sur le bouton ▶, l'image se décale vers le haut.

1. Affichez le menu REGLAGE SIGNAUX VIDEO.
2. Pour sélectionner une option, appuyez sur le bouton ▲ ou ▼.
3. Appuyez sur le bouton ◀ ou ▶ pour régler l'option sélectionnée.

Pour annuler le menu :

4. Appuyez sur le bouton MENU.

- En utilisation normale, ne modifiez pas les réglages du menu REGLAGE SIGNAUX VIDEO.

Méthode simple de réglage de la position de l'image

Réglage de la position horizontale :

1. Alignez le bord gauche de l'image sur le bord gauche de l'écran en réglant l'option POSITION HORIZ. Puis, alignez le bord droit de l'image sur le bord droit de l'écran en réglant l'option TRACKING.
2. Effectuez de nouveau l'étape 1 ci-dessus pour finaliser le réglage de la position horizontale.

Réglage de la position verticale :

3. Alignez le bord supérieur de l'image sur le bord supérieur de l'écran en réglant l'option POSITION VERT.

LPF (Filtre progressif)

Vous pouvez activer le filtre LPF ou non. Le réglage par défaut est ARRET.
Selon le type de votre lecteur de DVD, un bruit de bande vertical ou horizontal peut apparaître sur l'image projetée. Dans ce cas, vous pouvez activer le filtre LPF pour réduire ce bruit de bande. Cependant, les images sont alors légèrement moins nettes.

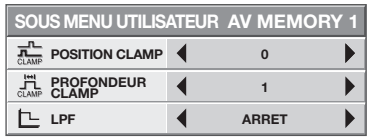

1. Affichez le menu REGLAGE SIGNAUX VIDEO.
2. Appuyez sur le bouton ▲ ou ▼ pour sélectionner SOUS MENU UTILISATEUR.
3. Appuyez sur le bouton ENTER.
4. Appuyez sur le bouton ▲ ou ▼ pour sélectionner LPF.
5. Appuyez sur le bouton ◀ ou ▶ pour MARCHE ou ARRET.

Pour annuler le menu :

6. Appuyez sur le bouton MENU.

Verrouillage par mot de passe

Ce projecteur est équipé d'une fonction de verrouillage par mot de passe conçue pour protéger l'appareil contre les utilisations incorrectes par des enfants et pour empêcher l'utilisation par d'autres personnes que les utilisateurs spécifiés.

TOUCHES..... Toutes les boutons du projecteur (à l'exception de la bouton POWER) sont désactivées. (Les boutons de la télécommande sont activées.) Vous pouvez utiliser ce mode comme mesure de prévention, afin d'éviter que l'appareil soit utilisé par des enfants ou par toute autre personne n' étant pas censée l'utiliser.

Pour activer la fonction de verrouillage par mot de passe :

1. Affichez le menu OPTION.
2. Appuyez sur la bouton ▲ ou ▼ pour sélectionner MOT DE PASSE.
3. Appuyez sur la bouton ENTER.
   - L'écran de réglage du verrouillage par mot de passe apparaît.

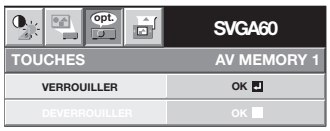

   - Si le mot de passe a déjà été validé, l'écran d'annulation de la fonction du mot de passe apparaîtra.
4. Appuyez sur la bouton ENTER.
   - L'écran permettant d'entrer un mot de passe apparaît.

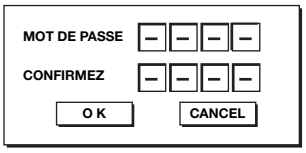

5. Appuyez sur la bouton ▲ ou ▼ pour sélectionner un chiffre de 0 à 9.
6. Appuyez sur la bouton ▶.
   - Vous pouvez sélectionner le chiffre suivant.
7. Répétez les étapes 5 et 6 pour régler un mot de passe à quatre chiffres.
8. Entrez à nouveau le mot de passe pour le confirmer, en répétant ces mêmes étapes.
9. Sélectionnez OK et appuyez sur la bouton ENTER.
   - Si le mot de passe ne correspond pas, un message d'erreur s'affiche.
   - Pour annuler la procédure, sélectionnez CANCEL et appuyez sur la bouton ENTER.
   - Vous pouvez également annuler la procédure en appuyant sur la bouton MENU.

Pour annuler la fonction de verrouillage par mot de passe :

1. Affichez le menu OPTION.
2. Appuyez sur la bouton ▲ ou ▼ pour sélectionner MOT DE PASSE.
3. Appuyez sur la bouton ENTER.
   - L'écran d'annulation du verrouillage par mot de passe apparaît.

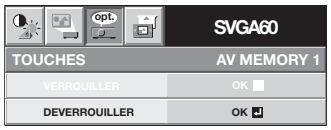

4. Appuyez sur la bouton ENTER.
   - L'écran permettant d'entrer le mot de passe apparaît.

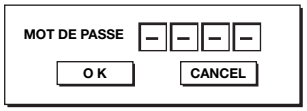

5. Appuyez sur la bouton ▲ ou ▼ pour sélectionner un chiffre de 0 à 9.
6. Appuyez sur la bouton ▶.
   - Vous pouvez sélectionner le chiffre suivant.
7. Si le mot de passe est à quatre chiffres, répétez les étapes 5 et 6 pour entrer les deux derniers chiffres.
8. Appuyez sur la bouton ▶, sélectionnez OK et appuyez sur la bouton ENTER.
   - Si vous avez entré un mot de passe incorrect, un message d'erreur s'affiche.
   - Pour annuler la procédure, appuyez sur la bouton ▶, sélectionnez CANCEL et appuyez sur la bouton ENTER.
   - Vous pouvez également annuler la procédure en appuyant sur la bouton MENU.

Important :

- Si vous oubliez votre mot de passe, maintenez les boutons MENU et ENTER du panneau de commande enfoncées simultanément pendant environ trois secondes pour annuler la fonction de verrouillage par mot de passe.

Demande d'installation

Visionnage d'images projetées par le projecteur monté au plafond, par l'avant :
Si le projecteur est installé au plafond, un support spécial de montage au plafond, vendu séparément, est requis. Demandez à un installateur certifié d'installer le projecteur. Pour plus d'informations, consultez votre revendeur.

- Mitsubishi n'assume aucune responsabilité en cas de dommages dus à l'utilisation d'un support de plafond venant d'un autre fabricant et d'une mauvaise installation et ce, même pendant la période de garantie.

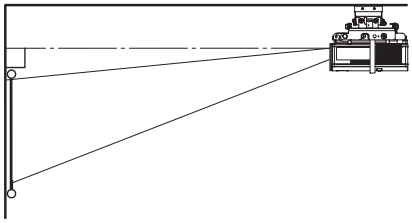

- Si le projecteur est installé au plafond, réglez l' option TYPE DE PROJECTION du menu INSTALLATION sur RETRO INVERS.
- Demandez à votre installateur de prévoir un disjoncteur. Lorsque vous n'utilisez pas le projecteur, utilisez ce disjoncteur pour mettre l'équipement hors tension.
- Lorsque le projecteur est installé au plafond, les images projetées peuvent paraître plus sombres que lorsque le projecteur est installé au sol. Il ne s'agit pas d'un symptôme de panne.
- N'installez pas le projecteur dans un endroit où les grilles de sortie d'air se trouvent exposées à l'air généré par un système de conditionnement d'air. Une telle installation risque de provoquer une panne.
- N'installez pas le projecteur à proximité d'une alarme incendie, car les grilles de sortie d'air émettent de l'air chaud.

Visionnage d'images projetées sur l'écran translucide par l'arrière :
Demandez à un installateur certifié d'installer le projecteur. Pour plus d'informations, consultez votre revendeur.

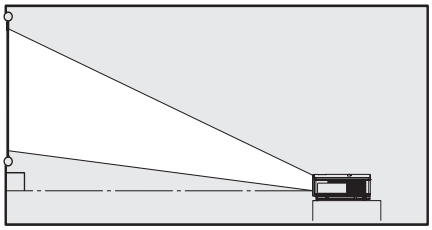

- Pour visionner des images projetées derrière l'écran, réglez l'option TYPE DE PROJECTION du menu INSTALLATION sur RETRO.

Schéma d'encombrement (unité : mm)

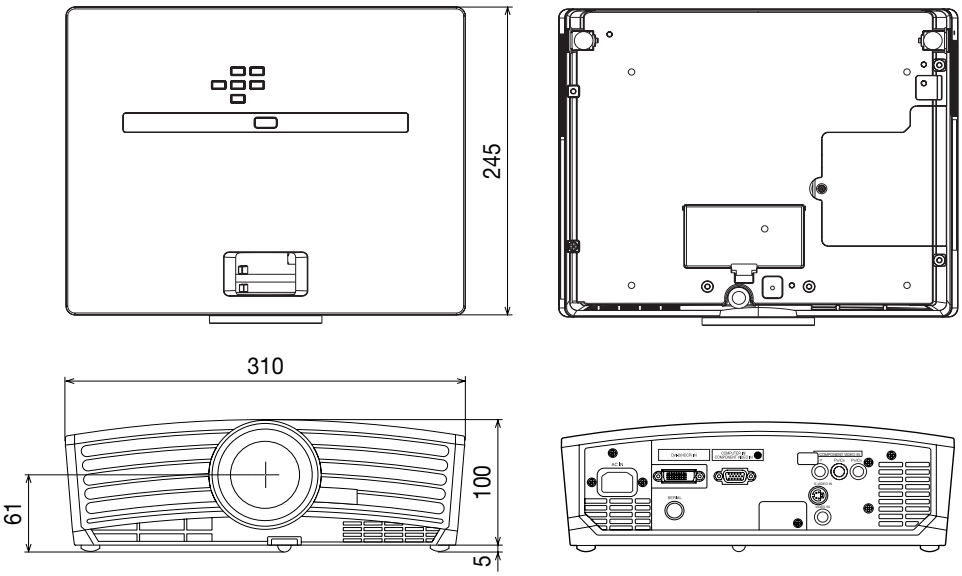

Utilisation du filtre

Ce projecteur possède un couvercle de filtre (filtre) pour préserver de la poussière. Lorsque le projecteur est utilisé dans un endroit poussiéreux, fixez ce couvercle de filtre.

Installation

Avant d'installer ce filtre au projecteur, veillez à débrancher le projecteur de la prise murale.

1. Insérez trois crochets du couvercle de filtre dans le projecteur.
2. Poussez le couvercle de filtre dans la direction de la flèche.
   - Si vous poussez trop fort pour retirer le couvercle de filtre, les crochets peuvent s' endommager.
3. Serrez la vis de fixation (a) fermement.

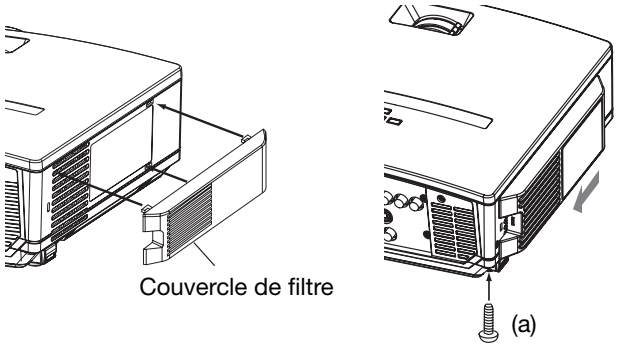

- N'utilisez pas d'autres filtres que ceux indiqués pour ce projecteur.
- Si la lumière émise par le côté du projecteur vous dérange, fixez le filtre pour bloquer la lumière. De plus, si la lumière émise par l'orifice de la serrure anti-vol vous dérange, mettez le capuchon fourni sur l'orifice.

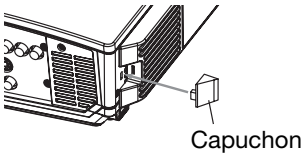

Nettoyage

Avant le nettoyage, veillez à éteindre l'interrupteur d'alimentation et débrancher le projecteur de la prise murale.

- Nettoyez fréquemment le filtre (au moins une fois par mois). Lorsque de la poussière s'accumule sur le filtre à l' entrée d'air, la température à l'intérieur du projecteur peut augmenter anormalement, provoquant des dégâts aux pièces intérieures et réduisant la longévité du panneau.
- En cas d'anomalie, y compris une augmentation anormale de la température intérieure, le projecteur peut s'éteindre automatiquement et entrer en mode de veille où la lampe de la source de lumière s'éteint pour protéger ses pièces internes.

Nettoyage du filtre

1. Retirez la vis (a) du couvercle de filtre.
   - Faites attention de ne pas perdre la vis.
2. Déplacez le couvercle de filtre en direction de la flèche.
3. Relâchez les trois crochets et retirez le couvercle de filtre du projecteur.
   - Si vous poussez trop fort pour retirer le couvercle de filtre, les taquets peuvent s'endommager.
4. Retirez le support qui retient le filtre en poussant sur la languette du support en direction de la flèche.
5. Retirez le filtre du couvercle de filtre.
6. Nettoyez la saleté et la poussière sur le filtre avec un aspirateur.
   - Si les taches sont tenaces, lavez le filtre avec du détergent dilué, rincez à l'eau et séchez bien.
7. Fixez le filtre au couvercle de filtre.
   - Assurez-vous que le filtre est dans une position correcte.
8. Ajustez et poussez le support aussi loin que possible et appuyez dans la direction de la flèche pour l'installer.
9. Insérez trois crochets du couvercle de filtre dans le projecteur.
10. Poussez le couvercle de filtre dans la direction de la flèche.
    - Si vous poussez trop fort pour retirer le couvercle de filtre, les crochets peuvent s'endommager.
11. Serrez fermement la vis de fixation (a) du couvercle de filtre.

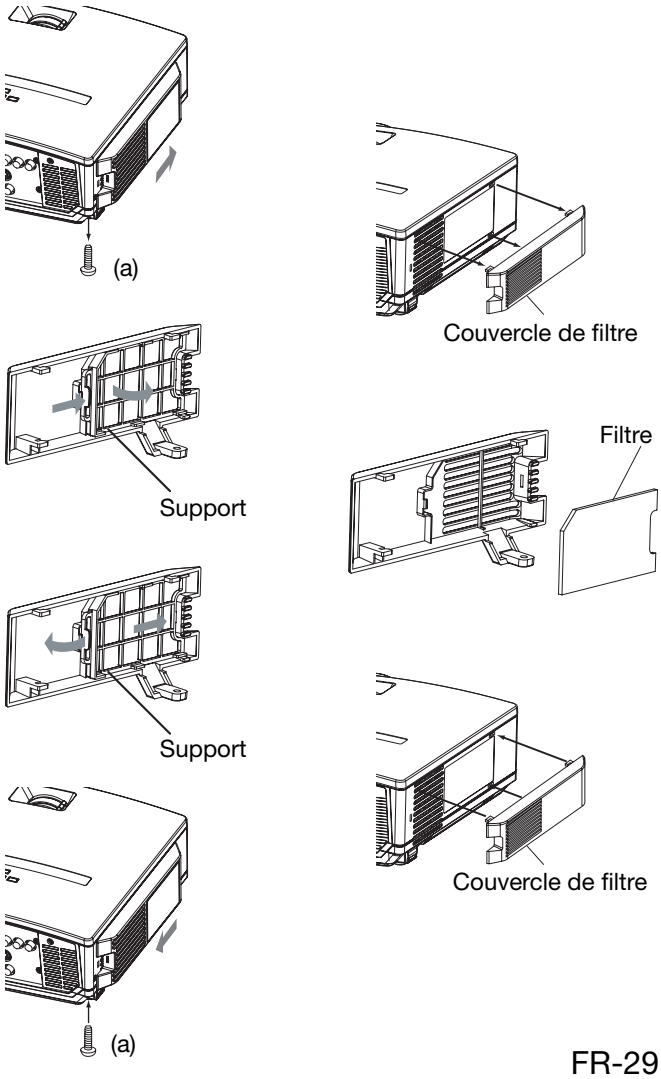

Remplacement de la lampe

Ce projecteur est équipé d'une lampe permettant de projeter des images. Cette lampe est un consommable. Elle peut brûler ou perdre de sa luminosité en cours d'utilisation. Dans ce cas, remplacez-la par une lampe neuve dès que possible. Utilisez uniquement une lampe neuve vendue séparément et spécifiquement destinée au ce projecteur. Pour plus d'informations, consultez votre revendeur.

AVERTISSEMENT :

- Ne faites pas tomber les vis de fixation de la lampe dans le projecteur. N'introduisez aucun objet métallique ou inflammable dans le projecteur. La présence d'un corps étranger à l'intérieur du projecteur pendant son fonctionnement présente un risque d'incendie ou d'électrocution. Si vous ne pouvez pas retirer le corps étranger vous-même, contactez votre revendeur.
- Fixez correctement la lampe. Si celle-ci n'est pas correctement installée, elle ne s'allumera pas. Une mauvaise installation présente également un risque d'incendie.
- Évitez de secouer la lampe déposée et ne l'approchez pas de votre visage afin de prévenir tout risque de blessure en cas de projection ou de chute d'éclats de verre.
- Ne remplacez pas la lampe immédiatement après utilisation car son boîtier est très chaud et vous risqueriez de vous brûler. Mettez l'équipement hors tension à l'aide du bouton POWER. Après l'extinction de la lampe, attendez environ deux minutes que les ventilateurs d'entrée et de sortie d'air de refroidissement de la lampe s'arrêtent. Puis mettez débranchez le cordon d'alimentation et attendez au moins une heure pour que la lampe soit suffisamment froide avant de la toucher.

Intervalle de remplacement de la lampe

L'intervalle de remplacement de la lampe recommandé est d'environ 3000 heures[*1 *2] d'utilisation consécutive. L' intervalle varie en fonction de l'environnement de fonctionnement et peut être plus court que 3000 heures[*1 *2]. Une diminution de la luminescence et/ou de la luminosité des couleurs indique que la lampe doit être remplacée. Lorsque la durée d'utilisation de la lampe dépasse 2250 heures[*1], le voyant clignotera du vert au rouge (lorsque la lampe est allumée ; si elle n'est pas allumée, le voyant s'allumera en rouge) et le message de remplacement de la lampe apparaîtra à l'écran pendant une minute chaque fois que la lampe sera allumée. Après avoir utilisé la lampe pendant environ 2850 heures[*1], le message de remplacement (LAMP EXCHANGE) apparaîtra ensuite à l'écran pendant une minute, toutes les 20 heures[*1].

Lorsque la durée d'utilisation de la lampe dépasse 3000 heures[*1 *2], le projecteur s'éteint automatiquement et ne peut plus être utilisé jusqu'à ce que la lampe soit remplacée et le compteur de durée d'utilisation remis à zéro.

[*1] Lorsque MODE LAMPE du menu INSTALLATION est réglé sur BAS. Lorsque le réglage est sur STANDARD, cette durée est raccourcie.

[*2] Lorsque MODE LAMPE est réglé sur STANDARD, cette durée est raccourcie à 2000 heures.

Attention :

- La lampe ne doit être démontée que pour être remplacée. Une dépose inutile risque de la casser.
- Ce projecteur utilise une lampe au mercure haute pression comme source lumineuse. En cas de choc, de rayure ou de détérioration pendant son fonctionnement, celle-ci risque d'exploser ou de ne plus fonctionner. Le délai avant l'explosion ou la panne définitive varie considérablement d'une lampe à l'autre et selon les conditions d'utilisation. Par conséquent, la lampe risque d'exploser très rapidement après le démarrage.
- Le risque d'explosion augmente si vous utilisez la lampe au-delà de sa période de remplacement. Lorsque le message de remplacement de la lampe apparaît, remplacez-la immédiatement par une lampe neuve, même si elle s'allume toujours normalement.
- En cas d'explosion de la lampe au mercure haute pression, des éclats de verre s'éparpillent à l'intérieur et à l'extérieur du boîtier et le gaz contenu dans la lampe se diffuse à l'intérieur et à l'extérieur du projecteur. Le gaz de la lampe contient du mercure. Ne l'inhalez pas et évitez tout contact avec vos yeux ou votre bouche. En cas d'inhalation ou de contact, consultez immédiatement un médecin.
- Si la lampe au mercure à haute pression explose, des éclats de verre peuvent se trouver éparpillés à l'intérieur du projecteur. Demandez à votre revendeur de remplacer la lampe et de contrôler l'intérieur du projecteur. Lorsque vous nettoyez ou remplacez la lampe vous-même, veillez à tenir le bras de la lampe. Vous pourriez vous blesser avec les éclats de verre.
- Ne remplacez jamais la lampe lorsque le projecteur est installé au plafond. Des éclats de verre risquent de tomber du projecteur dans vos yeux ou dans votre bouche.
- Lors du renversement du projecteur pour remplacer la lampe ou pour l'entretien du conduit, assurez-vous que le projecteur est dans une position sûre avant de commencer les opérations.

Remplacement de la lampe :

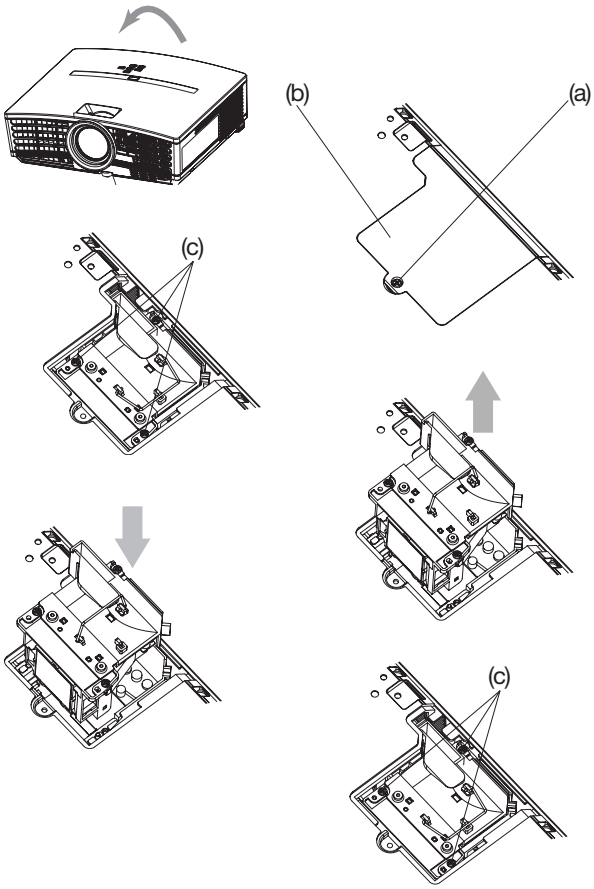

1. Retournez doucement le projecteur.
2. Dévissez la vis (a) à l'aide d'un tournevis cruciforme (+) et retirez le couvercle de la lampe (b).
3. Dévissez les vis (c) à l'aide d'un tournevis cruciforme (+).
4. Soulevez la poignée.
5. Extrayez le boîtier de la lampe par sa poignée, tout en tenant fermement le projecteur.
   - Sortez doucement le boîtier de la lampe du projecteur. Si vous le sortez rapidement, la lampe risque de se briser et de projeter des éclats de verre.
   - Ne renversez aucun liquide sur le boîtier de la lampe que vous avez sorti et tenez-le éloigné des objets inflammables et des enfants, afin d'éviter tout risque de blessure ou d'incendie.
6. Fixez soigneusement un nouveau boîtier de lampe dans le projecteur, en veillant à respecter le sens d'installation.
7. Remettez la poignée dans sa position d'origine.
   - Vérifiez si la poignée est bien verrouillée.
8. Revissez les vis (c) à l'aide d'un tournevis cruciforme (+).
9. Revissez la vis (a) à l'aide d'un tournevis cruciforme (+), afin de fixer le couvercle de la lampe.

Remise à zéro du compteur de durée d'utilisation de la lampe
Branchez le cordon d'alimentation, allumez la lampe et remettez à zéro le compteur de durée d'utilisation de la lampe en appuyant simultanément sur les boutons ◀, ▶, et POWER du panneau de commande pendant environ trois secondes.

Important :
- Si vous n'appuyez pas simultanément sur ces trois boutons, la durée d'utilisation de la lampe ne sera pas remise à zéro.
- Lorsque le voyant STATUS s'allume pour sortir, cela signifie que le compteur de durée d'utilisation de la lampe a été correctement remis à zéro.
- Si le couvercle de la lampe n'a pas été fixé correctement, le projecteur ne s'allumera pas.
- N'oubliez pas de remettre le compteur de durée d'utilisation de la lampe à zéro chaque fois que vous remplacez la lampe.
- Remettez le compteur de durée d'utilisation de la lampe à zéro uniquement lorsque vous remplacez la lampe.
- Ce projecteur utilise une lampe contenant du mercure. La mise au rebut de la lampe ou du projecteur avec la lampe peut être réglementée en fonction de considérations environnementales.

Entretien

Attention :
N'oubliez pas d'éteindre la lampe et de débrancher le cordon d'alimentation de la prise secteur avant toute opération d' entretien sur le projecteur.

Nettoyage du projecteur et des trous de ventilation

Utilisez un chiffon doux pour nettoyer le projecteur et les grilles de ventilation. Lorsque les grilles sont sales, nettoyez-les avec un chiffon doux imbibé d'un détergent doux dilué et séchez-les ensuite avec un chiffon sec.

Pour éviter que la surface du projecteur ne déteigne ou ne se détériore :
- Ne vaporisez pas de l'insecticide sur le projecteur ou à l'intérieur de celui-ci.
- N'utilisez pas de l'essence ou du diluant pour le nettoyer.
- Ne laissez pas des matériaux en caoutchouc ou en plastique entrer en contact avec le projecteur.

Nettoyage de l'objectif

Utilisez une brosse spéciale pour les objectifs ou un chiffon spécial imbibé d'un produit destiné au nettoyage des objectifs. La surface de l'objectif est fragile. Utilisez uniquement du matériel de nettoyage d'objectif recommandé et non-abrasif. Ne touchez pas l'objectif avec vos doigts.

Dépannage

Avant d'envoyer le projecteur en réparation, consultez les informa ci-dessous. Si les symptômes persistent, n'utilisez plus le projecteur, débranchez la prise électrique et contactez votre revendeur.

Aucune image ne s'affiche à l'écran.

<table>
<tr><th>Problème</th><th>Solution</th></tr>
<tr><td>Mise sous tension impossible.</td><td>• Vérifiez si les voyants sont éteints ou allumés (dans ce cas, vérifiez également leur couleur et s'ils clignotent ou non).
<table>
<tr><th>POWER</th><th>STATUS</th><th>Solution</th></tr>
<tr><td>Arrêt</td><td>Arrêt</td><td>• Branchez le cordon d'alimentation sur le projecteur.
• Branchez le cordon d'alimentation sur une prise secteur.</td></tr>
<tr><td rowspan="4">Rouge fixe</td><td>Arrêt</td><td>• Si des objets bloquent l'entrée d'air ou la grille de sortie, retirez-les et effectuez les opérations suivantes :
1. Débranchez le cordon d'alimentation de la prise secteur.
2. Attendez que le projecteur ait refroidi.
3. Branchez le cordon d'alimentation sur la prise secteur.
4. Appuyez sur la bouton POWER.</td></tr>
<tr><td>Orange clignotant</td><td>• Si des objets bloquent l'entrée d'air ou la grille de sortie, retirez-les.
• N'exposez pas les grilles de sortie d'air à un courant d'air chaud émis par un appareil de chauffage.</td></tr>
<tr><td>Vert clignotant</td><td>• Lorsque le voyant STATUS arrête de clignoter, appuyez sur la bouton POWER.
• Si vous débranchez le cordon d'alimentation alors que le ventilateur tourne encore, la lampe risque de ne pas s'allumer avant environ une minute, la prochaine fois que vous rebrancherez le cordon d'alimentation.
• Après s'être éteinte, la lampe ne peut plus se rallumer pendant environ une minute.
• Appuyez plusieurs fois sur la bouton POWER.</td></tr>
<tr><td>Rouge fixe</td><td>• Remplacez la lampe. (La lampe a atteint la fin de sa durée de vie.)</td></tr>
<tr><td rowspan="2">Rouge/vert clignotant</td><td>Arrêt</td><td>• Fixez le capot de la lampe sur la partie inférieure.</td></tr>
<tr><td>Fixe ou clignotant</td><td>• Fixez le capot du filtre sur la partie inférieure.
• Débranchez le cordon d'alimentation de la prise secteur et contactez votre revendeur.</td></tr>
</table></td></tr>
<tr><td>Aucune image ne s'affiche à l'écran.</td><td>• Vérifiez que le cache de l'objectif a été enlevé.
• L'allumage de la lampe peut demander environ une minute.
• Dans des cas très rares, la lampe peut ne pas s'allumer. Le cas échéant, attendez quelques minutes puis recommencez.
• Si le projecteur a été mis hors tension avant le refroidissement suffisant de la lampe, le ventilateur peut se mettre en marche et le bouton POWER risque de ne pas fonctionner après la mise sous tension. Une fois le ventilateur arrêté, appuyez sur le bouton POWER pour que le voyant d'alimentation s'allume de nouveau.
• Vérifiez que la grille d'entrée d'air est propre.
• Vérifiez que le capot de la lampe est fermé. (Voir page 31.)
• Vérifiez que les câbles raccordés aux périphériques extérieurs ne sont pas coupés.
• Si vous utilisez un prolongateur, remplacez-le par le câble fourni avec l'équipement pour vérification. Si les images sont affichées correctement, ajoutez un amplificateur de signal RVB au prolongateur.</td></tr>
<tr><td>Les images projetées disparaissent brusquement.</td><td>• Il se peut que l'entrée d'air ou la grille de sortie d'air soit bloquée. (Dans ce cas, le voyant STATUS clignote en orange.)
→ Retirez les objets qui bloquent l'entrée d'air ou la grille de sortie d'air et effectuez les opérations suivantes :
1. Attendez que le ventilateur d'air d'entrée ou d'air de sortie s'arrête (ou attendez que le voyant STATUS s'éteigne.)
2. Débranchez le cordon d'alimentation de la prise secteur.
3. Attendez environ 10 minutes.
4. Branchez le cordon d'alimentation sur la prise secteur.
5. Appuyez sur la bouton POWER.
• Lorsque le voyant STATUS s'allume en rouge, cela signifie que la lampe doit être remplacée. Dans ce cas, remplacez la lampe.</td></tr>
</table>

Aucune image ne s'affiche à l'écran. (Suite)

Problème	Solution
"NO SIGNAL" s'affiche.	• Mettez l'appareil connecté sous tension ou vérifiez si celui-ci fonctionne correctement. • Vérifiez si l'appareil externe émet un signal de sortie. (Ce contrôle est particulièrement conseillé si l'appareil externe utilisé est un ordinateur portable.) • Vérifiez si le câble connecté à l'appareil externe n'est pas endommagé. • Vérifiez si le projecteur est connecté à l'appareil externe à l'aide des bornes correctes. • Vérifiez si l'appareil connecté est correctement sélectionné comme source d'entrée. • Si vous utilisez une rallonge, remplacez-la par le câble fourni et contrôlez si les images sont projetées correctement. Si les images sont projetées correctement, utilisez un amplificateur de signal RVB avec la rallonge.

Les images ne s'affichent pas correctement.

Problème	Solution
Les images projetées tremblent. Les images projetées sont décalées.	• Vérifiez si le câble connecté à l'appareil externe n'est pas sur le point de se rompre. • Connectez fermement la prise du câble au connecteur de l'appareil externe. • Appuyez sur la bouton AUTO POSITION. • Il arrive parfois que certains ordinateurs émettent des signaux ne répondant pas aux spécifications. Réglez le menu REGLAGE SIGNAUX VIDEO. (Voir page 26.)
Les images projetées sont déformées.	• Réglez le projecteur et l'écran de manière à ce qu'ils soient perpendiculaires. (Voir page 11.)
Les images projetées sont sombres.	• Réglez les options LUMINOSITE et CONTRASTE du menu IMAGE. (Voir page 24.) • Remplacez la lampe (Voir page 30.)
Les images projetées sont floues.	• Réglez la mise au point. (Voir pages 15 et 19.) • Nettoyez l'objectif. • Appuyez sur la bouton ◀ ou ▶ de la télécommande pour éliminer le tremblement. • Réglez les options TRACKING et AJUSTEMENT FIN SYNC du menu REGLAGE SIGNAUX VIDEO. (Voir page 26.) • Réglez LUMINOSITE et CONTRASTE dans le menu IMAGE. (Voir page 24.) • Réglez le projecteur et l'écran de façon à ce qu'ils soient perpendiculaires l'un par rapport à l'autre. (Voir page 11.)
Les images projetées présentent des points blancs. Les images projetées présentent des points noirs.	• Ce symptôme est normal sur un projecteur DLP™ et ne constitue pas une panne. (Un très petit nombre de pixels peuvent rester allumés ou éteints, mais il ne s'agit pas d' une panne. Des pixels à 99,99 % ou plus doivent être utilisés.)
Les images projetées présentent une irisation.	• Ce symptôme est dû au bruit de décomposition des couleurs qui se produit sur les systèmes DLP™ et ne constitue pas une panne.
Les images projetées présentent de fines bandes.	• Ce symptôme est dû à une interférence avec la surface de l'écran et ne constitue pas une panne. Remplacez l'écran ou modifiez légèrement la mise au point.
Les images projetées ondulent.	• Vérifiez le bon en fichage des prises des câbles sur les périphériques extérieurs. • Éloignez le projecteur de tout appareil émettant des ondes radio parasites. • Lors du réglage de la correction trapézoïdale, l'image peut ne pas s'afficher correctement selon le type du signal d'entrée. Il ne s'agit pas d'un dysfonctionnement. Dans ce cas, corrigez à nouveau la correction trapézoïdale de telle façon que la correction soit minimale.
La nuance est incorrecte.	• Vérifiez que les câbles raccordés aux périphériques extérieurs ne sont pas coupés.
La teinte des images projetées est incorrecte.	• Vérifiez si le paramètre ENTREES MULTIMEDIA du menu REGLAGE SIGNAUX VIDEO est correctement réglé. (Voir page 23.) • Vérifiez si le câble connecté à l'appareil externe n'est pas endommagé.
Seules les zones mobiles des images transmises par l'ordinateur ne sont pas affichées.	• Cela est dû à l'ordinateur utilisé. Contactez le fabricant de votre ordinateur.
Les images projetées sont obscurcies.	• Alignez la résolution de sortie de votre ordinateur sur celle du projecteur. Pour savoir comment changer la résolution de sortie de votre ordinateur, contactez le fabricant de votre ordinateur. (Voir page 37.) • Certaines images et certains textes sont obscurcis lors du réglage de la distorsion trapézoïdale. Dans ce cas, utilisez le projecteur sans appliquer le réglage de la distorsion trapézoïdale. (Voir page 10.)

Autres

Problème	Solution
Les grilles de sortie d'air dégagent de l'air chaud.	• Cet air est dû au refroidissement interne du projecteur. Vous sentez peut-être de l'air chaud: il ne s'agit pas d'un symptôme de panne.
Impossible d'utiliser le menu.	• Il se peut que des parasites provoquent un dysfonctionnement des micro-ordinateurs à l'intérieur du projecteur. → Appuyez sur la bouton POWER pour éteindre la lampe et débranchez le cordon d'alimentation de la prise secteur murale. Attendez environ 10 minutes, branchez le cordon d'alimentation et essayez à nouveau.
"TEMPERATURE!!" s'affiche.	• Ce message s'affiche lorsque la température ambiante est trop élevée. Si la température reste élevée, la lampe s'éteindra automatiquement. → Faites en sorte que la température ambiante n'atteigne pas des niveaux trop élevés. • Ce message s'affiche lorsque l'entrée d'air ou la grille de sortie d'air est obstruée. Si elles restent obstruées, la lampe s'éteindra. → Retirez les objets qui bloquent l'entrée d'air ou la grille de sortie d'air. Nettoyez le filtre.
Le symbole ⊘ apparaît.	• Ce symbole apparaît lorsque vous avez effectué une mauvaise manoeuvre. Il ne s'agit pas d'un dysfonctionnement.
La télécommande ne fonctionne pas très bien ou pas du tout.	• Vérifiez si la batterie est bien installée dans la télécommande ou si elle n'est pas trop faible. (Voir page 6.) • Veillez à ne pas exposer le capteur de la télécommande à la lumière directe du soleil ou à une lumière fluorescente. (Voir page 9.) • Utilisez la télécommande en respectant son rayon d'action. (Voir page 9.) • Utiliser la télécommande à au moins 10 cm du projecteur.
Les boutons du panneau de commande (à l' exception de la bouton POWER) ne fonctionnent pas.	• La fonction mot de passe est opérante. → Annuler le verrou du mot de passe. (Voir la page 27.)
Bruit anormal.	• Étant donné que la roue chromatique tourne à grande vitesse, des bruits métalliques peuvent parfois se produire. Il ne s'agit pas d'un symptôme de panne.

Si le problème ci-dessous survient après le remplacement de la lampe, vérifiez d'abord le point suivant.

Problème	Solution
Le projecteur ne démarre pas.	• Fixez le capot de la lampe à fond. (Voir pages 30 et 31.) • Ré initialisez la durée de fonctionnement de la lampe. (Voir page 31.)
Le voyant STATUS clignote.	• Ré initialisez la durée de fonctionnement de la lampe. (Voir page 31.)

Verrou Kensington

Ce projecteur est équipé d'un connecteur de verrouillage standard Kensington qui peut être utilisé avec le système de sécurité Kensington MicroSaver. Pour obtenir des informations sur la façon dont vous pouvez l'utiliser afin de protéger votre projecteur, reportez-vous aux informations fournies avec le système Kensington. Veuillez contacter Kensington Technology Group à l'adresse ci-dessous.

Kensington Technology Group
2855 Campus Drive
San Mateo, CA 94403, États-Unis

Téléphone : +1- (650)572-2700 Fax : +1- (650)572-9675

Voyants

Cet appareil est équipé de deux voyants, chacun d'entre deux indiquant les conditions de fonctionnement du projecteur.
Vous trouverez ci-dessous des solutions à vos éventuels problèmes. Si ces problèmes persistent, éteignez le projecteur et consultez votre revendeur.

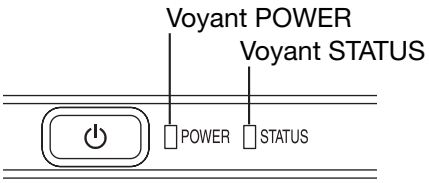

Conditions normales

POWER	STATUS	CONDITION	REMARQUE
Rouge fixe	Arrêt	Stand-by (Attente)	
Vert fixe	Vert clignotant	Lampe en attente (environ 1 minute)	La touche POWER ne peut pas être utilisée pour allumer ou éteindre l'appareil.
Vert fixe	Vert fixe	L'appareil est sous tension. (Conditions normales)	

Conditions anormales

POWER	STATUS	CONDITION	SOLUCION POSSIBLE
Vert fixe ou Rouge fixe	Orange clignotant	Température anormale • Les grilles de ventilation sont obstrués par de la poussière ou des salissures. • La température de la pièce est élevée.	• Nettoyez les grilles de ventilation. • Installez le projecteur dans un endroit plus frais.
Rouge fixe	Vert clignotant	Le circuit de protection est activé ou la lampe est dans un état anormal.	• Attendez que le voyant STATUS s'éteigne, puis appuyez sur la touche POWER. • Si la solution ci-dessus ne fonctionne pas, remplacez la lampe. the lamp.
Vert fixe	Vert/rouge clignotant	Avertissement de durée d'utilisation de la lampe. (La durée totale d'utilisation de la lampe a atteint 2250 heures*1 alors que l'appareil était sous tension.)	Remplacez la lampe. Si ce problème se reproduit, installez une lampe neuve.
Rouge fixe	Rouge clignotant	Avertissement de durée d'utilisation de la lampe. (La durée totale d'utilisation de la lampe a atteint 2250 heures*1 alors que l'appareil était hors tension.)	
Rouge fixe	Rouge fixe	Avertissement de durée d'utilisation de la lampe. (La durée totale d'utilisation de la lampe a atteint 3000 heures*1,*2 alors que l'appareil était hors tension.)	
Vert/rouge clignotant	Arrêt	Le couvercle de la lampe n'est pas fermé.	Fermez correctement le couvercle.
Vert/rouge clignotant	Fixe ou clignotant	Anormal.	Contactez votre revendeur.

*1 Lorsque MODE LAMPE du menu INSTALLATION est réglé sur BAS. Lorsque le réglage est sur STANDARD, cette durée est raccourcie.
*2 Lorsque MODE LAMPE est réglé sur STANDARD, cette durée est raccourcie à 2000 heures.

Spécifications

Les spécifications et l'aspect extérieur du projecteur sont susceptibles de modifications sans préavis.

Type		Projecteur DLP™
Modèle		HC910
Technologie d'affichage		0,65" DMD mono-carte (Format 16:9) Pixel 1024 x 576 = 589824 pixels
Lentille de projection		F 2,4 - 2,6 f = 23 - 27,6 mm
Source lumineuse		200 W
Format de l'image (distance de projection)		40" min. à 275" max. (Distance de projection 1,3 à 10 m)
Nombre maximum de couleurs d'affichage		16770000 (affichage couleur)
Résolution maximale	Signal informatique	Résolution maximale : 1280 x 1024 points (analogique) / compressé Résolution du panneau : 1024 x 576 points
	Signal vidéo	NTSC / PAL / SECAM / NTSC 4,43 / PAL-M / PAL-N / PAL-60
	Signal composant	480i, 480p, 576i, 576p, 720p, 1080i Résolution du panneau : 1024 x 576 points
Entrée informatique		[Type de signal] [Type de borne] [Ligne] RVB analogique D-SUB 15 broches 1 RVB numérique DVI 1
Entrée vidéo		[Type de signal] [Type de borne] [Ligne] Entrée vidéo RCA 1 Entrée S-Vidéo S 1 Entrée vidéo composant RCA 1
Borne de commande/Autres		RS-232C (8 broches)
Température de fonctionnement		+5°C à +35°C
Tension nominale		Secteur 100 - 240 V, 50/60 Hz
Consommation		2,9 A
Dimensions		310 mm (L) x 100 mm (H) x 245 mm (P) * Saillie non incluse.
Poids		2,9 kg
Autres	Entrée S-Vidéo	Signal de luminance : Vc-c = 1,0 V 75 Ω (sync. négative) Signaux de chroma : Vc-c = 0,286 V 75 Ω (signal de rafales)
	Entrée vidéo	Vc-c = 1,0 V 75 Ω (sync. négative)
	Entrée vidéo composant	YC_BC_R : Vc-c = 1,0 V 75 Ω (Y) (sync. négative) Vc-c = 0,7 V 75 Ω (C_B, C_R)
	Entrée analogique	RVB : Vc-c = 0,7 V 75 Ω (sync. négative) YC_BC_R : Vc-c = 1,0 V (Y) (sync. négative) Vc-c = 0,7 V (C_B, C_R) HD/CS : niveau TTL (négatif ou positif) VD : niveau TTL (négatif ou positif)
	Entrée numérique (DVI)	Interface DVI (une liaison TMDS)

Pièces de rechange
(En option / non fournie)

Lampe de rechange 499B042-30
(VLT-HC910LP)

Spécifications des signaux RVB pour chaque mode Ordinateur du projecteur

Mode des signaux	Résolution (H x V)	Fréquence horizontale (kHz)	Fréquence verticale (Hz)	Normal (H x V) *1	Réel (H x V)	
TV60, 480i(525i)	–	15,73	59,94	1024 x 576	–	
TV50, 576i(625i)	–	15,63	50,00	1024 x 576	–	
1080i 60 (1125i 60)	–	33,75	60,00	1024 x 576	–	*2
1080i 50 (1125i 50)	–	28,13	50,00	1024 x 576	–	
480p (525p)	–	31,47	59,94	1024 x 576	–	*2
576p (625p)	–	31,25	50,00	1024 x 576	–	*2
720p 60 (750p 60)	–	45,00	60,00	1024 x 576	–	*2
720p 50 (750p 50)	–	37,50	50,00	1024 x 576	–	
PC98	640 x 400	24,82	56,42	924 x 576	640 x 400	
CGA70	640 x 400	31,47	70,09	924 x 576	640 x 400	
CGA84	640 x 400	37,86	84,13	924 x 576	640 x 400	
CGA85	640 x 400	37,86	85,08	924 x 576	640 x 400	
VGA60	640 x 480	31,47	59,94	768 x 576	640 x 480	
VGA72	640 x 480	37,86	72,81	768 x 576	640 x 480	
VGA75	640 x 480	37,50	75,00	768 x 576	640 x 480	
VGA85	640 x 480	43,27	85,01	768 x 576	640 x 480	
SVGA56	800 x 600	35,16	56,25	768 x 576	–	
SVGA60	800 x 600	37,88	60,32	768 x 576	–	*2
SVGA72	800 x 600	48,08	72,19	768 x 576	–	
SVGA75	800 x 600	46,88	75,00	768 x 576	–	
SVGA85	800 x 600	53,67	85,06	768 x 576	–	
XGA43i	1024 x 768	35,52	86,96	768 x 576	–	
XGA60	1024 x 768	48,36	60,00	768 x 576	–	*2
XGA70	1024 x 768	56,48	70,07	768 x 576	–	
XGA75	1024 x 768	60,02	75,03	768 x 576	–	
XGA85	1024 x 768	68,68	85,00	768 x 576	–	
MAC13	640 x 480	35,00	66,67	768 x 576	640 x 480	
MAC16	832 x 624	49,72	74,55	768 x 576	–	
MAC19	1024 x 768	60,24	75,02	768 x 576	–	
HP75	1024 x 768	62,94	74,92	768 x 576	–	
SXGA60	1280 x 1024	60,02	63,98	720 x 576	–	*2

*1 : Lorsque l'option FORMAT dans le menu OPTION est réglée sur AUTO.
*2 : Disponible pour le signal de la borne DVI-D.

Important :

- Certains ordinateurs ne sont pas compatibles avec ce projecteur.
- La résolution maximale du projecteur est de 1024 x 576 pixels. Il se peut que les images ayant des résolutions supérieures à 1024 x 576 ne s'affichent pas correctement.
- Si la résolution et la fréquence de votre ordinateur ne figurent pas sur le tableau, cherchez une résolution et une fréquence compatibles en changeant la résolution de votre ordinateur.
- Si le signal HDTV est reçu en tant que signal RVB, réglez le paramètre ENTREES MULTIMEDIA du menu REGLAGE SIGNAUX VIDEO sur RGB.
- Dans le cas du signal XGA, la partie droite de l'image risque de ne pas apparaître. Dans ce cas, réglez le paramètre TRACKING du menu REGLAGE SIGNAUX VIDEO.
- TV60 et TV50 correspondent respectivement à 480i et 576i. Lorsque ces signaux sont fournis à la prise VIDEO ou S-VIDEO, le mode du signal indiqué est TV60 ou TV50. S'ils sont fournis à la prise COMPONENT, le mode du signal indiqué est 480i ou 576i.

Connecteurs

SERIAL (8 broches)

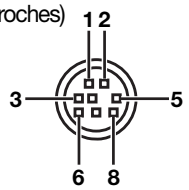

N° de broche	Nom	I/O
1	TXD	IN
2	–	–
3	–	–
4	GND	–
5	–	–
6	–	–
7	RXD	OUT
8	–	–

COMPUTER IN / COMPONENT VIDEO IN
(Mini D-SUB 15 broches)

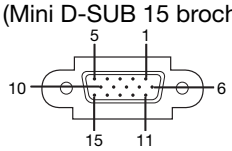

N° de broche	Spéc.
1	R(RED)/CR
2	G(GREEN)/Y
3	B(BLUE)/CB
4	GND
5	GND
6	GND
7	GND
8	GND
9	DDC 5V
10	GND
11	GND
12	DDC Data
13	HD/CS
14	VD
15	DDC Clock

DVI-D (HDCP)
(DVI-D 24 broches)

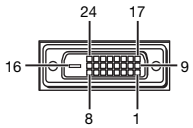

N° de broche	Spéc.	N° de broche	Spéc.
1	DATA 2-	13	–
2	DATA 2+	14	+5V Power
3	DATA 2 Shield	15	Ground
4	–	16	Hot Plug Detect
5	–	17	DATA 0-
6	DDC Clock	18	DATA 0+
7	DDC Data	19	DATA 0 Shield
8	–	20	–
9	DATA 1-	21	–
10	DATA 1+	22	Clock Shield
11	DATA 1 Shield	23	Clock+
12	–	24	Clock-

MITSUBISHI Projector Contact Information

North America

MESCA (Mitsubishi Electric Sales Canada Inc.)
http://www.mitsubishielectric.ca
Information Technologies Group, 4299 14th Avenue, Markham, Ontario L3R 0J2, Canada
Sales & Technical Inquires
Phone :+1-(800) 450-6487
Fax :+1-(905) 475-7958
E-mail :projectors@mitsubishielectric.ca
Customer Care
E-mail :support@mitsubishielectric.ca

MDEA (Mitsubishi Digital Electronics America, Inc.)
(Warranty Registration)
http://www.mitsubishi-presentations.com/
Presentation Products Division, 9351 Jeronimo Road, Irvine, CA 92618 U.S.A
Sales & Inquires
Phone :+1(888) 307-0349 or +1(949)465-6000
E-mail :ppdinfo@mdea.com
Technical Inquires
Phone :+1-(888) 307-0309
E-mail :TSUPPORT@mdea.com

Europe

MEU-FRA (Mitsubishi Electric Europe B.V French Branch)
25, Boulevard des Bouvets 92 741, Nanterre CEDEX, France
Sales Inquiries
Phone :+33 (0)1 55-68-55-53
Fax :+33 (0)1 55-68-57-31
Techinical Inquireis
Phone :+33 (0)1 55-68-56-42
Fax :+33 (0)1 55-68-57-31

MEU-GER (Mitsubishi Electric Europe B.V. German Branch)
http://www.mitsubishi-evs.de/
Gothaer Strasse 8, 40880 Ratingen, Germany
Sales Inquires
Phone :09180 - 939673
Fax :09180 - 939674
Techinical Inquires
Phone :0049 - 2102 - 486 1330
Fax :0049 - 2102 - 486 1340

MEU-IR (Mitsubishi Electric Europe B.V. Irish Branch)
http://www.mitsubishi.ie/
Westgate Business Park, Ballymount, Dublin 24, Ireland
Sales Inquiries
Phone :+353-1-4198807
Fax :+353-1-4198890
Technical Inqiries
Phone :+353-1-4198808
Fax :+353-1-4198895

MEU-IT (Mitsubishi Electric Europe B.V. Italian Branch)
Centro Direzionale Colleoni, Palazzo Persero-Ingresso 2, Via Paracelso 12, 20041 Agrate Brianza, Italy
Sales & Technical Inquiries
Phone :+39-(0)39-60531
Fax :+39-(0)39-6053214
E-mail :info.projector@it.mee.com

MEU-NL (Mitsubishi Electric Europe B.V. Benelux Branch)
http://www.mitsubishi.nl/LCD/ProdFrame.html
Nijverheidsweg 23A, 3641 RP Mijdrecht, The Netherlands
Sales Inquiries
Phone :+31-297-282461
Fax :+31-297-283936
E-mail :info@mitsubishi.nl
Techinical Inquiries
Phone :+31-297-282461
Fax :+31-297-283936
E-mail :info@mitsubishi.nl

Russia (Mitsubishi Electric Europe B.V Moscow Representative Office)
http://www.mitsubishi-projector.ru/
Moscow Representative Office, 52/5 Kosmodamianskaya Nab., 115054, Moscow, Russia
Sales & Techinical Inquiries
Phone :(7095) 721-2068
Fax :(7095) 721-2071

MEU-SP (Mitsubishi Electric Europe B.V. Spanish Branch)
http://www.mitsubishielectric.es/
Ctra. de Rubi, 76-80, 08173 Sant Cugat del Valles, Barcelona, Spain
Sales Inquiries
Phone :+34-93.565.31.54
Fax :+34-93.589.43.88
E-mail :mitsubishi.profesional@sp.mee.com
Technical Inquiries
Phone :+34-93.586.27.51
Fax :+34-93.588.53.87
E-mail :mitsubishi.profesional@sp.mee.com

MEU-SWE (Mitsubishi Electric Europe B.V Scandinavian Branch)
Hammarbacken 14, Box 750, S-19127, Sollentuna, Sweden
Sales Inquiries
Phone :+46-(0)8-6251070
Fax :+46-(0)8-6251036
Technical Inquiries
Phone :+46-(0)8-6251052
Fax :+46-(0)8-6251036

MEU-UK (Mitsubishi Electric Europe)
http://www.mitsubishi.co.uk/evs/
Visual Information Systems Division, Travellers Lane, Hatfield, Hertfordshire, AL10 8XB U.K.
Sales Inqiries
Phone :+44 (1707) 278684
Fax :+44 (1707) 278541
E-mail :projector.info@meuk.mee.com
Technical Inquiries
Phone :+44 (870) 606 5008
Fax :+44 (1506) 431927
E-mail :projector.info@meuk.mee.com

Asia

CHINA (Mitsubishi Electric Air-Conditioning & Visual Information Systems (Shanghai) Ltd.)
26/F .,Oriental Center ,699 Nanjing Rd(W),Shanghai, 200041,China
Sales Inquiries
Phone :+86(21) 5211-0882-3010
Fax :+86(21) 5211-0576
Technical Inquiries
Phone :+86(21) 5211-0882-3018
Fax :+86(21) 5211-0576

HONG KONG (Mitsubishi Electric Ryoden Air-Conditioning & Visual Information Systems (HongKong) Ltd.)
7th Floor, Manulife Tower, 169 Electric Road, North Point, Hong Kong
Sales Inquiries
Phone :+852-2510-1505
Fax :+852-2510-0463
Technical Inquiries
Phone :+852-2422-0161
Fax :+852-2487-0181

SINGAPORE (Mitsubishi Electric Asia Pte. Ltd.)
http://www.mitsubishielectric.com.sg
307, Alexandra Road, #05-01/02 Mitsubishi Electric Building, Singapore 159943
Sales Inquiries
Phone :+65-6473-2308
Fax :+65-6475-9503
E-mail :Peripherals@asia.meap.com
Technical Inquiries
Phone :+65-6470-2666
Fax :+65-6475-9503

INDIA (Mitsubishi Electric Asia Pte. Ltd.)
307, Alexandra Road, #05-01/02 Mitsubishi Electric Building, Singapore 159943
Sales Inquiries
Phone :+65-6473-2308
Fax :+65-6475-9503
E-mail :Peripherals@asia.meap.com
Technical Inquiries
Phone :+65-6470-2666
Fax :+65-6475-9503

INDONESIA (Mitsubishi Electric Asia Pte. Ltd.)
307, Alexandra Road, #05-01/02 Mitsubishi Electric Building, Singapore 159943
Sales Inqiries
Phone :+65-6473-2308
Fax :+65-6475-9503
E-mail :Peripherals@asia.meap.com
Technical Inquiries
Phone :+65-6470-2666
Fax :+65-6475-9503

PHILLIPINES (Mitsubishi Electric Asia Pte. Ltd.)
http://www.mitsubishielectric.com.sg
307, Alexandra Road, #05-01/02 Mitsubishi Electric Building, Singapore 159943
Sales Inquiries
Phone :+65-6473-2308
Fax :+65-6475-9503
E-mail :Peripherals@asia.meap.com
Technical Inqiries
Phone :+65-6470-2666
Fax :+65-6475-9503

VIETNAM (Mitsubishi Electric Asia Pte. Ltd.)
307, Alexandra Road, #05-01/02 Mitsubishi Electric Building, Singapore 159943
Sales Inquiries
Phone :+65-6473-2308
Fax :+65-6475-9503
E-mail :Peripherals@asia.meap.com
Technical Inquiries
Phone :+65-6470-2666
Fax :+65-6475-9503

STC (Setsuyo Astec Corporation Seoul Branch)
4F,Dongseo Game Channel Bldg,660-11 Deungchon-Dong, Kangseo-Ku, Seoul, Korea
Sales & Technical Inqiries
Phone :+82-(0)2-2657-9841~3
Fax :+82-(0)2-2657-9900

MALAYSIA (Antah Melco Sales & Services Sdn. Bhd.)
6, Jalan 13/6 46860 Petaling Jaya Selangor, Darul Ehsan, Malaysia
Sales & Technical Inquiries
Phone :+60-(0)3-79552088 (Ext. 203)
Fax :+60-(0)3-79563950/+60-(0)3-79582576
Technical & Service Inquiries
Phone :+60-(0)3-79552088 (Ext. 106)
Fax :+60-(0)3-79563950/+60-(0)3-79582576

ME-TWN (Mitsubishi Electric Taiwan Co., Ltd.)
http://www.mitsubishi-kyw.co.th/
11TH FL., 88 SEC. 6, CHUNG SHAN N. RD., TAIPEI, 111R. O.C.
Sales & Technical Inquires
Phone :+886-2-2832-8255
Fax :+886-2-2833-9813

MKY (Mitsubishi Electric Kang Yong Watana Co., Ltd.)
http://www.mitsubishi-kyw.co.th/
Road, Huamark Bangkapi, Bangkok 10240, Thailand
Sales & Technical Inquiries
Phone :+66-2-731-6841
Fax :+66-2-379-4763

Oceania

ME-AUST (Mitsubishi Electric Australia)
http://www.mitsubishi-electric.com.au/prod.asp?prod=proj
348 Victoria Road, Rydalmere, N.S.W. 2116, Australia Sales & Technical Inqiries
Phone :+(612)9684-7777
Fax :+(612)9684-7208
E-mail :diamonddigital@meaust.meap.com
Technical Inquiries
Phone :+(612)9684-7694
Fax :+(612)9684-7684
E-mail :service@meaust.meap.com

BDT (Black Diamond Technologies Ltd.)
(Warranty Registration) http://www.bdt.co.nz/projectors/warranty.asp
1 Parliament St, Lower Hutt, Wellington, New ZealandSales Inquiries
Phone :+64-(0)4-560-9100
Fax :+64-(0)4-560-9133
E-mail :projectorsales@bdt.co.nz
Technical Inquiries
Phone :+64-(0)4-560-9100
Fax :+64-(0)4-560-9133
E-mail :service@bdt.co.nz

Manufactured by Mitsubishi Electric Corporation
1 Zusho Baba, Nagaokakyo-City, Kyoto Japan

MITSUBISHI ELECTRIC CORPORATION