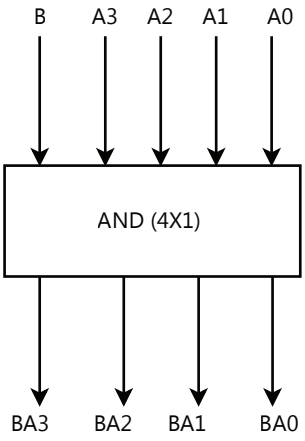
B
A3
A2
A1
A0
AND (4X1)
BA3
BA2
BA1
BA0

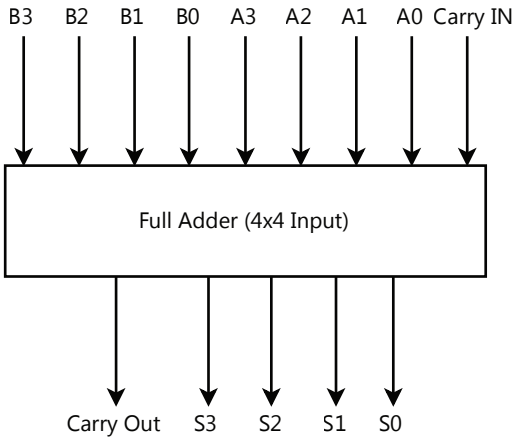
B3
B2
B1
B0
A3
A2
A1
A0
Carry IN
Full Adder (4x4 Input)
Carry Out
S3
S2
S1
S0

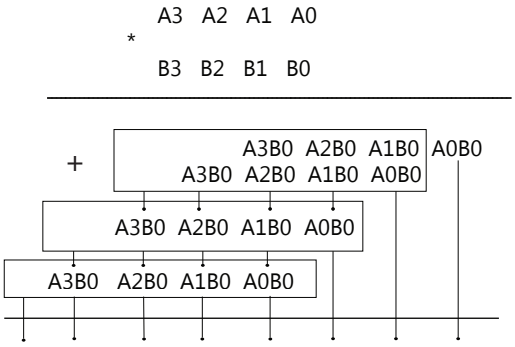
A3 A2 A1 A0
*
B3 B2 B1 B0
+
A3B0 A2B0 A1B0 A0B0
A3B0 A2B0 A1B0 A0B0
A3B0 A2B0 A1B0 A0B0
A3B0 A2B0 A1B0 A0B0
A0B0

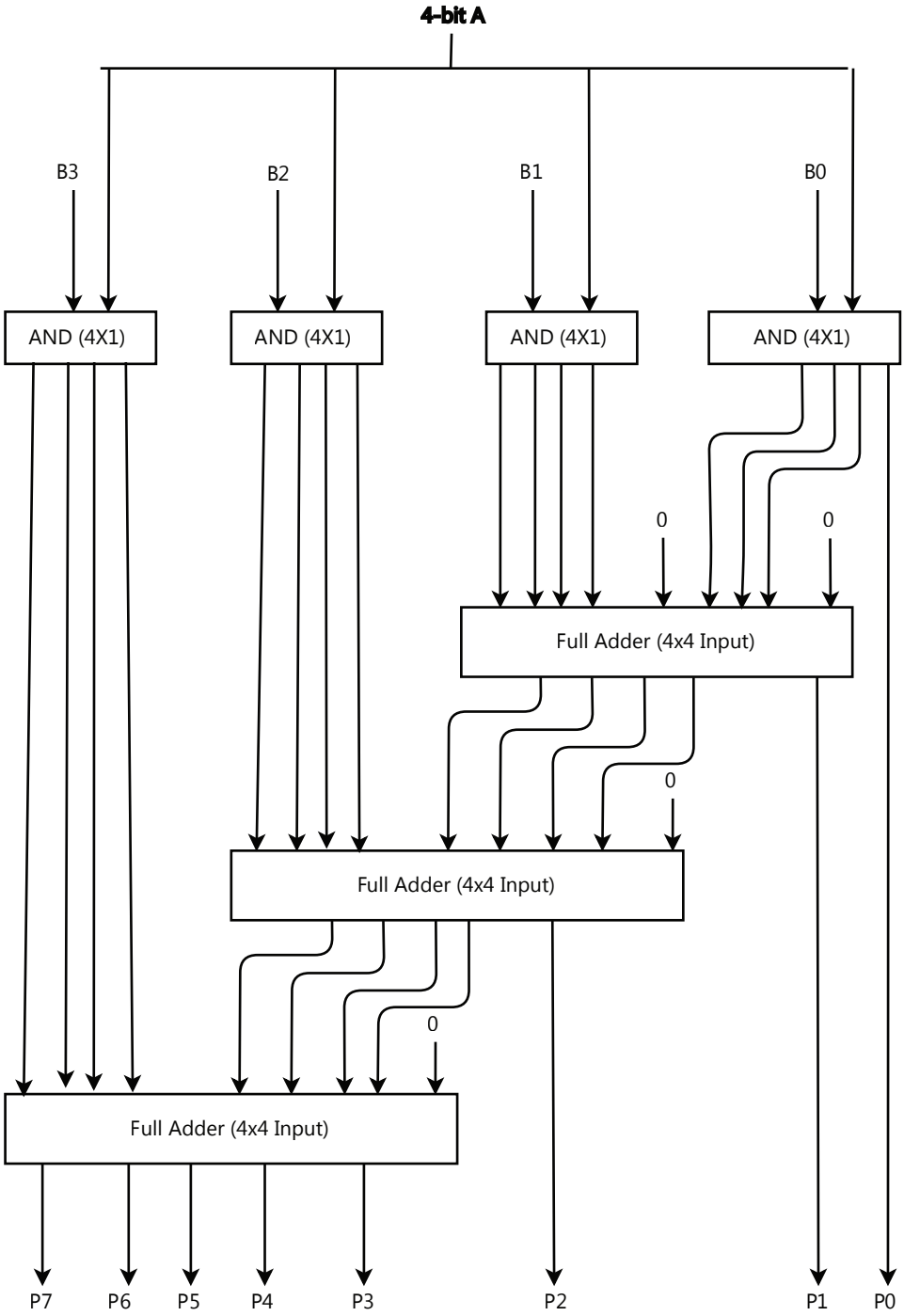
4-bit A
B3
B2
B1
B0
AND (4X1)
AND (4X1)
AND (4X1)
AND (4X1)
0
0
Full Adder (4x4 Input)
0
Full Adder (4x4 Input)
0
Full Adder (4x4 Input)
P7
P6
P5
P4
P3
P2
P1
P0