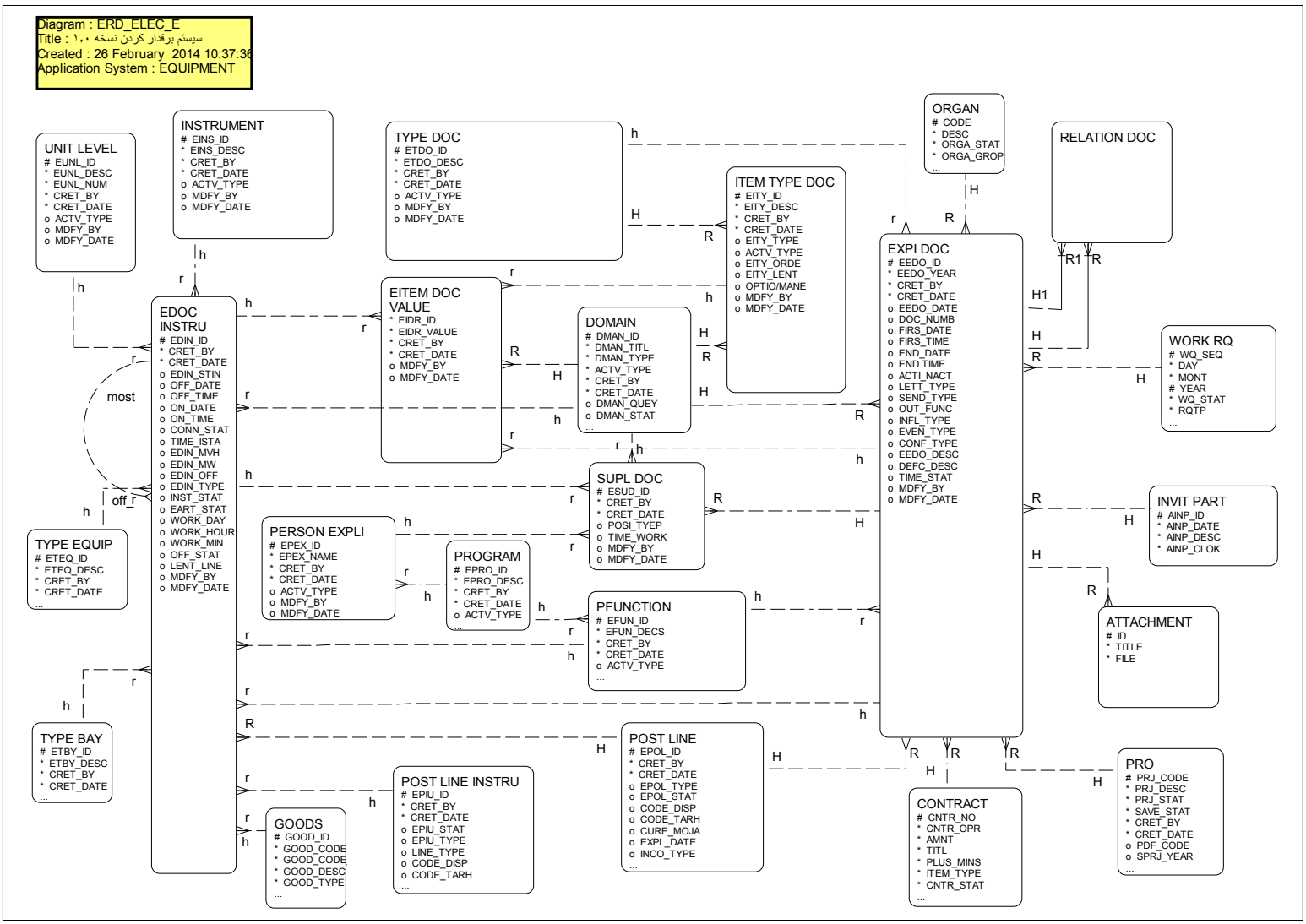Diagram : ERD_ELEC_E
Title : سیستم برقدار کردن نسخه ۱,۰
Created : 26 February 2014 10:37:36
Application System : EQUIPMENT