КФБН.14.08.03.212038

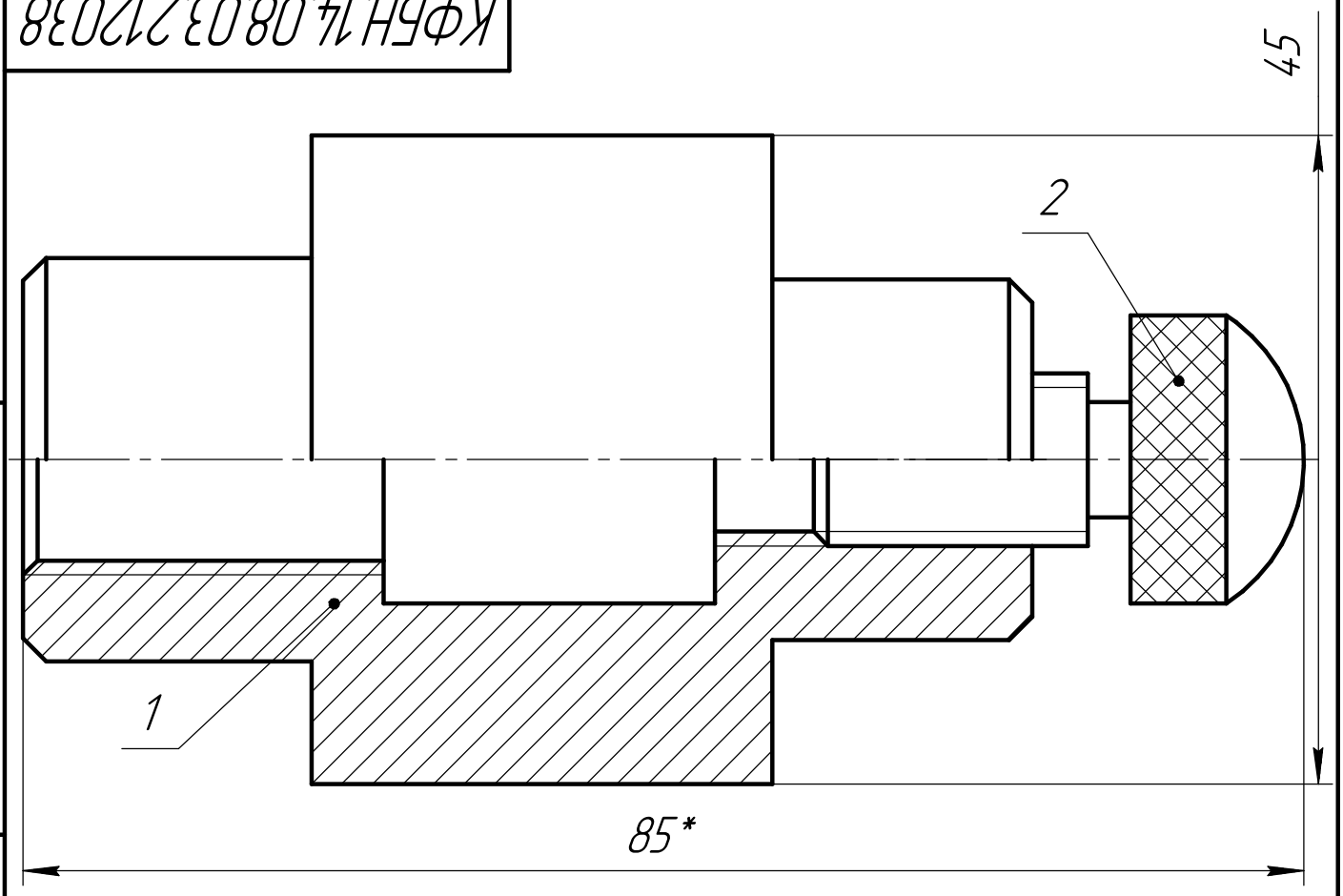


* Размер для справок

| Формат | Зона | Поз. | Обозначение | Наименование | Кол. | Примечание |
|---|---|---|---|---|---|---|
| | | | | | | |
| | | | | Документация | | |
| | | | | | | |
| А4 | | | КФБН.14.08.03.212038 | Сборочный чертеж | | |
| | | | | | | |
| | | | | Детали | | |
| | | | | | | |
| А4 | | 1 | КФБН.14.08.01.212038 | Гайка | 1 | |
| А4 | | 2 | КФБН.14.08.02.212038 | Болт | 1 | |

| Изм. | Лист | № докум. | Подп. | Дата |
|---|---|---|---|---|
| Разраб. | | Песчанов А.А. | | |
| Пров. | | Рязанов С.А. | | |
| Т.контр. | | | | |
| | | | | |
| Н.контр. | | | | |
| Утв. | | | | |

КФБН.14.08.03.212038

Сборочный чертеж

| Лит. | Масса | Масштаб |
|---|---|---|
| | | 2:1 |
| Лист | Листов 1 | |

Б1-ИФСТ-24

Перв. примен.

Справ. №

Подп. и дата

Инв. № дубл.

Взам. инв. №

Подп. и дата

Инв. № подл.

КОМПАС-3D v21 Учебная версия © 2022 ООО "АСКОН-Системы проектирования", Россия. Все права защищены.