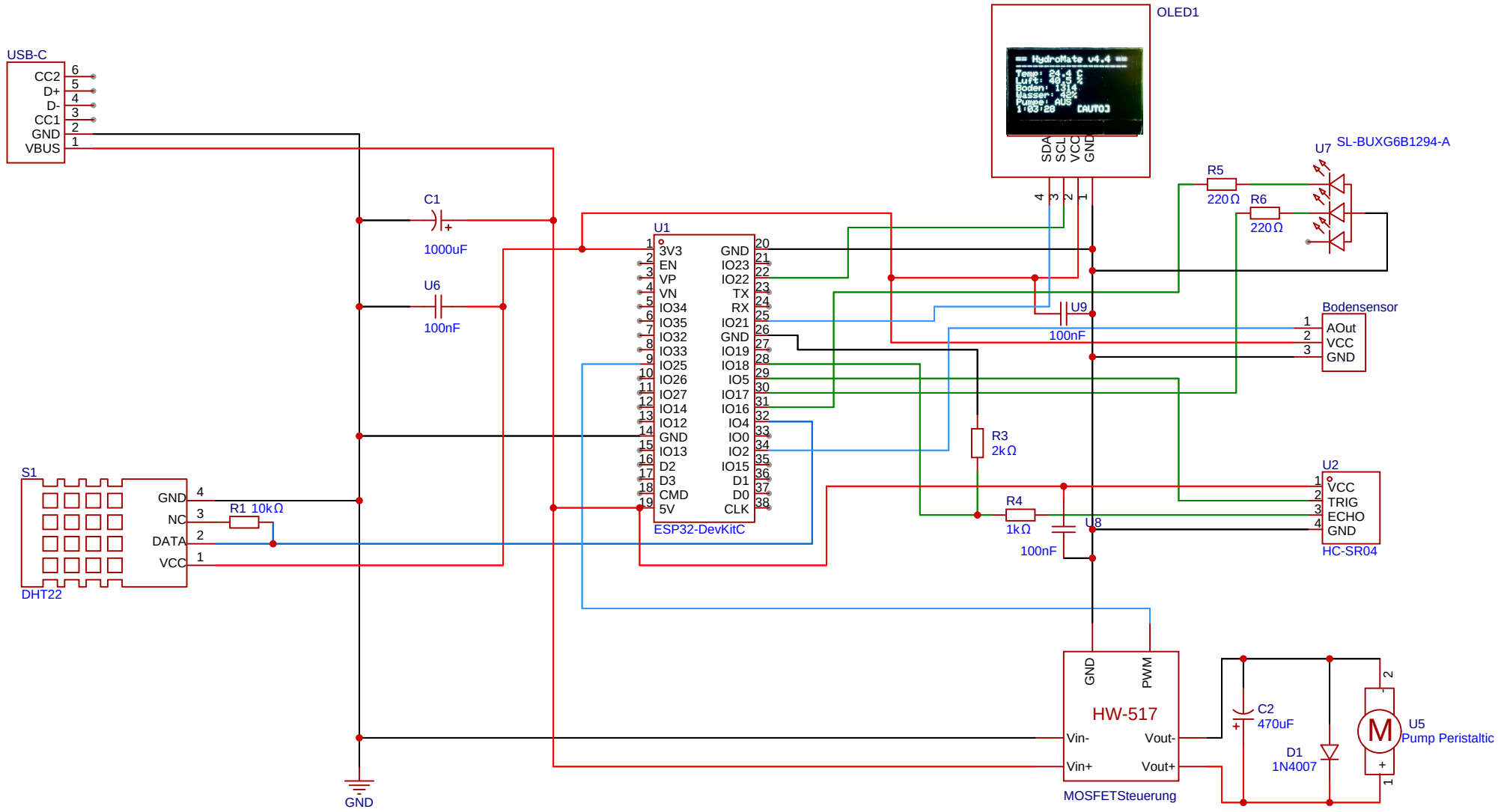

Schematic	Schematic1	Update Date	2026-03-08
		Create Date	2026-02-09
Page	P1	Part Number	
Drawn	momu		
Reviewed			

Transferarbeit: ESP32-basiertes automatische Bewaesserungssystem

VER	SIZE	PAGE 1 OF 1
V1.0	A4	TEKO

EasyEDA