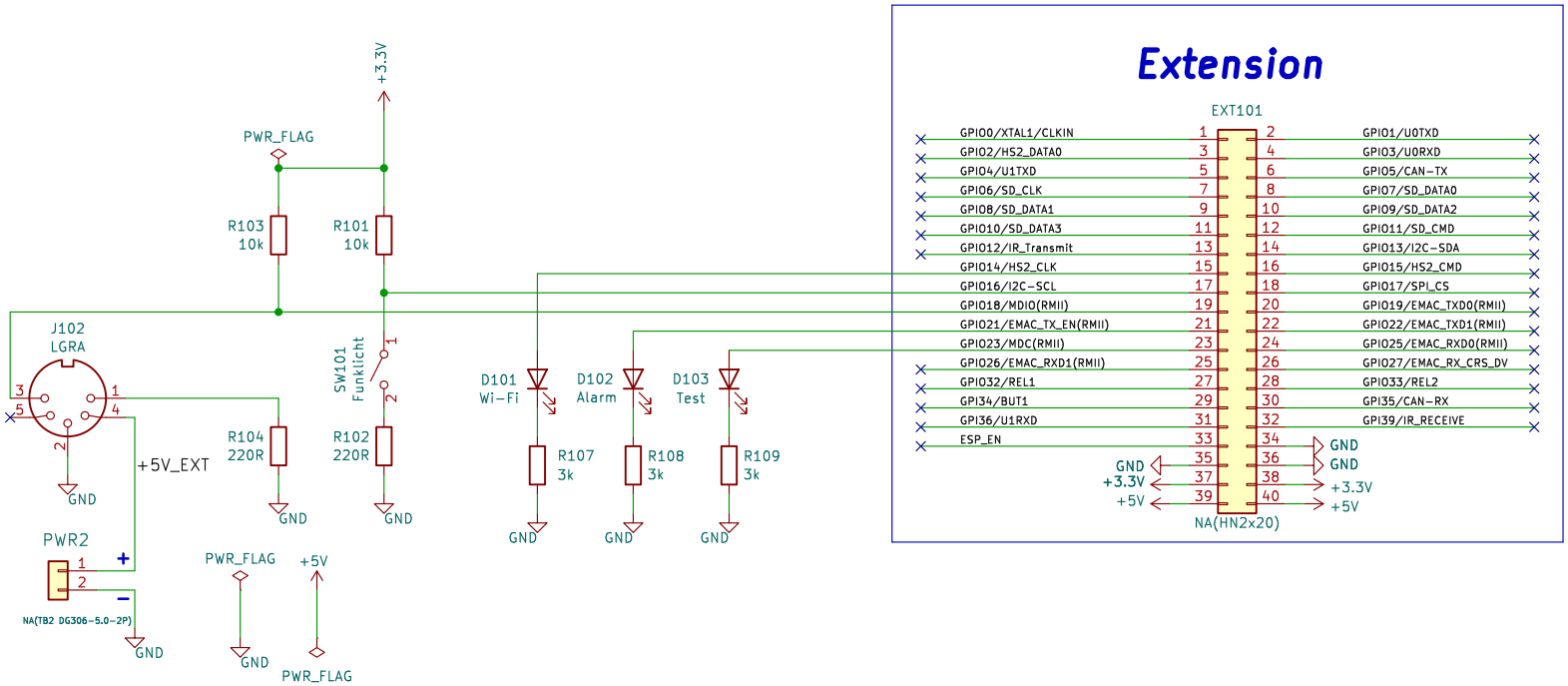

https://github.com/momu/esp32-alarmlicht

Sheet: /
File: esp32-alarmlicht.kicad_sch

Title: ESP32-Alarmlicht

Size: A4	Date: 2023-11-06	**Rev: 1.0.0**
KiCad E.D.A. kicad 7.0.8		Id: 1/1