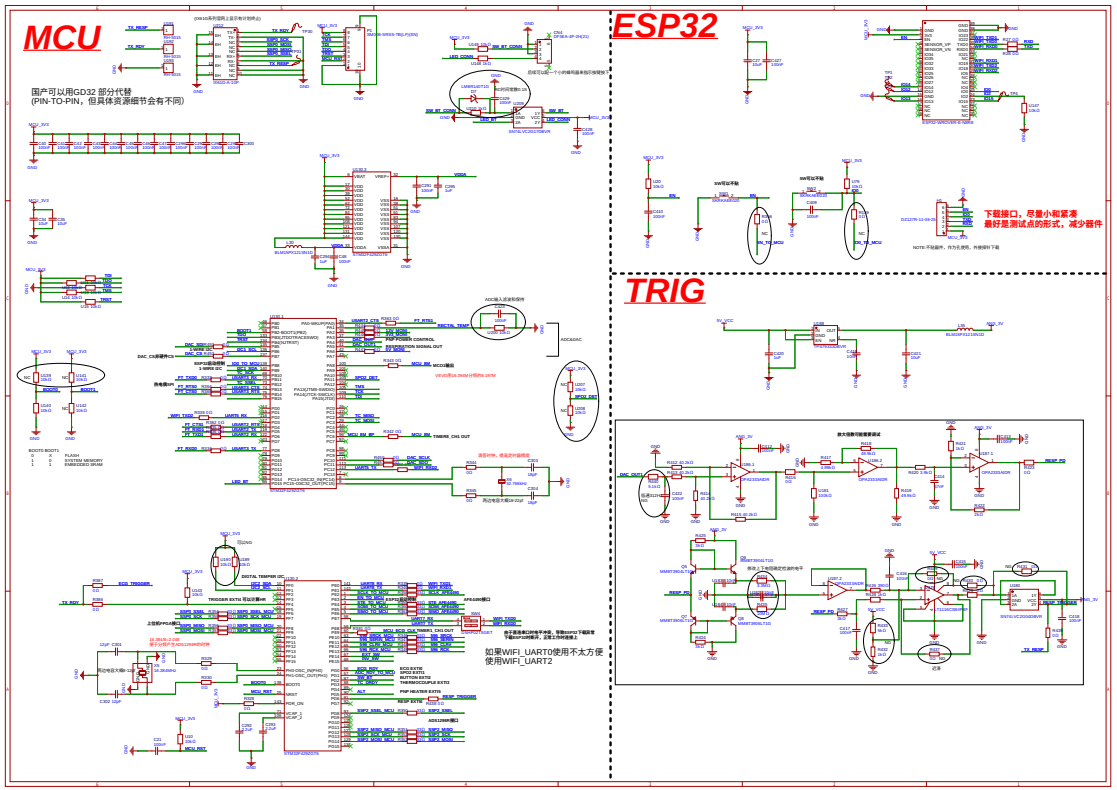
MCU
国产可以用GD32 部分代替
(PIN-TO-PIN，但具体资源细节会有不同)
ESP32
下载接口，尽量小和紧凑
最好是测试点的形式，减少器件
TRIG
如果WIFI_UART0使用不太方便
使用WIFI_UART2

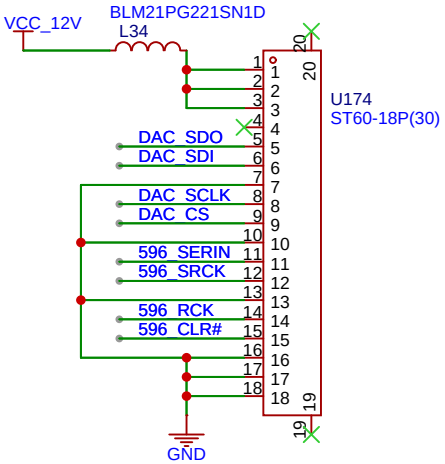

原理图	Physio	更新日期	2024-08-19
		创建日期	2024-07-12
图页	DAC	物料编码	
绘制		Physio_vv	
审阅			
		版本	尺寸	页 2 共 8
嘉立创EDA		V1.0	A4	嘉立创EDA

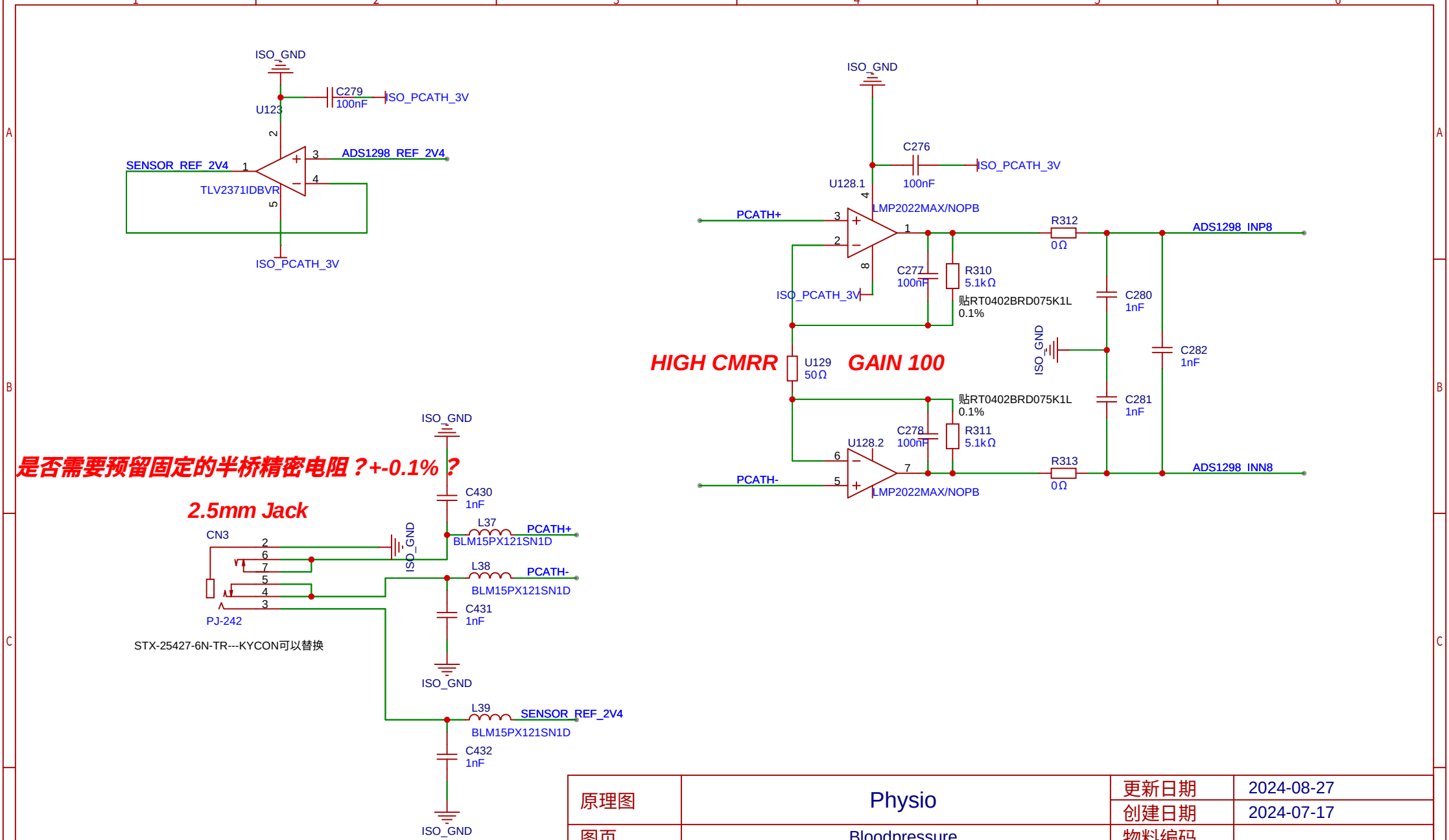

原理图	Physio	更新日期	2024-08-27
		创建日期	2024-07-17
图页	Bloodpressure	物料编码	
绘制		Physio_vv	
审阅			
		版本	尺寸	页 3 共 8
嘉立创EDA		V1.0	A4	嘉立创EDA

THERMOCOUPLE

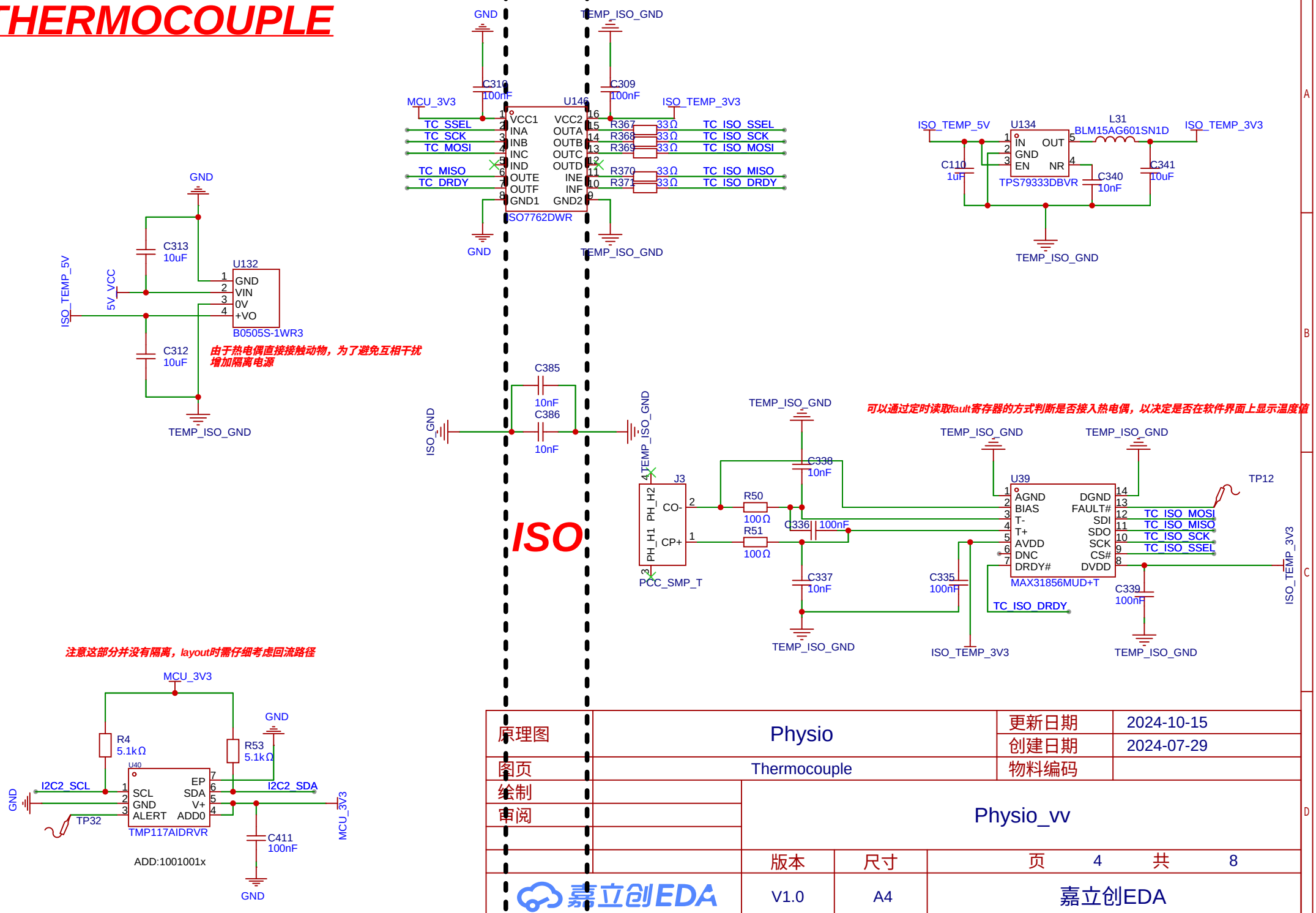

原理图	Physio	更新日期	2024-10-15
		创建日期	2024-07-29
图页	Thermocouple	物料编码	
绘制			
审阅			
	Physio_vv		
	版本	尺寸	页 4 共 8
嘉立创EDA	V1.0	A4	嘉立创EDA

USB-HS_USART

使用带流控制的UART，
降低数据丢失的概率

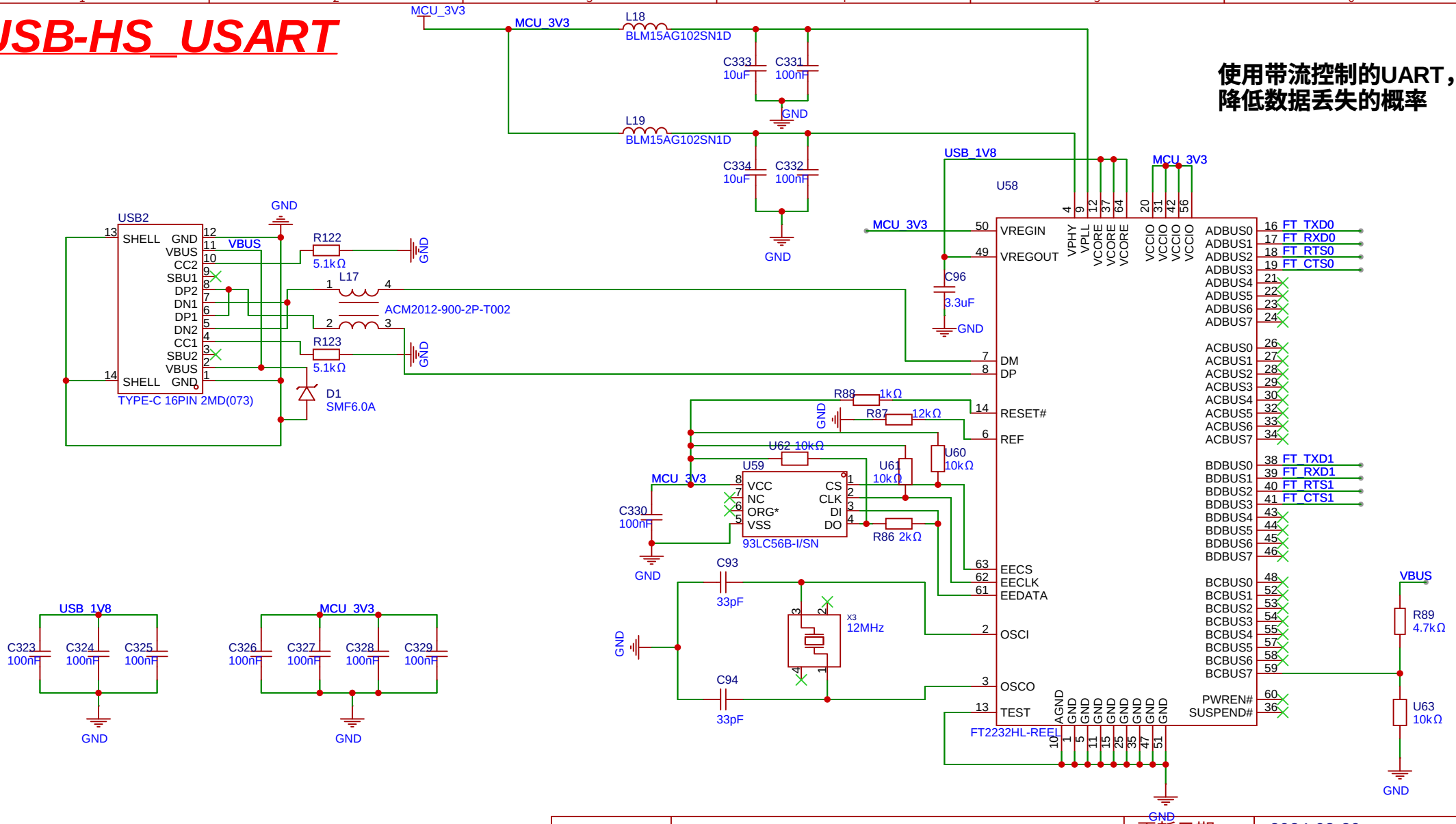

原理图	Physio	更新日期	2024-08-29
		创建日期	2024-07-29
图页	USB_HS_USART	物料编码	
绘制		Physio_vv	
审阅			
		版本	尺寸
		V1.0	A4
		页 5 共 8	
嘉立创EDA		嘉立创EDA	

AFE4490

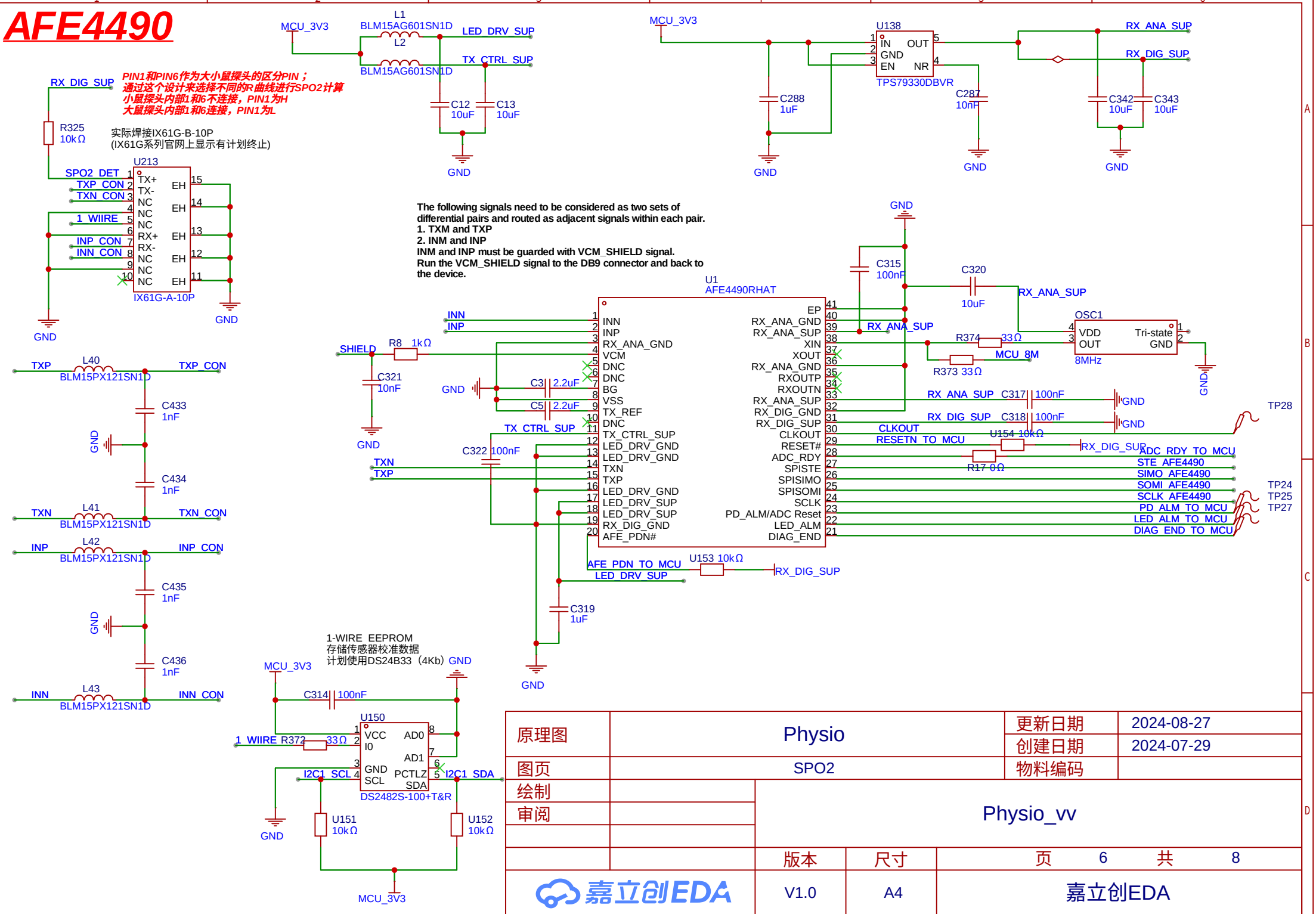

原理图	Physio	更新日期	2024-08-27
		创建日期	2024-07-29
图页	SPO2	物料编码	
绘制			
审阅			
	Physio_vv		
	版本	尺寸	页 6 共 8
嘉立创EDA	V1.0	A4	嘉立创EDA

ADS1298R

ISO

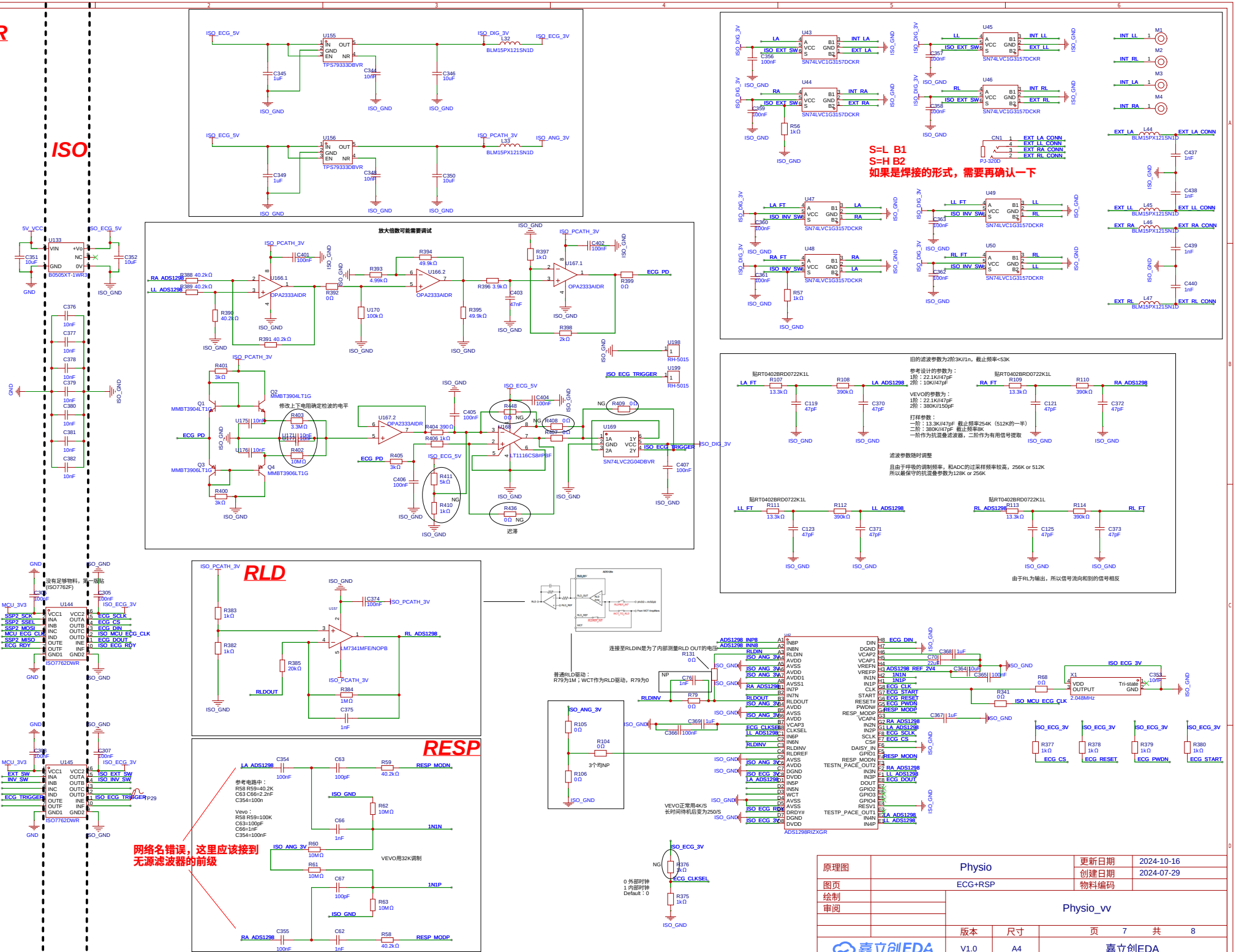

原理图	Physio	更新日期	2024-10-16
		创建日期	2024-07-29
图页	ECG+RSP	物料编码	
绘制			
审阅		Physio_vv	
		版本	尺寸
		V1.0	A4
		页 7 共 8	
		嘉立创EDA	

Power&Conn

12V_IN

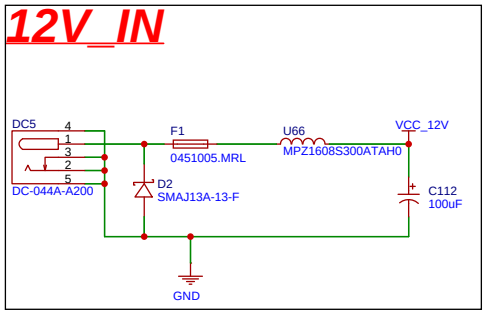

3.3V_OUT

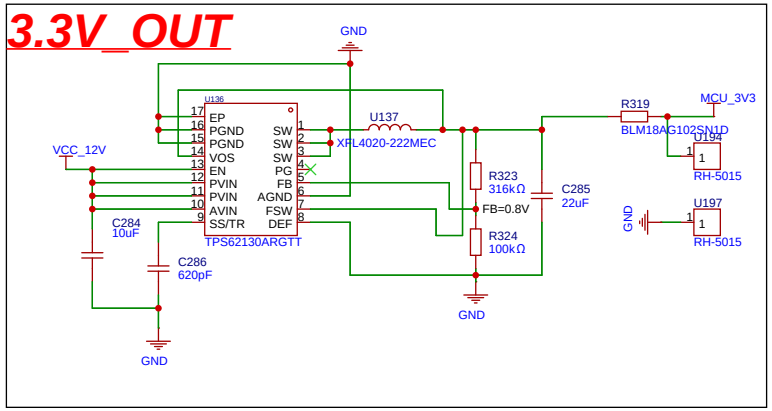

5V_OUT

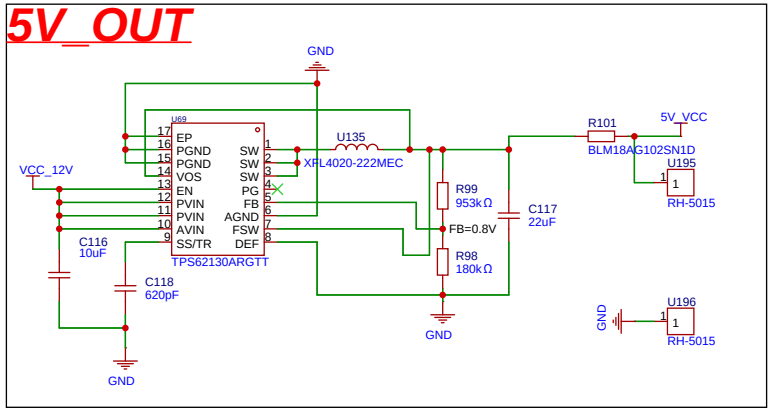

PNP HEATER CONN

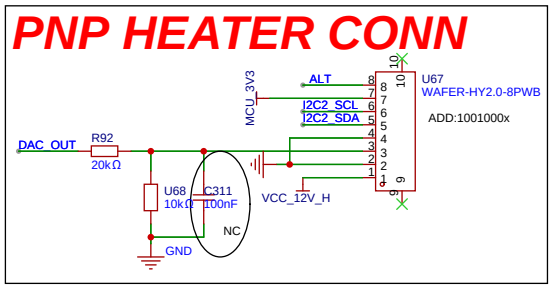

PWR_MONI

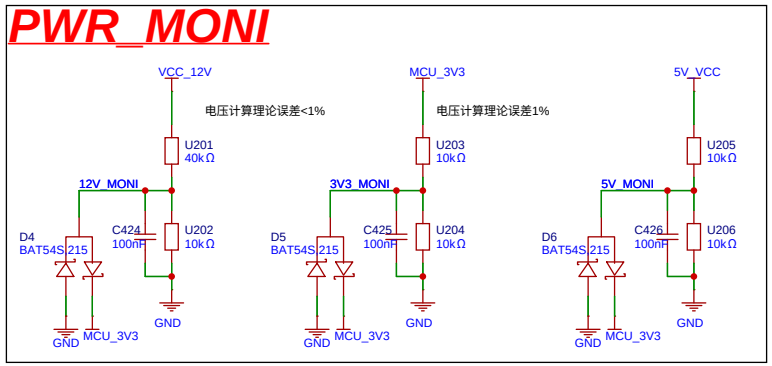

固定柱

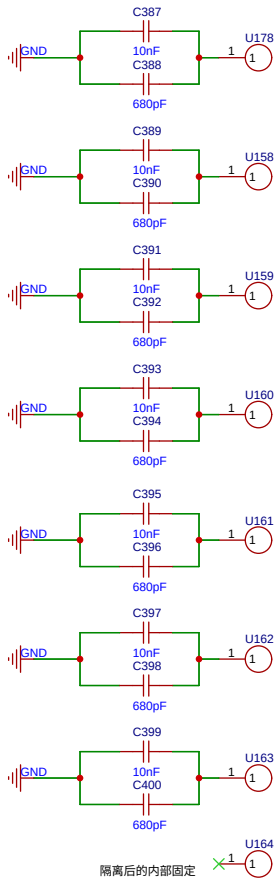

PNP HEATER PWR SW

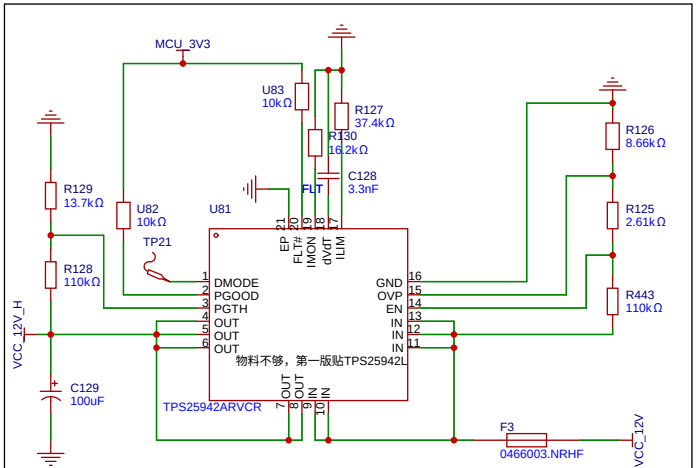

Ven=11V
Vov=13.86V
PGTH=8.94V
Ilim=2.38A
Ifstrip=4.06A
Tchg dvdt=3.3ms

和热电偶接口做成兼容接口？

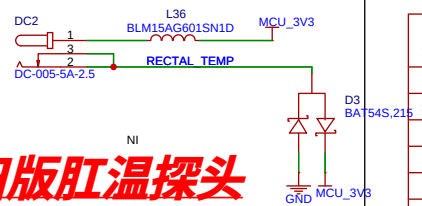

旧版肛温探头

原理图	Physio	更新日期	2024-08-27
		创建日期	2024-07-31
图页	POWER+CONN	物料编码	
绘制		Physio_vv	
审阅			
		版本	尺寸	页 8 共 8
嘉立创EDA		V1.0	A4	嘉立创EDA