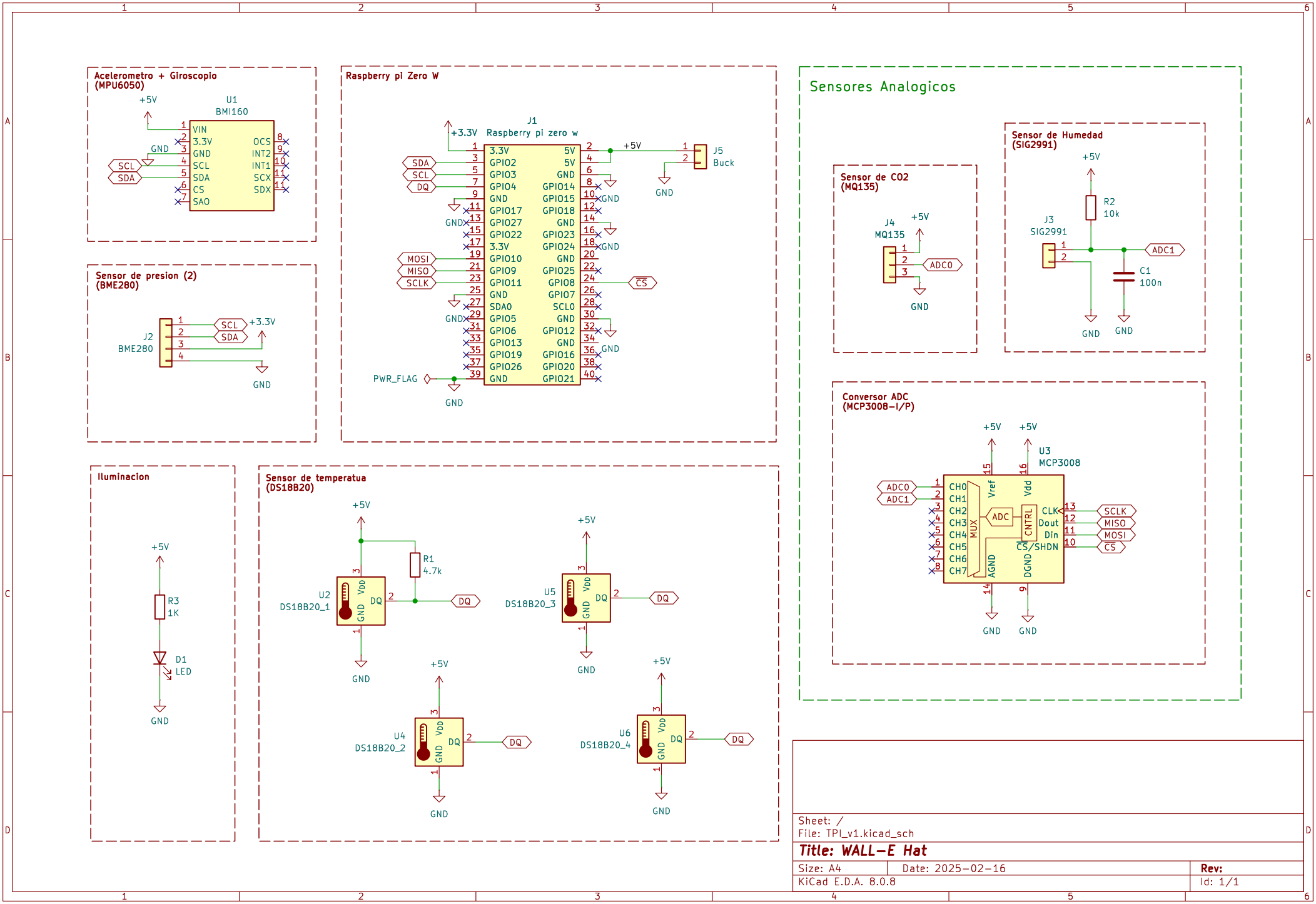
Acelerometro + Giroscopio
(MPU6050)
U1
BMI160
+5V
GND
SCL
SDA
VIN
3.3V
GND
SCL
SDA
CS
SAO
OCS
INT2
INT1
SCX
SDX
Raspberry pi Zero W
J1
Raspberry pi zero w
+3.3V
+5V
J5
Buck
GND
SDA
SCL
DQ
MOSI
MISO
SCLK
CS
PWR_FLAG
3.3V
GPIO2
GPIO3
GPIO4
GND
GPIO17
GPIO27
GPIO22
3.3V
GPIO10
GPIO9
GPIO11
GND
SDA0
GPIO5
GPIO6
GPIO13
GPIO19
GPIO26
GND
5V
5V
GND
GPIO14
GPIO15
GPIO18
GND
GPIO23
GPIO24
GND
GPIO25
GPIO8
GPIO7
SCL0
GND
GPIO12
GND
GPIO16
GPIO20
GPIO21
Sensor de presion (2)
(BME280)
J2
BME280
SCL
SDA
+3.3V
GND
Iluminacion
+5V
R3
1K
D1
LED
GND
Sensor de temperatua
(DS18B20)
+5V
R1
4.7k
U2
DS18B20_1
U5
DS18B20_3
U4
DS18B20_2
U6
DS18B20_4
VDD
DQ
GND
Sensores Analogicos
Sensor de CO2
(MQ135)
J4
MQ135
+5V
ADC0
GND
Sensor de Humedad
(SIG2991)
+5V
R2
10k
J3
SIG2991
ADC1
C1
100n
GND
Conversor ADC
(MCP3008-I/P)
+5V
U3
MCP3008
ADC0
ADC1
CH0
CH1
CH2
CH3
CH4
CH5
CH6
CH7
MUX
Vref
Vdd
ADC
CNTRL
CLK
Dout
Din
CS/SHDN
AGND
DGND
SCLK
MISO
MOSI
CS
GND
Sheet: /
File: TPI_v1.kicad_sch
Title: WALL-E Hat
Size: A4
Date: 2025-02-16
Rev:
KiCad E.D.A. 8.0.8
Id: 1/1