erden®
BANYO MOBİLYALARI

Banyonuzdaki yenilik, Erden Banyo

# ÜRÜN KATALOĞU

erden®
BANYO MOBİLYALARI

# İÇİNDEKİLER

www.erdenyapi.com


| | | |
|---|---|---|
| 715 | Ağva | 32 |
| 761 | Alemdağ | 96 |
| 728 | Altunizade | 59 |
| 713 | Ataşehir | 28 |
| 748 | Bağcılar | 83 |
| 733 | Bağlarbaşı | 65 |
| 753 | Bebek | 90 |
| 718 | Beşyüzevler | 44 |
| 710 | Beylerbeyi | 23 |
| 735 | Beyoğlu | 66 |
| 750 | Boğaziçi | 85 |
| 745 | Bomonti | 78 |
| 765 | Cevizli | 102 |
| 752 | Cihangir | 88 |
| 749 | Çağlayan | 84 |
| 764 | Çekmeköy | 101 |
| 758 | Çubuklu | 92 |
| 716 | Dikilitaş | 35 |
| 702 | Dolmabahçe | 7 |
| 701 | Emirgan | 4 |
| 760 | Esenler | 95 |
| 730 | Esenyurt | 39 |
| 766 | Feriköy | 102 |
| 727 | Florya | 56 |
| 770 | Göksu | 104 |
| 706 | Gültepe | 15 |
| 762 | Güneşli | 97 |
| 759 | Güngören | 93 |
| 729 | Hasköy | 60 |
| 717 | Haznedar | 43 |
| 743 | İstinye | 76 |
| 763 | Kadıköy | 98 |
| 719 | Kartal | 47 |
| 700 | Kızıltoprak | 3 |
| 767 | Kilyos | 103 |
| 725 | Kurtköy | 55 |
| 708 | Kuzguncuk | 19 |
| 768 | Küçüksu | 103 |
| 704 | Levent | 11 |
| 769 | Maçka | 104 |
| 747 | Mercan | 80 |
| 732 | Merter | 64 |
| 737 | Moda | 68 |
| 734 | Ortaköy | 40 |
| 711 | Paşabahçe | 24 |
| 726 | Pendik | 36 |
| 740 | Riva | 75 |
| 738 | Sarıyer | 71 |
| 709 | Silivri | 20 |
| 751 | Suadiye | 86 |
| 703 | Şehzade | 8 |
| 714 | Şile | 31 |
| 744 | Taksim | 77 |
| 705 | Tepecik | 12 |
| 739 | Tepeören | 72 |
| 746 | Teşvikiye | 79 |
| 712 | Topkapı | 27 |
| 742 | Yakacık | 89 |
| 731 | Yeşildirek | 63 |
| 707 | Yeşilköy | 16 |

# 700 KIZILTOPRAK

Gövde Lake
Kapaklar Lake
Flotal Ayna
Soft Menteşe
Seramik Lavobo
Cam Tezgah

**Takım: 3.100 TL**

BEYAZ / ALTIN

BEYAZ / GÜMÜŞ

BEYAZ / SİYAH

# 701 EMİRGAN

Gövde MDF Doğal Kaplama
Kapaklar MDF Doğal Kaplama
Ağaç Ayaklar
Flotal Ayna
Soft Menteşe
Seramik Lavobo

**Alt ve Üst Dolap: 2.200 TL**
**Boy Dolabı: 1.000 TL**
**Takım: 3.200 TL**

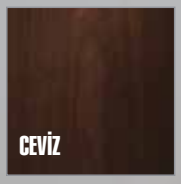

eden®
BANYO MOBİLYALARI

# 702 DOLMABAHÇE

Gövde MDF Lake
Kapaklar MDF Lake
Flotal Ayna
Soft Menteşe
Soft Çekmece
Seramik Lavobo
Ayaklar Ağaç

**Alt ve Üst Dolap: 2.800 TL**
**Boy Dolabı: 1.000 TL**
**Takım: 3.800 TL**

BEYAZ / ALTIN

BEYAZ / GÜMÜŞ

# 703 ŞEHZADE

Gövde Parlak MDF
Kapaklar 3 Boyut MDF Lake
Fotal Ayna
Soft Menteşe
Soft Çekmece
Seramik Lavobo
Ayaklar Ağaç
Pirinç Boy Kulp

**Alt ve Üst Dolap: 1.800 TL**
**Boy Dolabı: 900 TL**
**Takım: 2.700 TL**

BEYAZ / SİYAH

BEYAZ / KIRMIZI

eden
BANYO MOBİLYALARI

# 704 LEVENT

Gövde Parlak MDF
Kapaklar Parlak Lake
Led Ayna
Soft Ray
Cam Lavobo
Ayaklar Ağaç

**Banyo Dolabı: 3.000 TL**

BEYAZ / ALTIN

BEYAZ / GÜMÜŞ

BEYAZ / SİYAH

# 705 TEPECİK

Gövde MDF Lake
Kapaklar MDF Lake
Fotal Ayna
Soft Çekmece
Seramik Lavobo
Ayaklar Ağaç

**Banyo Dolabı: 2.600 TL**

BEYAZ / ALTIN

BEYAZ / GÜMÜŞ

BEYAZ / SİYAH

# 706 GÜLTEPE

Gövde MDF Lake
Kapaklar MDF Lake
Led Ayna
Soft Çekmece
Seramik Lavobo
Cam Tezgah
Ayaklar Ağaç

**Banyo Dolabı: 2.300 TL**

BEYAZ / ALTIN

BEYAZ / GÜMÜŞ

BEYAZ / SİYAH

# 707 YEŞİLKÖY

Gövde MDF Parlak
Kapaklar Parlak Lake
Led Ayna
Soft Menteşe
Soft Çekmece
Seramik Lavobo
Ayaklar Ağaç

**Alt ve Üst Dolap: 1.400 TL**
**Boy Dolabı: 700 TL**
**Takım: 2.100**

| BEYAZ / ALTIN | SİYAH / GÜMÜŞ | SİYAH / ALTIN |
|---|---|---|

erden®
BANYO MOBİLYALARI

# 708 KUZGUNCUK

Gövde Parlak Lake
Kapaklar  Parlak Lake
Fotal Ayna
Soft Menteşe
Seramik Lavobo
Cam Tezgah
Ayaklar Ağaç

**Alt ve Üst Dolap: 1.900 TL**
**Boy Dolabı: 700 TL**
**Takım: 2.600 TL**

BEYAZ / ALTIN | BEYAZ / GÜMÜŞ | BEYAZ / SİYAH

# 709 SİLİVRİ

Gövde Parlak MDF
Kapaklar Akrilik
Led Ayna
Soft Menteşe
Seramik Lavobo
Ayaklar Ağaç

**Alt ve Üst Dolap: 1.800 TL**
**Boy Dolabı: 990 TL**
**Takım: 2.790 TL**

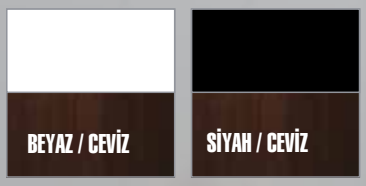

eden
BANYO MOBİLYALARI

# 710 BEYLERBEYİ

Gövde Doğal MDF Kaplama
Kapaklar Doğal MDF Kaplama
Led Ayna
Soft Menteşe
Soft Çekmece
Seramik Lavobo
Ayaklar Ağaç

**Alt ve Üst Dolap: 2.500 TL**
**Boy Dolabı: 1.100 TL**
**Takım: 3.600 TL**

BEYAZ / CEVİZ

# 711 PAŞABAHÇE

Gövde Parlak Lake
Kapaklar Parlak Lake
Led Ayna
Soft Menteşe
Soft Çekmece
Seramik Lavobo
Cam Tezgah

**Alt ve Üst Dolap: 2.100 TL**
**Boy Dolabı: 800 TL**
**Takım: 2.900 TL**

BEYAZ / SİYAH

BEYAZ / ALTIN

BEYAZ / GÜMÜŞ

# 712 TOPKAPI

Gövde Doğal MDF Kaplama
Kapaklar Doğal MDF Kaplama
Led Ayna
Soft Menteşe
Soft Raylar
Seramik Lavobo
Krom Korkuluk
Kumlama Cam

**Alt ve Üst Dolap: 2.800 TL**
**Boy Dolabı: 1.200 TL**
**Takım: 4.000 TL**

CEVİZ

# 713 ATAŞEHİR

Gövde Parlak MDF
Kapaklar 3 Boyut Lake
Flotal Ayna
Soft Menteşe
Seramik Lavobo
Ayaklar Ağaç

**Takım: 2.000 TL**

BEYAZ / SİYAH

BEYAZ / ALTIN

BEYAZ / GÜMÜŞ

eraen
BANYO MOBİLYALARI

# 714 ŞİLE

Gövde MDF Parlak Lake
Kapaklar MDF Parlak Lake
Flotal Ayna
Soft Çekmece
Seramik Lavobo
Ayaklar Ağaç

**Takım: 1.900 TL**

BEYAZ / SİYAH

BEYAZ / ALTIN

BEYAZ / GÜMÜŞ

# 715 AĞVA

Gövde MDF Parlak Lake
Kapaklar MDF Parlak Lake
Flotal Ayna
Soft Çekmece
Seramik Lavobo
Cam Tezgah
Ayaklar Ağaç

**Takım: 2.100 TL**

BEYAZ / SİYAH

BEYAZ / ALTIN

BEYAZ / GÜMÜŞ

eden
BANYO MOBİLYALARI

# 716 DİKİLİTAŞ

Gövde MDF Parlak Lake
Kapaklar 3 Boyut MDF Parlak Lake
Led Ayna
Soft Menteşe
Seramik Lavobo
Cam Tezgah
Pirinç Boy Kulp

**Alt ve Üst Dolap: 2.500 TL**
**Boy Dolabı: 900 TL**
**Takım: 3.600**

BEYAZ

SİYAH

# 726 PENDİK

Gövde MDF Parlak Lake
Kapaklar MDF Parlak Lake
Flotal Ayna
Soft Menteşe
Seramik Lavobo
Cam Tezgah
Ayaklar Ağaç

**Alt ve Üst Dolap: 1.800 TL**
**Boy Dolabı: 700 TL**
**Takım: 2.500 TL**

BEYAZ / SİYAH

BEYAZ / ALTIN

BEYAZ / GÜMÜŞ

eden
BANYO MOBİLYALARI

# 730 ESENYURT

Gövde MDF Parlak Lake
Kapaklar MDF Parlak Lake
Led Ayna
Soft Çekmece
Seramik Lavobo

**Takım: 1.600 TL**

BEYAZ

SİYAH

# 734 ORTAKÖY

Gövde MDF Parlak Lake
Kapaklar MDF Parlak Lake
Led Ayna
Soft Çekmece
Seramik Lavobo
Boy Pirinç Kulp

**Takım: 1.800 TL**

BEYAZ / SİYAH

BEYAZ

SİYAH

# 717 HAZNEDAR

Gövde MDF Parlak
Kapaklar MDF Parlak
Led Ayna
Soft Menteşe
Soft Çekmece
Seramik Lavobo

**Takım: 1.800 TL**

BEYAZ / SİYAH

GRİ / SİYAH

BEYAZ

SİYAH

# 718 BEŞYÜZEVLER

Gövde MDF Parlak Lake
Kapaklar Akrilik
Led Ayna
Soft Menteşe
Soft Çekmece
Seramik Lavobo
Boy Kulp

**Takım: 1.900 TL**

BEYAZ / SİYAH

eden®
BANYO MOBİLYALARI

# 719 KARTAL

Gövde MDF Parlak
Kapaklar Akrilik)
Flotal Ayna
Soft Menteşe
Soft Çekmece
Seramik Lavobo
Pirinç/Krom Korkuluk
Boy Kulp

**Takım: 1.600 TL**

BEYAZ / SİYAH

BEYAZ / ALTIN

BEYAZ / GÜMÜŞ

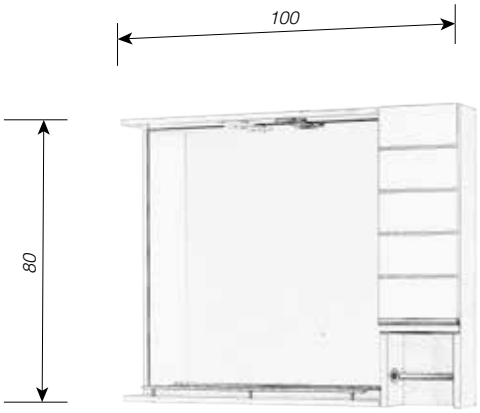

# 720 LİBADİYE

Gövde MDF Parlak
Kapaklar Parlak Lake
Flotal Ayna
Soft Menteşe
Seramik Lavobo
Boy Kulp
Pirinç/Krom Korkuluk
Pirinç/Krom Havluluk

**Takım: 1.400 TL**

| BEYAZ / SİYAH | BEYAZ / ALTIN | BEYAZ / GÜMÜŞ |
|---|---|---|

# 721 KOZYATAĞI

Gövde MDF Parlak
Kapaklar Parlak Lake
Flotal Ayna
Soft Menteşe
Seramik Lavobo
Boy Pirinç Kulp
Pirinç/Krom Havluluk

**Takım: 1.300 TL**

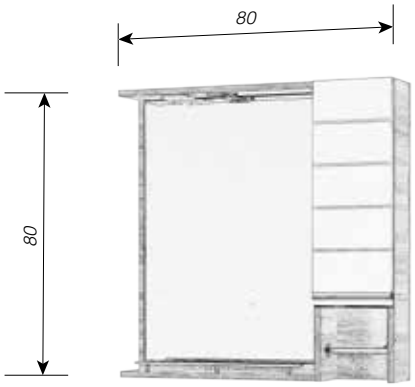


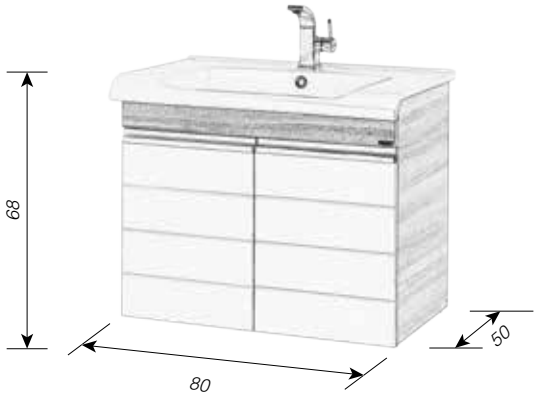


| BEYAZ / SİYAH | BEYAZ / ALTIN | BEYAZ / MÜRDÜM | BEYAZ / TEAK |
|---|---|---|---|

# 722 KURUÇEŞME

Gövde MDF Parlak
Kapaklar Akrilik
Led Ayna
Soft Menteşe
Soft Çekmece
Seramik Lavobo

**Takım: 1.200 TL**

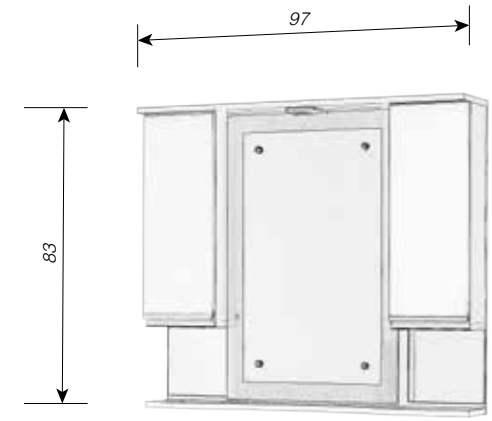


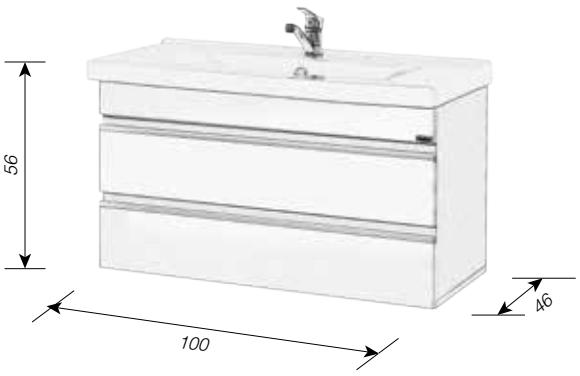


BEYAZ / SİYAH

BEYAZ / ABONOZ

# 723 ÇEMENZAR

Gövde MDF Parlak
Kapaklar Akrilik
Led Ayna
Soft Menteşe
Soft Çekmece
Seramik Lavobo

**Takım: 1.000 TL**

# 724 KÜÇÜKKÖY

Gövde MDF Parlak
Kapaklar Akrilik
Led Ayna
Soft Menteşe
Soft Çekmece
Seramik Lavobo

**Takım: 1.150 TL**

BEYAZ / SİYAH

BEYAZ / GRİ

BEYAZ / ABONOZ

BEYAZ / AÇIK MEŞE

# 725 KURTKÖY

Gövde MDF Parlak
Kapaklar Akrilik
Led Ayna
Soft Menteşe
Soft Çekmece
Seramik Lavobo
Boy Krom Kulp

**Takım: 1.200 TL**

SİYAH | BEYAZ | GRİ | KREM

# 727 FLORYA

Gövde MDF Parlak
Kapaklar Parlak Lake
Led Ayna
Soft Menteşe
Soft Çekmece
Seramik Lavobo
Krom Korkuluk

**Alt ve Üst Dolap 1.800 TL**
**Boy Dolabı: 900 TL**
**Takım: 2.700 TL**

BEYAZ / SİYAH

BEYAZ / GRİ

BEYAZ / KIRMIZI

BEYAZ / ABONOZ

eden
BANYO MOBİLYALARI

# 728 ALTUNİZADE

Gövde MDF Parlak
Kapaklar Akrilik
Led Ayna
Soft Menteşe
Soft Çekmece
Seramik Lavobo

**Alt ve Üst Dolap: 1.100 TL**
**Boy Dolabı: 700 TL**
**Takım: 1.800 TL**

ALTIN / SİYAH | GÜMÜŞ / SİYAH | ALTIN / BEYAZ | GÜMÜŞ / BEYAZ

# 729 HASKÖY

Gövde MDF Lam
Kapaklar MDF Lam
Flotal Ayna
Soft Menteşe
Soft Çekmece
Seramik Lavobo
Boy Kulp

**Alt ve Üst DOlapı: 1.300 TL**
**Boy Dolabı: 600 TL**
**Takım: 1.900 TL**

SİYAH | BEYAZ | TEAK

eden
BANYO MOBİLYALARI

# 731 YEŞİLDİREK

Gövde Parlak MDF
Kapaklar 3 Boyut Lake Kapak
Flotal Ayna
Soft Menteşe
Seramik Lavobo

**Takım: 1.200 TL**

BEYAZ / ALTIN

BEYAZ / SİYAH

BEYAZ /MÜRDÜM

# 732 MERTER

Gövde Parlak MDF
Kapaklar Akrilik
Led Ayna
Soft Çekmece
Seramik Lavobo
3 Boyut Bant

**Takım: 1.100 TL**

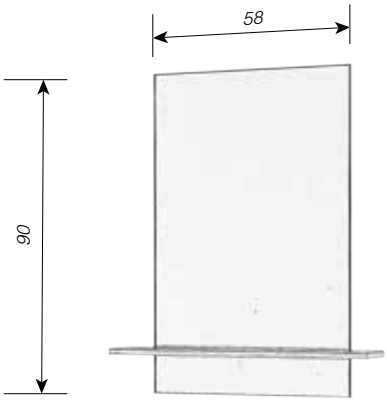


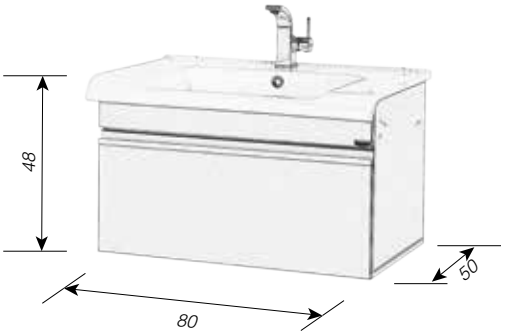


BEYAZ

BEYAZ

# 733 BAĞLARBAŞI

Gövde MDF Parlak
Kapaklar Akrilik
Led Ayna
Soft Çekmece
Seramik Lavobo
Boy Kulp

**Takım: 1.050 TL**

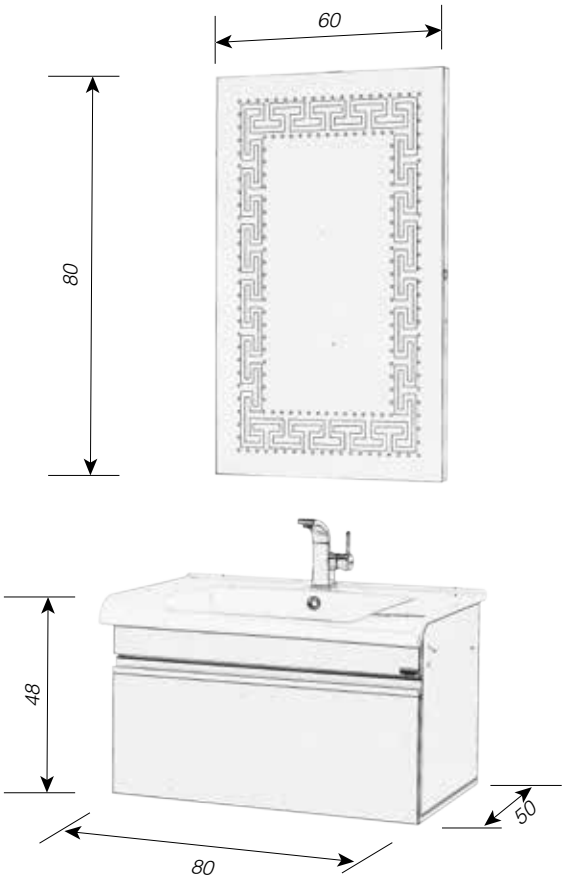


BEYAZ

SİYAH

# 735 BEYOĞLU

Gövde MDF Parlak
Kapaklar Akrilik
Flotal Ayna
Soft Menteşe
Seramik Lavobo

**Takım: 1.000 TL**

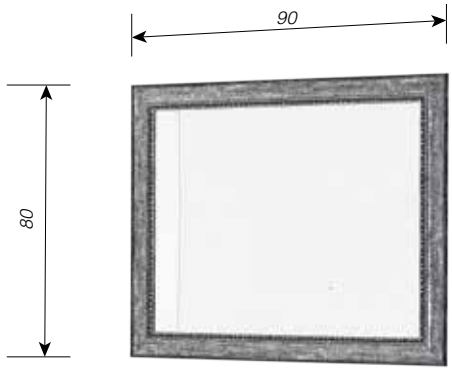


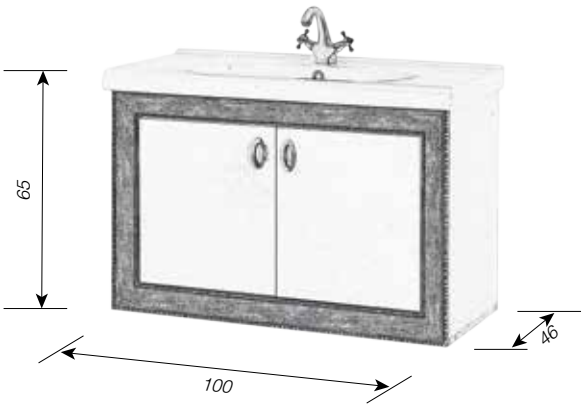


BEYAZ / ALTIN

BEYAZ / GÜMÜŞ

# 736 KASIMPAŞA

Gövde MDF Parlak
Kapaklar Akrilik
Flotal Ayna
Soft Menteşe
Seramik Lavobo

**Takım: 900 TL**

BEYAZ / ALTIN

BEYAZ / GÜMÜŞ

# 737 MODA

Gövde MDF Parlak
Kapaklar Akrilik
Flotal Ayna
Soft Menteşe
Seramik Lavobo

**Takım: 1.000 TL**

BEYAZ / SİYAH

BEYAZ / GÜMÜŞ

BEYAZ / TEAK

eden®
BANYO MOBİLYALARI

# 738 SARIYER

Gövde MDF Parlak
Kapaklar Parlak Lake
Flotal Ayna
Soft Menteşe
Soft Çekmece
Seramik Hilton Lavobo
Mermer Tezgah

**Takım: 2.500 TL**

BEYAZ / SİYAH

BEYAZ / KIRMIZI

BEYAZ / TEAK

# 739 TEPEÖREN

Gövde MDF Parlak
Kapaklar Akrilik
Flotal Ayna
Soft Menteşe
Soft Çekmece
Seramik Lavobo
Boy Kulp

**Takım: 1.600 TL**

BEYAZ / SİYAH

BEYAZ / KIRMIZI

BEYAZ / TEAK

# 740 RİVA

Gövde MDF Parlak
Kapaklar Akrilik
Flotal Ayna
Soft Menteşe
Soft Çekmece
Seramik Lavobo

**Takım: 1.500 TL**

BEYAZ / SİYAH

BEYAZ / ABONOZ

BEYAZ / TEAK

# 743 İSTİNYE

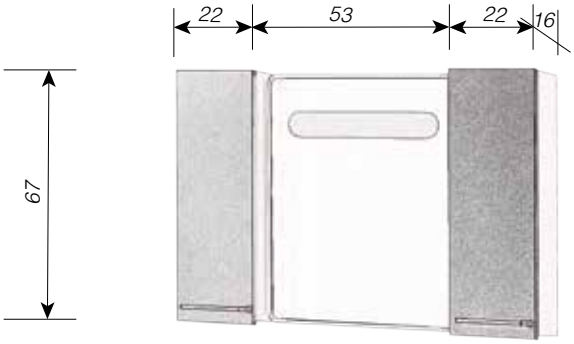


Gövde MDF Parlak
Kapaklar Akrilik
Led Ayna
Soft Menteşe
Soft çekmece
Seramik Lavobo

**Takım: 1.350 TL**

BEYAZ / SİYAH

BEYAZ / KIRMIZI

BEYAZ / TEAK

# 744 TAKSİM

Gövde MDF Parlak
Kapaklar Akrilik
Led Ayna
Soft Menteşe
Soft çekmece
Seramik Lavobo

**Alt ve Üst Dolap 1.200 TL**
**Boy Dolabı: 500 TL**
**Takım: 1.700 TL**

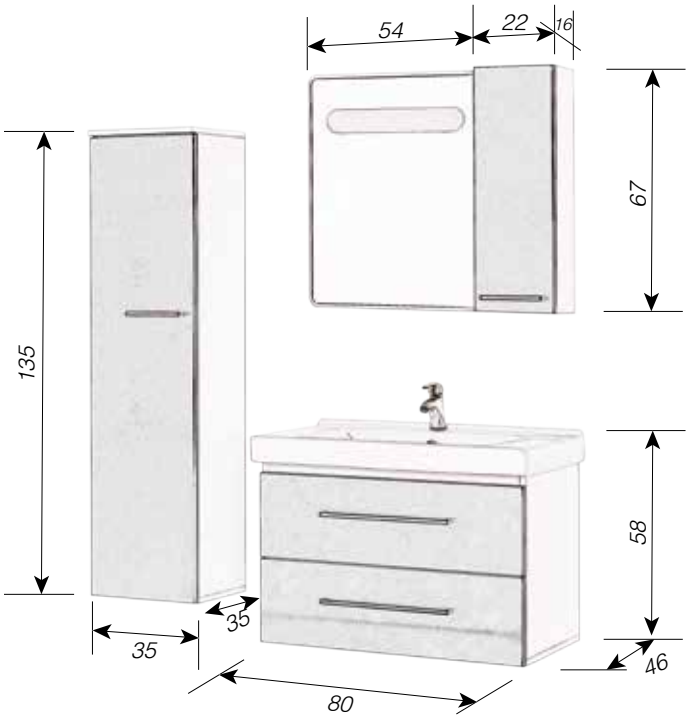


BEYAZ / SİYAH

BEYAZ / KIRMIZI

BEYAZ / TEAK

# 745 BOMONTİ

Gövde MDF Parlak
Kapaklar Akrilik
Flotal Ayna
Soft Menteşe
Soft Çekmece
Seramik Lavobo
Krom Havluluk
Krom Korkuluk

**Takım: 1.350 TL**

BEYAZ / SİYAH | BEYAZ / KIRMIZI | BEYAZ / ALTIN | BEYAZ / GÜMÜŞ | BEYAZ / TEAK

# 746 TEŞVİKİYE

Gövde MDF Parlak
Kapaklar Akrilik
Flotal Ayna
Soft Menteşe
Soft Çekmece
Seramik Lavobo
Krom Havluluk
Krom Korkuluk

**Takım: 1.280 TL**

BEYAZ / SİYAH | BEYAZ / KIRMIZI | BEYAZ / ALTIN | BEYAZ / GÜMÜŞ | BEYAZ / TEAK

# 747 MERCAN

Gövde MDF Parlak
Kapaklar Akrilik
Led Ayna
Soft Menteşe
Soft Çekmece
Seramik Lavobo
Boy Kulp

**Takım: 1.100 TL**

BEYAZ

BEYAZ / SİYAH

# 748 BAĞCILAR

Gövde MDF Parlak
Kapaklar Akrilik
Led Ayna
Soft Menteşe
Soft Çekmece
Seramik Lavobo

**Takım: 1.100 TL**

BEYAZ / SİYAH

BEYAZ / KIRMIZI

BEYAZ / TEAK

BEYAZ / ABANOZ

# 749 ÇAĞLAYAN

Gövde MDF Parlak
Kapaklar Akrilik
Flotal Ayna
Soft Menteşe
Seramik Lavobo

**Takım: 1.000 TL**

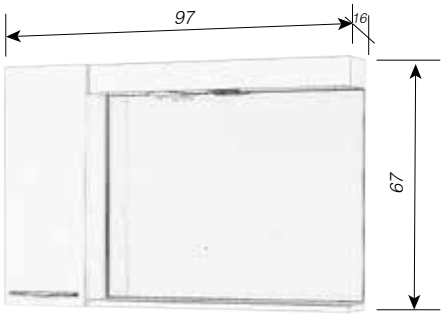


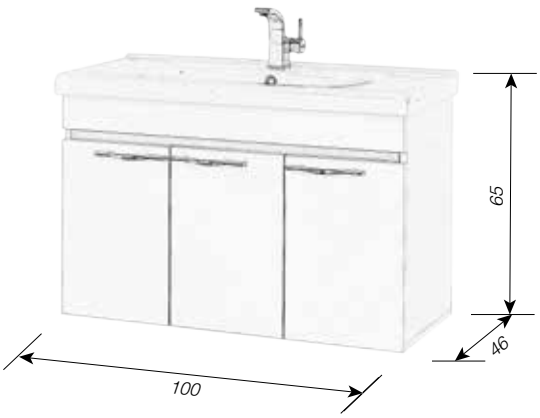


SİYAH

BEYAZ

# 750 BOĞAZİÇİ

Gövde MDF Parlak
Kapaklar Akrilik
Flotal Ayna
Soft Menteşe
Seramik Lavobo

**Takım: 900 TL**

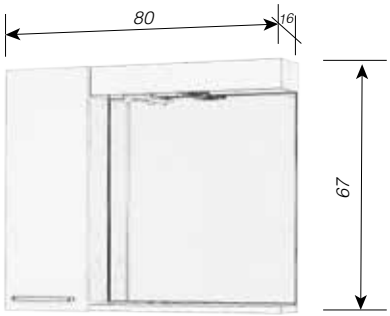


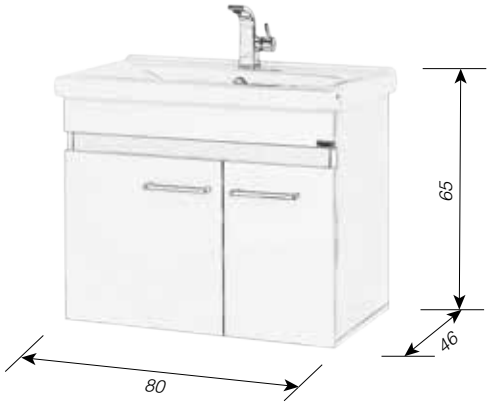


SİYAH

BEYAZ

# 751 SUADİYE

Gövde Polygloss (Lake)
Kapaklar Polygloss (Lake)
Led Ayna
Soft Menteşe
Seramik Lavobo
Cam Tezgah

**Takım: 1.000 TL**

SİYAH

BEYAZ

eden
BANYO MOBİLYALARI

# 752 CİHANGİR

Gövde MDF Parlak
Kapaklar Akrilik
Flotal Ayna
Soft Menteşe
Seramik Lavobo

**Takım: 920 TL**

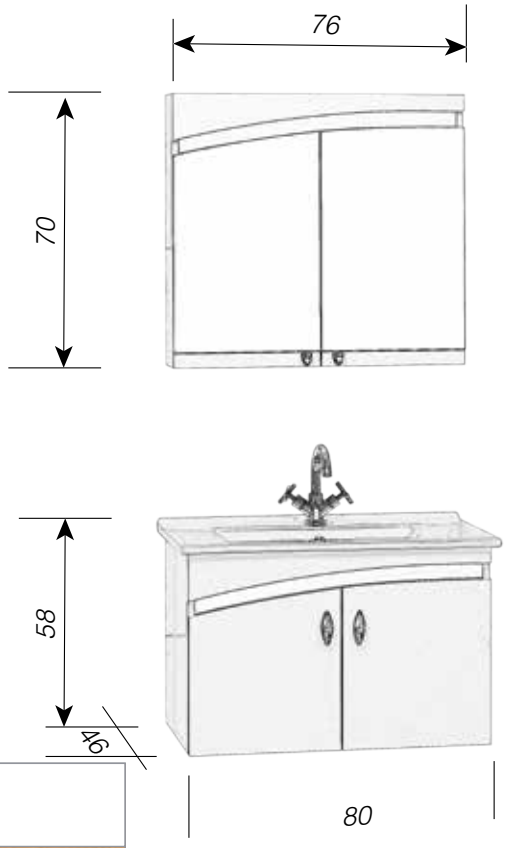


BEYAZ / SİYAH | BEYAZ / KIRMIZI | BEYAZ / ALTIN | BEYAZ / GÜMÜŞ | BEYAZ / TEAK

# 742 YAKACIK

Gövde MDF Parlak
Kapaklar Parlak Lake
Led Ayna
Soft Çekmece
Seramik Lavobo

**Takım: 1.650 TL**

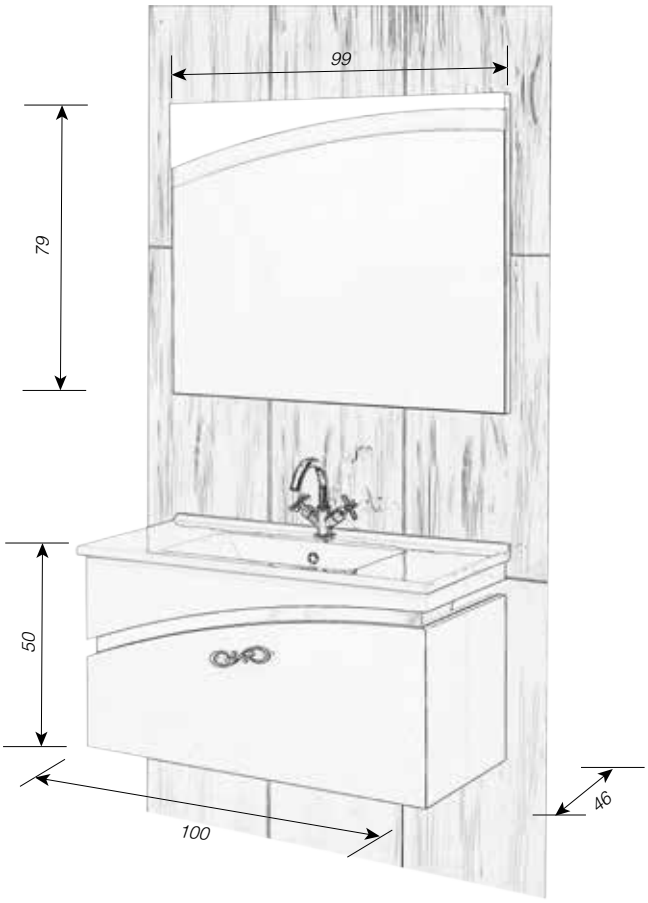


| BEYAZ / SİYAH | BEYAZ / ALTIN | BEYAZ / GÜMÜŞ |
|---|---|---|

# 753 BEBEK

Gövde MDF Parlak
Kapaklar Lake Parlak
Flotal Ayna
Soft Menteşe
Soft Çekmece
Seramik Lavobo

**Takım: 900 TL**

BEYAZ / SİYAH | BEYAZ / KIRMIZI | BEYAZ / ALTIN | BEYAZ / GÜMÜŞ | BEYAZ / TEAK

eden
BANYO MOBİLYALARI

# 758 ÇUBUKLU

Gövde MDF Mat
Kapaklar Akrilik
Flotal Ayna
Soft Menteşe
Seramik Lavobo

**Takım: 700 TL**

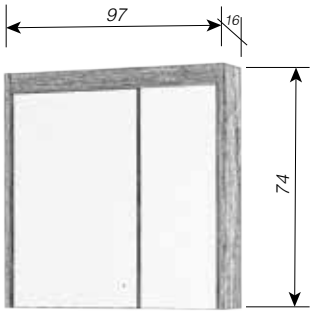

BEYAZ / SİYAH

BEYAZ / TEAK

# 759 GÜNGÖREN

Gövde MDF Parlak
Kapaklar Akrilik
Flotal Ayna
Soft Menteşe
Seramik Lavobo

**Takım: 800 TL**

BEYAZ / SİYAH | BEYAZ / KIRMIZI | BEYAZ / ALTIN | BEYAZ / GÜMÜŞ | BEYAZ / TEAK

# 760 ESENLER

Gövde MDF Parlak
Kapaklar Akrilik
Flotal Ayna
Soft Menteşe
Soft Çekmece
Seramik Lavobo

**Takım: 700 TL**

BEYAZ / SİYAH

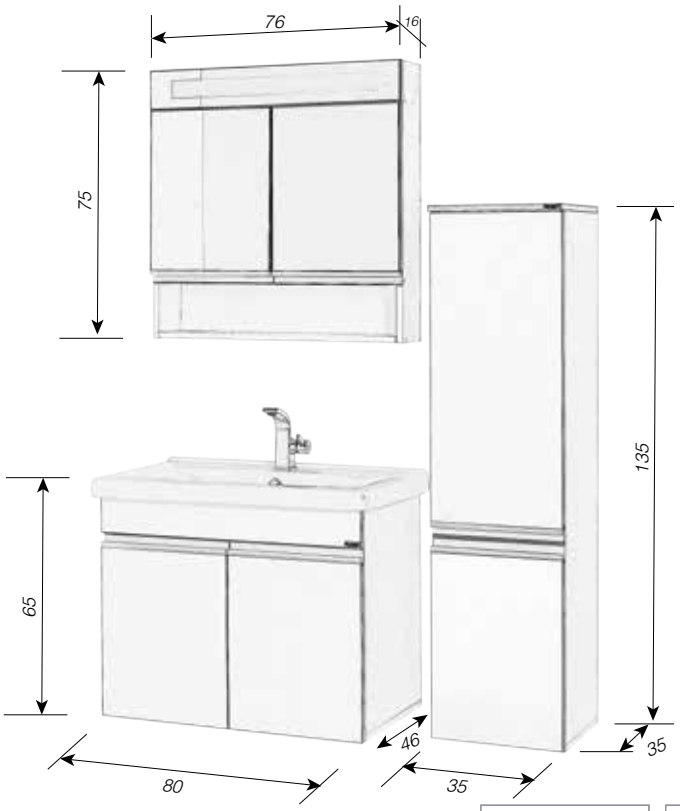


# 761 ALEMDAĞ

Gövde MDF Parlak
Kapaklar Akrilik
Led Ayna
Soft Menteşe
Seramik Lavobo

**Alt ve Üst Dolap: 900 TL**
**Boy Dolabı: 600 TL**
**Takım: 1.700 TL**

BEYAZ / SİYAH | BEYAZ / KIRMIZI | BEYAZ / ALTIN | BEYAZ / GÜMÜŞ | BEYAZ / TEAK

# 762 GÜNEŞLİ

Gövde MDF Parlak
Kapaklar Akrilik
Led Ayna
Soft Menteşe
Seramik Lavobo

**Banyo Dolabı: 680 TL**
**Boy Dolabı: 500 TL**

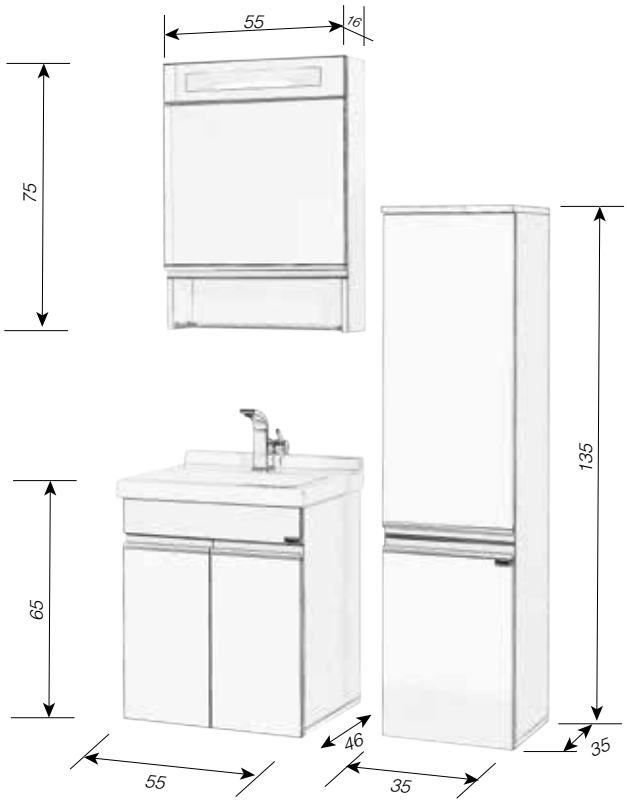


BEYAZ / SİYAH | BEYAZ / KIRMIZI | BEYAZ / ALTIN | BEYAZ / GÜMÜŞ | BEYAZ / TEAK

# 763 KADIKÖY

Gövde MDF Parlak
Kapaklar Akrilik
Flotal Ayna
Soft Menteşe
Seramik Lavobo
Kenarlar 3 Boyut Bant

**Takım: 600 TL**

| BEYAZ / SİYAH | BEYAZ / KIRMIZI | BEYAZ / ALTIN | BEYAZ / GÜMÜŞ | BEYAZ / TEAK |
|---|---|---|---|---|

eden
BANYO MOBİLYALARI

# 764 ÇEKMEKÖY

Gövde MDF Parlak
Kapaklar Akrilik
Flotal Ayna
Soft Menteşe
Seramik Lavobo
Kenarlar 3 Boyut Bant

**Takım: 640 TL**

BEYAZ / SİYAH | BEYAZ / KIRMIZI | BEYAZ / ALTIN | BEYAZ / GÜMÜŞ | BEYAZ / TEAK

## 765 CEVİZLİ

Gövde MDF Parlak
Kapaklar Akrilik
Flotal Ayna
Soft Menteşe
Seramik Lavobo

**Takım: 400 TL**

| | |
|---|---|
| Yükseklik (h) | : 200 cm |
| Genişlik (w) | : 50 cm |
| Derinlik (d) | : 27 cm |

## 766 FERİKÖY

Gövde MDF Parlak
Kapaklar Akrilik
Flotal Ayna
Soft Menteşe
Seramik Lavobo

**Takım: 420 TL**

| | |
|---|---|
| Yükseklik (h) | : 200 cm |
| Genişlik (w) | : 45 cm |
| Derinlik (d) | : 44 cm |

## 767 KİLYOS

Gövde MDF Parlak
Kapaklar Akrilik
Soft Menteşe

**Takım: 750 TL**

| | |
|---|---|
| Yükseklik (h) | : 195 cm |
| Genişlik (w) | : 70 cm |
| Derinlik (d) | : 70 cm |

## 768 KÜÇÜKSU

Gövde MDF Parlak
Kapaklar Akrilik
Soft Menteşe

**Takım: 550 TL**

| | |
|---|---|
| Yükseklik (h) | : 135 cm |
| Genişlik (w) | : 35 cm |
| Derinlik (d) | : 35 cm |

## 769 MAÇKA

Gövde MDF Parlak
Kapaklar Akrilik
Soft Menteşe
Soft Çekmece

**Takım: 550 TL**

| | |
|---|---|
| Yükseklik (h) | : 192 cm |
| Genişlik (w) | : 40 cm |
| Derinlik (d) | : 37 cm |

## 770 GÖKSU

Gövde MDF Parlak
Kapaklar Akrilik
Soft Menteşe
Soft Çekmece

**Takım: 600 TL**

| | |
|---|---|
| Yükseklik (h) | : 162 cm |
| Genişlik (w) | : 60 cm |
| Derinlik (d) | : 37 cm |

# GENEL ŞARTLAR



* Montajı firmamızca yapılmayan ürünler garanti kapsamı dışındadır.

* Erden, üçüncü şahıslara haber vermeden renk, model ve fiyat değişikliği hakkını saklı tutar.

* Fiyatlara KDV dahil değildir.

Banyonuzdaki yenilik, Erden Banyo

erden®
BANYO MOBİLYALARI

Mimar Sinan Mah.
Liman Sk. No:2
Sultanbeyli, İstanbul

T: 0216 669 10 74-75-76
F: 0216 669 10 77
E: info@erdenyapi.net
W: www.erdenyapi.com

JBM Tasarım ve 3D Modelleme www.jbm.com.tr