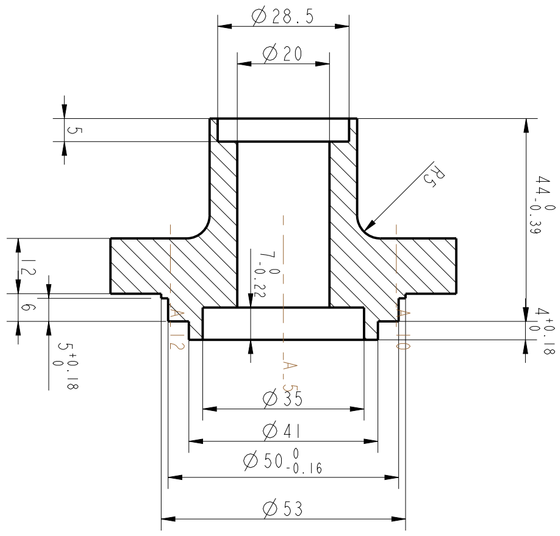
Ø28.5
Ø20
5
R5
44 0 -0.39
12
6
7 0 -0.22
4 +0.18 0
5 +0.18 0
Ø35
Ø41
Ø50 0 -0.16
Ø53

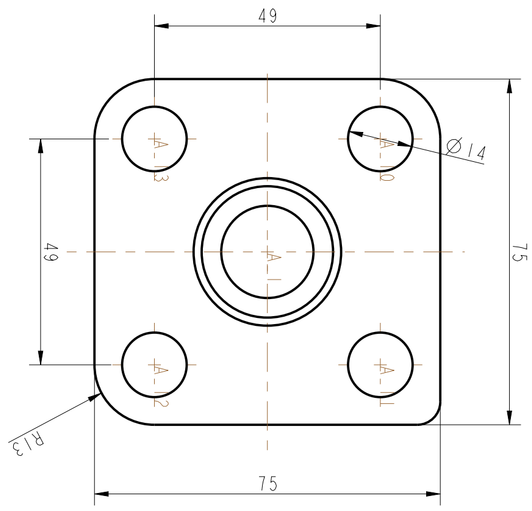
49
Ø14
49
75
R13
75