版本号

会签

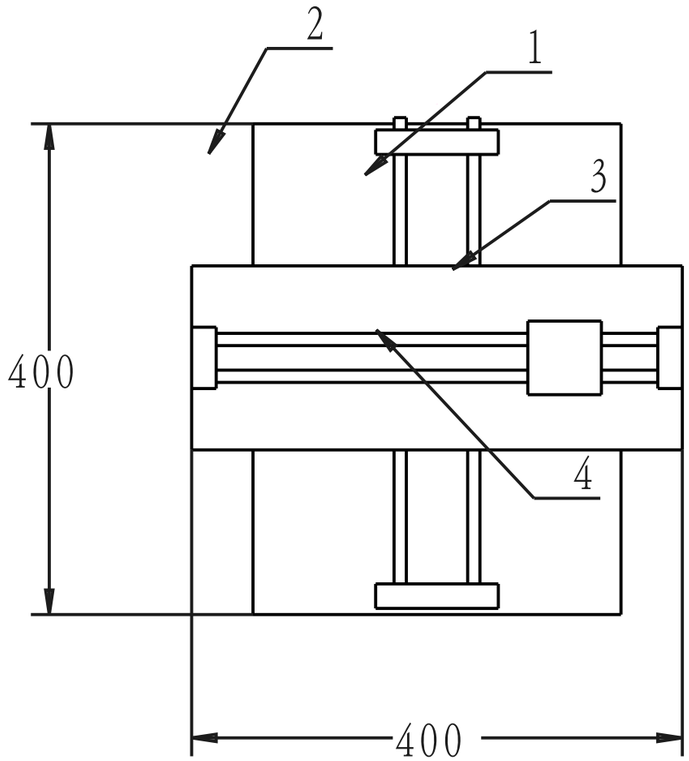

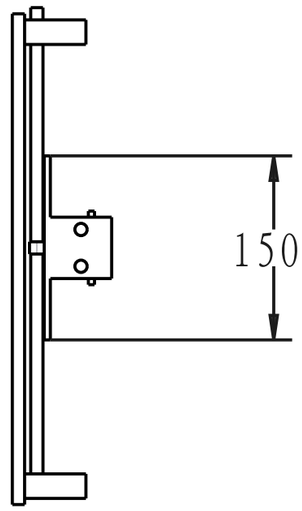

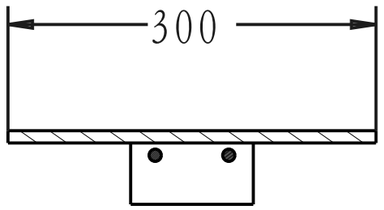

序号	代　　号	名　　称	数量	材料
4	4	运动块	1	HT200
3	3	运动台	1	HT200
2	2	杆	4	HT150
1	1	底座	1	HT200

标记	更改单号		签字、日期
设计			
校对			
审核		标审	
工艺		批准	

苏州大学

陈建壮
1929401154

数控工作台

重量	比例

共 1 页第 1 页

A3