1.JTAG采用DAP-Link标准而不是ST-Link，这样可以方便换国产替代
2.如果可以：U盘拖文件，这样不用频繁插拔TF卡
3.采用SSD1306/SSD1315液晶做简单的菜单
4.由于SSD1306没有字库，只考虑支持英文，不支持中文。也就是TF中的文件名只能是英文和数字
5.NAND如果实在弄不了就算了
6.不考虑F0095H0的支持，只考虑AM29LV200~S70GL02的支持
7.放弃EMC规范，放弃等长，放弃3W(只要求2W最小间距6mil)，尽量只装正面，除滤波电容实在没有办法的情况下才允许放背面
8.如果是在4层单贴，与2层双贴的情况下，优选4层单贴。
9.预留32位地址支持和SPI支持（通过2.54排针）
10.任意一边不能大于9CM，并且不允许不规则图形，优选正方形，次选长方形。因为要做3D打印外壳
11.需要有蜂鸣器，对于大容量器件，或超过1分钟的操作，在完成时发出5秒的声音提示
12.需要兼容之前淘宝的转换板，保护投资

原理图	V3-删除NAND	创建日期	2026-02-10
		更新日期	2026-02-10
板子	V3-删除NAND	图页	需求
绘制	motozilog	AM29编程器	
审阅			
	motozilog		
		版本	尺寸	页 1 共 6
嘉立创EDA		V1.0	A4	嘉立创EDA

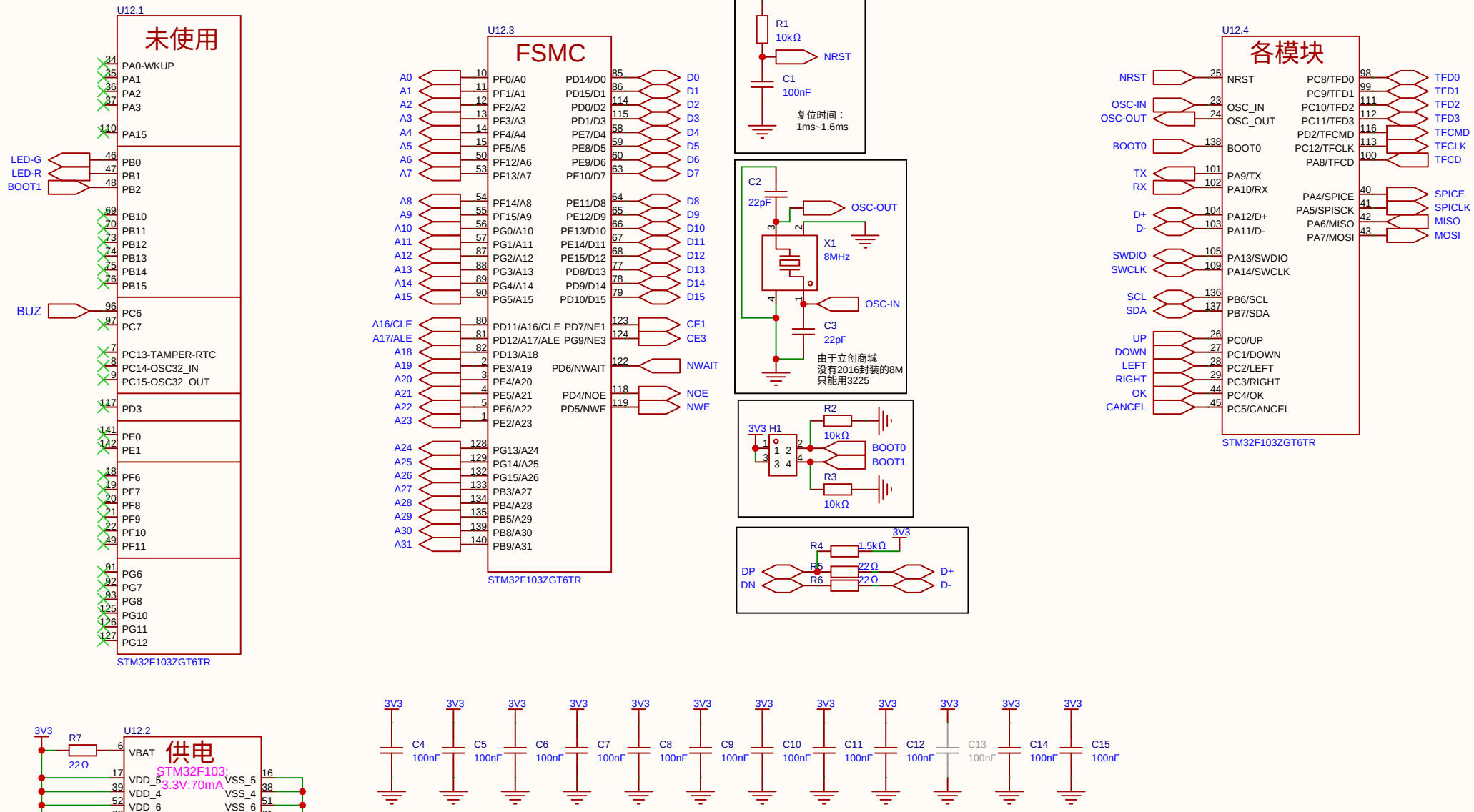

原理图	V3-删除NAND	创建日期	2026-02-10
		更新日期	2026-02-10
板子	V3-删除NAND	图页	STM32
绘制	motozilog	AM29编程器	
审阅			
	motozilog		
		版本	尺寸
		V1.0	A4
		页 2 共 6	
嘉立创EDA		嘉立创EDA	

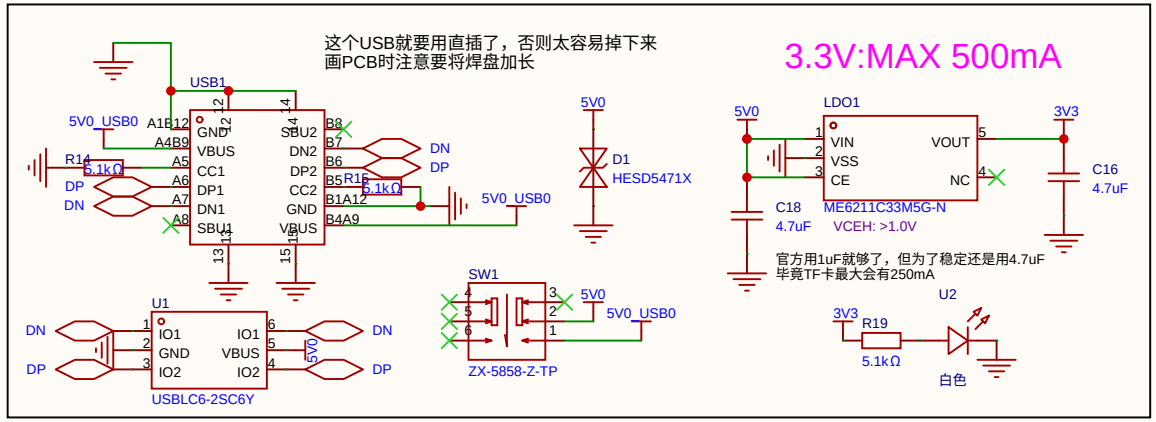

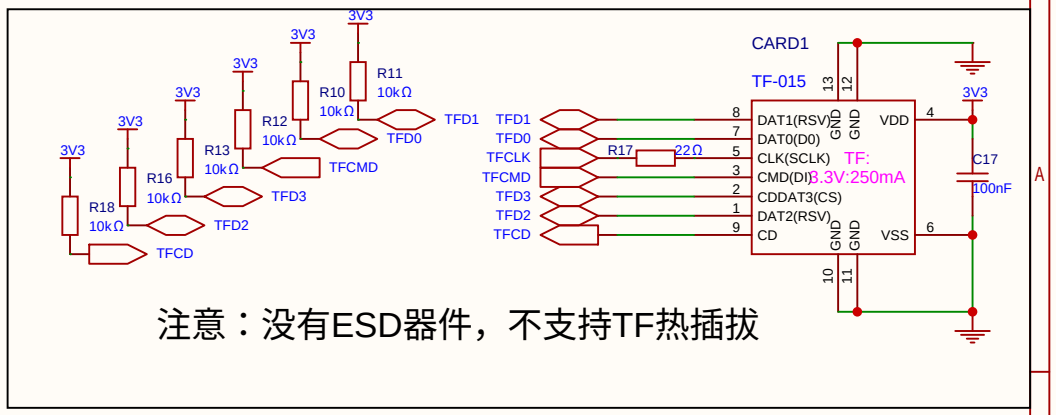

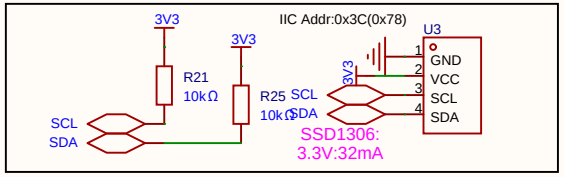

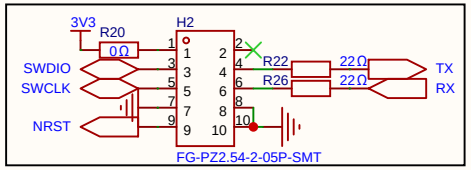

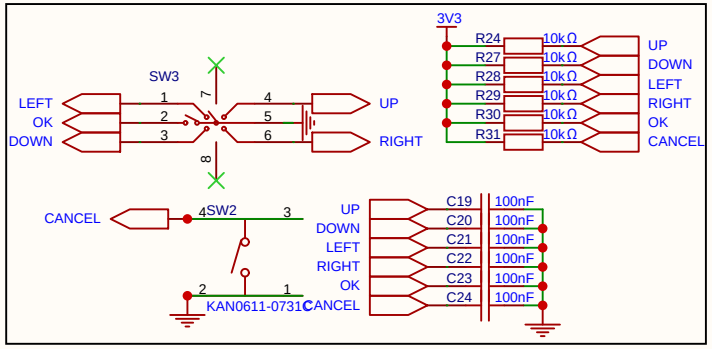

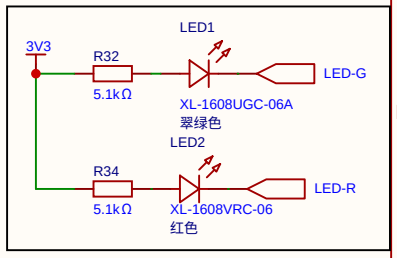

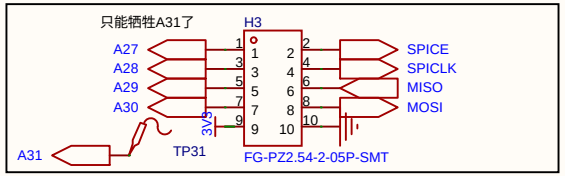

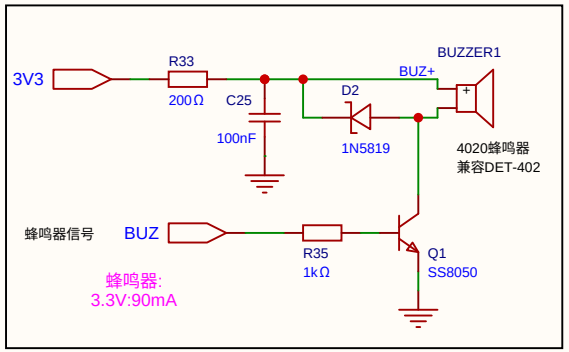

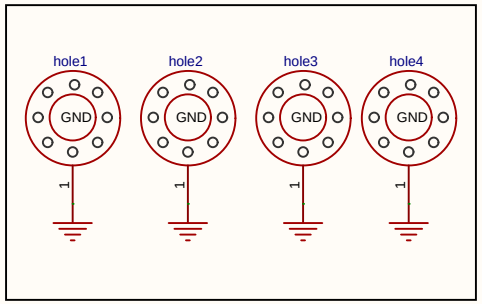

原理图	V3-删除NAND	创建日期	2026-02-10
		更新日期	2026-02-10
板子	V3-删除NAND	图页	供电及其它
绘制	motozilog	AM29编程器	
审阅			
	motozilog		
	版本	尺寸	页 3 共 6
嘉立创EDA	V1.0	A4	嘉立创EDA

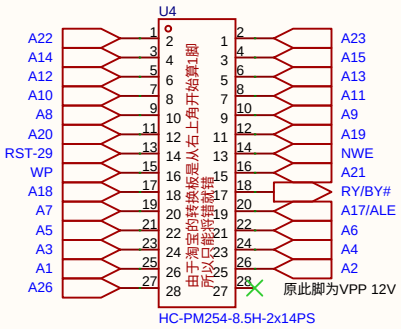

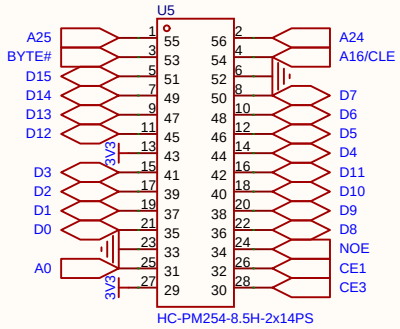

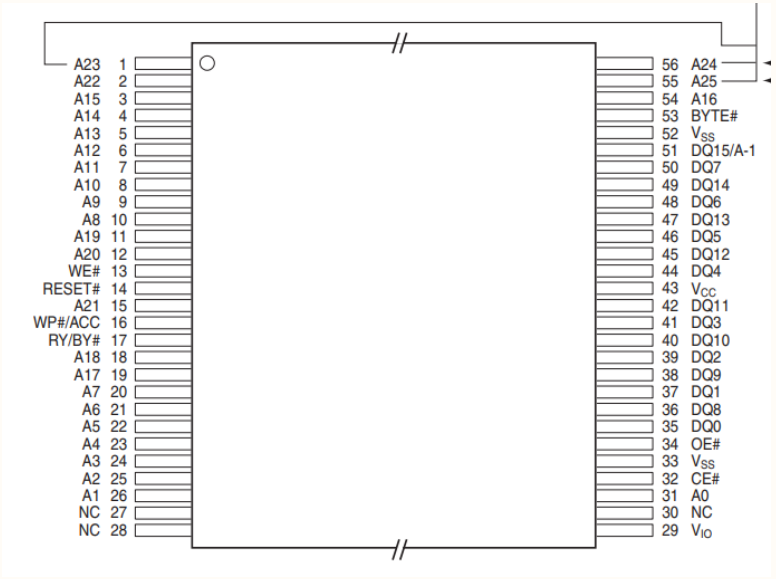

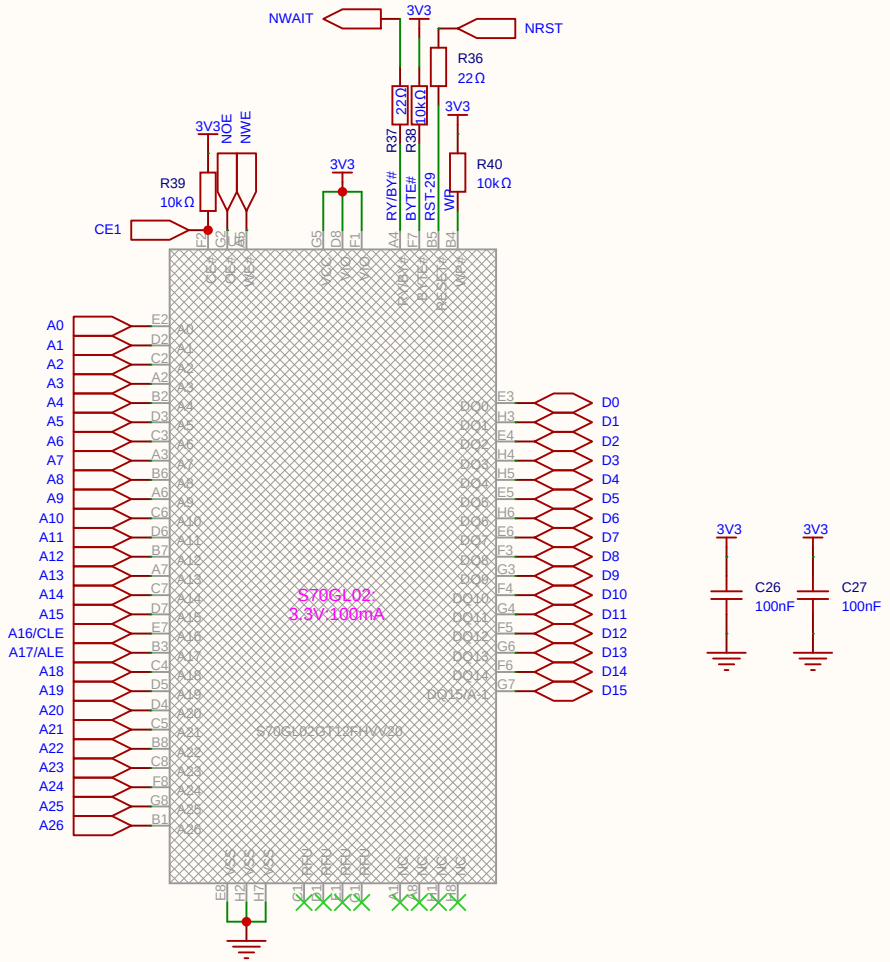

原理图	V3-删除NAND	创建日期	2026-02-10
		更新日期	2026-02-10
板子	V3-删除NAND	图页	S70GL02
绘制	motozilog	AM29编程器	
审阅			
	motozilog		
		版本	尺寸	页 4 共 6
嘉立创EDA		V1.0	A4	嘉立创EDA

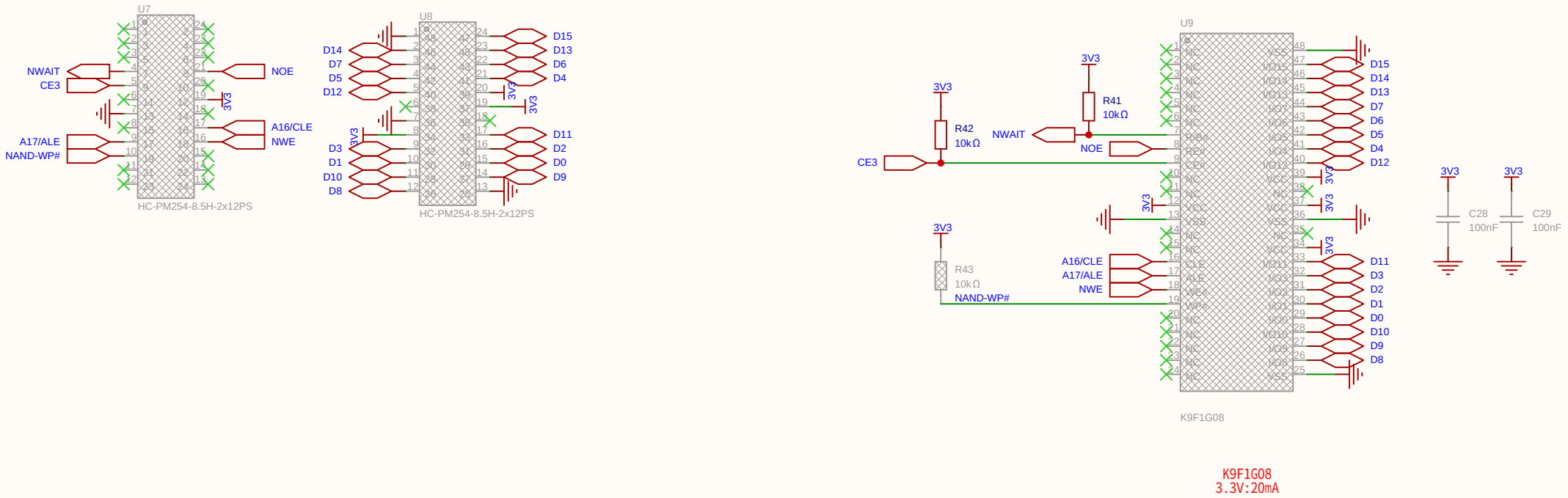

原理图	V3-删除NAND	创建日期	2026-02-10
		更新日期	2026-02-10
板子	V3-删除NAND	图页	NAND
绘制	motozilog	AM29编程器	
审阅			
	motozilog		
		版本	尺寸	页 5 共 6
嘉立创EDA		V1.0	A4	嘉立创EDA

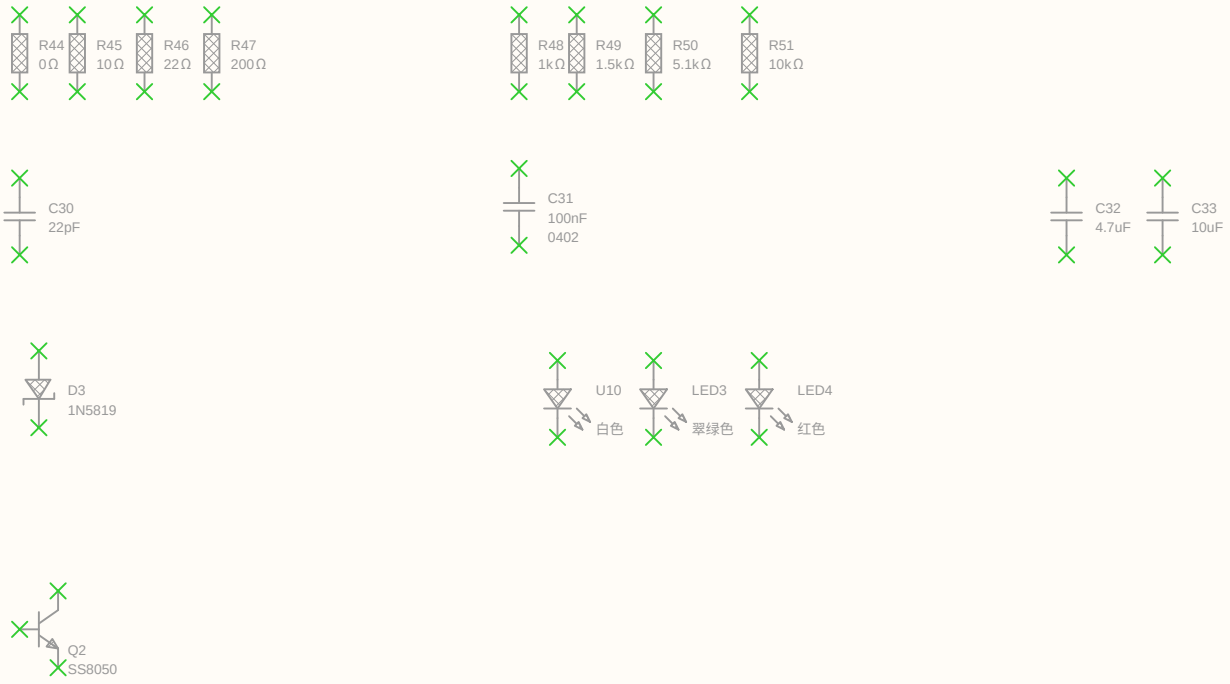

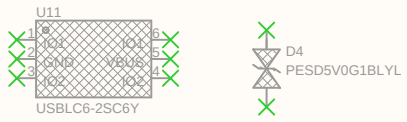

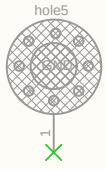

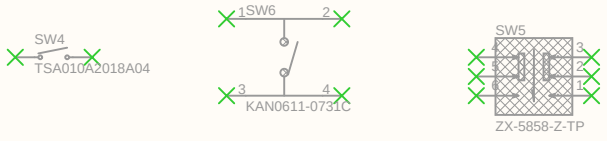

同一封装除非有特殊要求，需要在同一厂家
禁止使用0402以下的封装，避免SMT超贵
非必要禁止直插器件

原理图	V3-删除NAND	创建日期	2026-02-10
		更新日期	2026-02-10
板子	V3-删除NAND	图页	标准器件
绘制	motozilog	AM29编程器	
审阅			
	motozilog		
		版本	尺寸	页 6 共 6
嘉立创EDA		V1.0	A4	嘉立创EDA