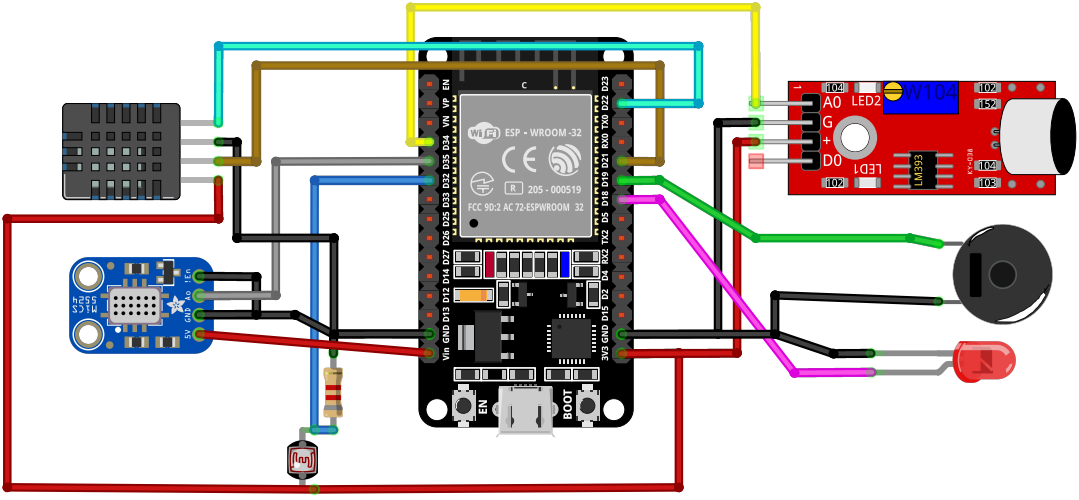
EN VP VN D34 D35 D32 D33 D25 D26 D27 D14 D12 D13 GND Vin
D23 D22 TX0 RX0 D21 D19 D18 D5 TX2 RX2 D4 D2 D15 GND 3V3
ESP - WROOM-32
205 - 000519
FCC 9D:2 AC 72-ESPWROOM 32
EN
BOOT
A0
G
+
D0
LED2
LED1
W104
LM393
5V OUT Ao 1En
M1CE 555H

fritzing