区分	符号	単位	質量
	1		1522

単位	変更事項 REVISION RECORD	設変 NO. E.C.NO.	年月日 DATE	変更者 REVR.
	新規(NEW ADOPTION)	G856E0423	19.11.26	

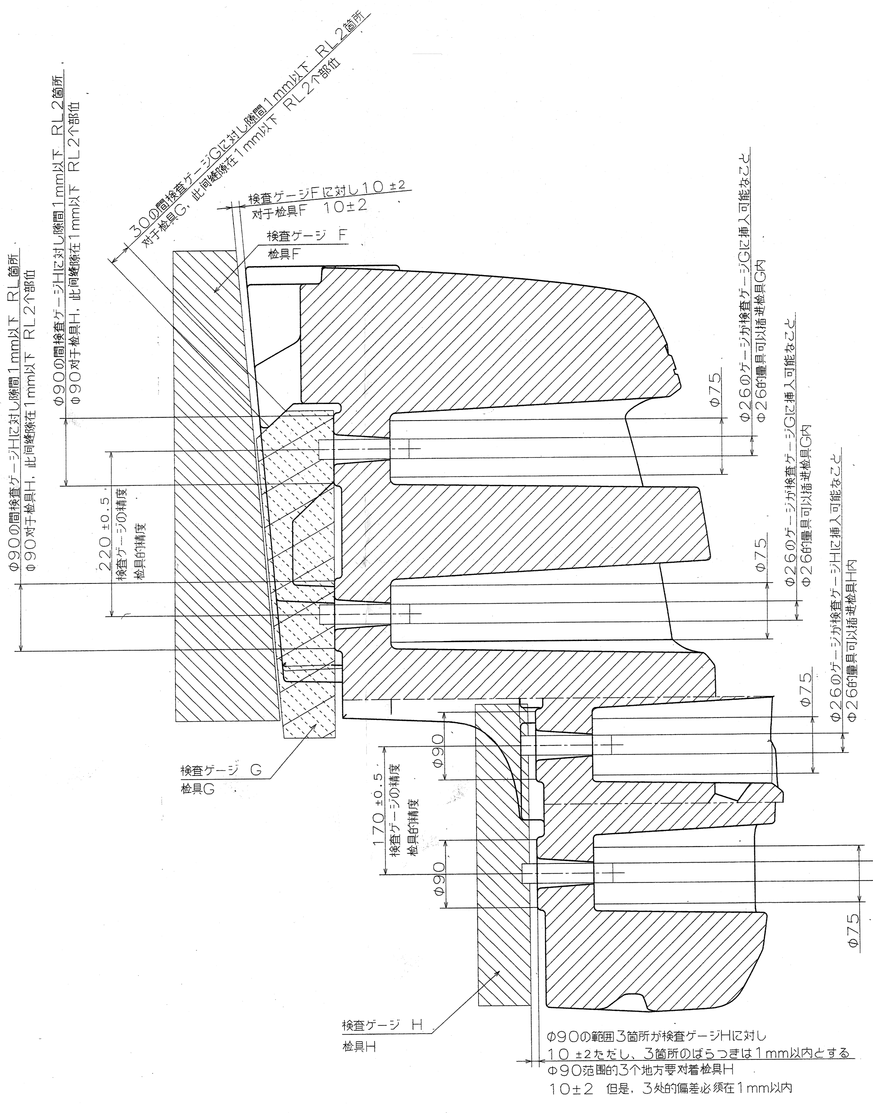

上記寸法を全品確認する事
上述尺寸必須全数检查

φ75の範囲7箇所とφ90の範囲7箇所の平面の状態
φ75的7个部位和φ90的7个部位的平面状态

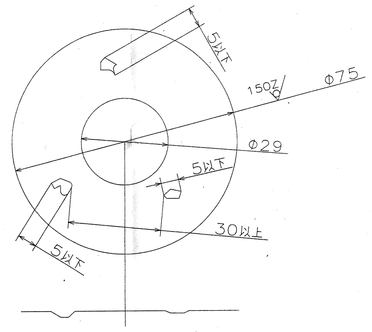

大きさが5mm以下の凹みが、3箇所まではOKとします。
ただし、凹み間の距離は30mm以上離れている事。
パテによる修正は不可とします。

また局部的な凸部は、G仕上げにて除去の事

尺寸在5mm以下的凹坑，允许有3个。
但是，凹坑之间的间距必须在30mm以上
不可以用腻子修补。

局部凸起的地方，打磨掉。

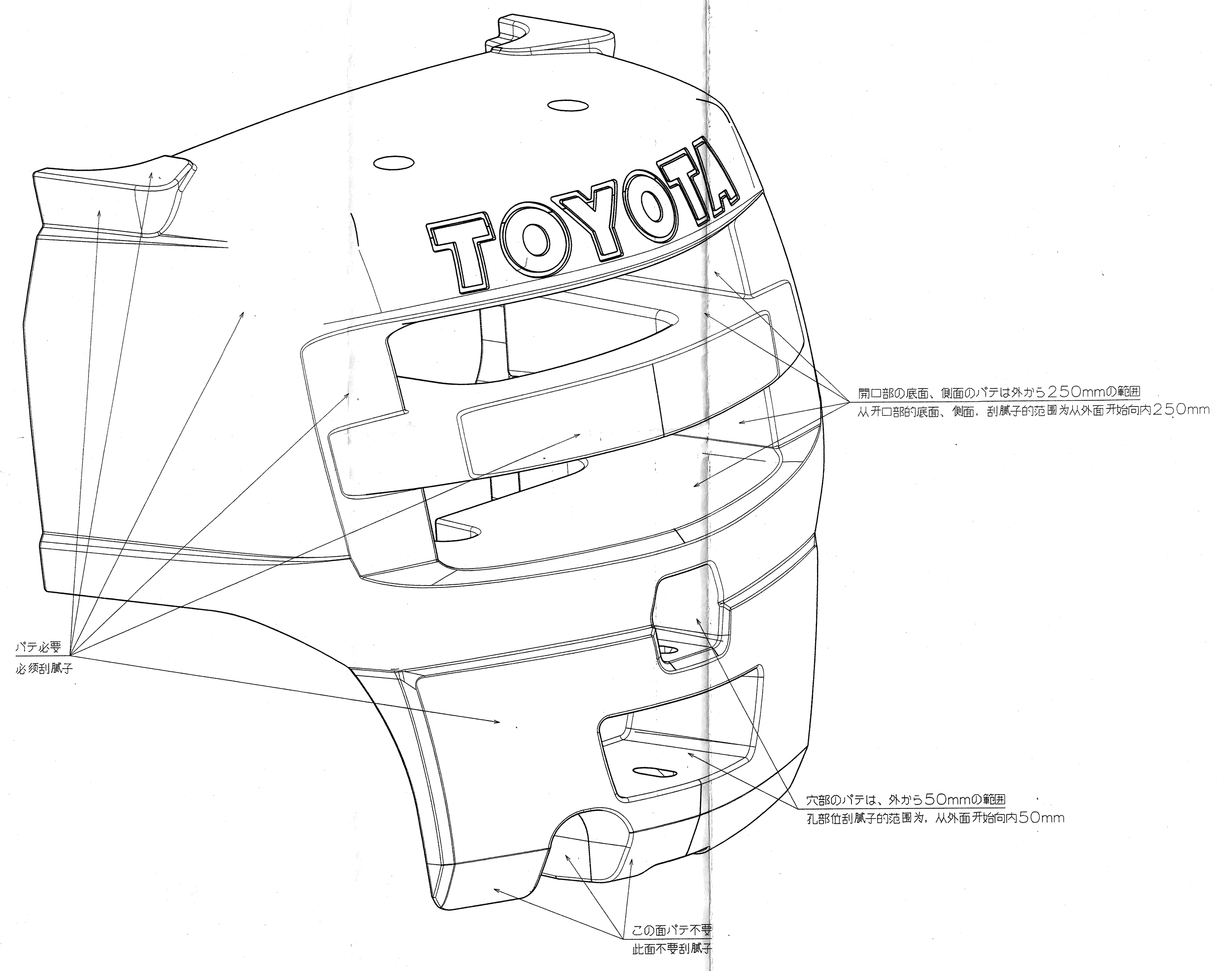

パテ範囲指示図
腻子范围指示图

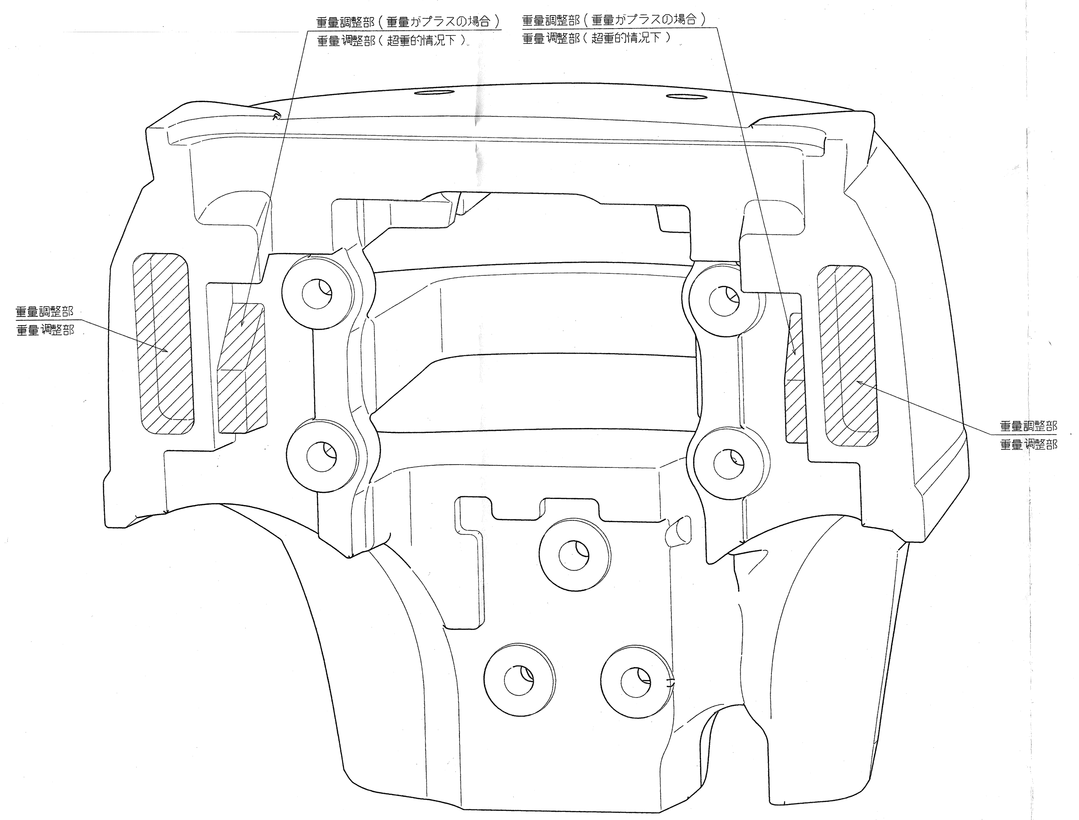

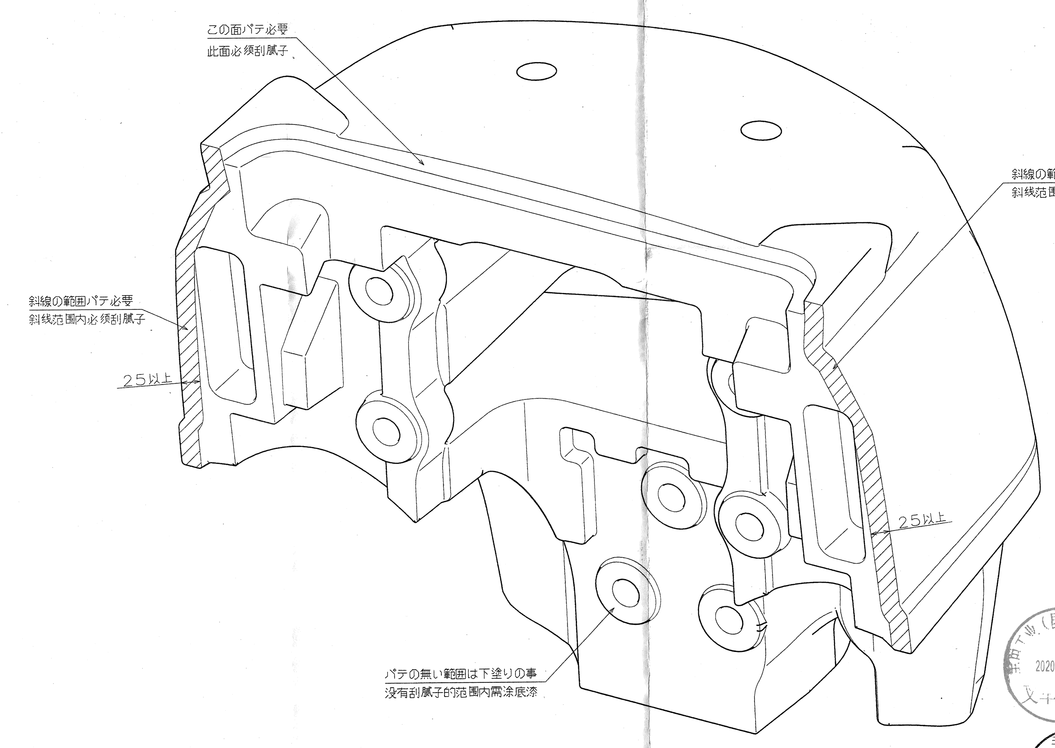

パテ範囲指示図
腻子范围指示图

塗料の仕様

下塗り塗装

（1）パテ部以外
◎樹脂　：アルキド樹脂
◎色　：グレー
◎膜厚　：20um以上
◎塗料銘柄　：関西ペイント　TSラスタイト

パテ
ハイフレックスパテ　ソーラーTS36-1
補修用板金パテ　必要に応じメーカー一任
メーカー一任の補修パテ中には重金属（クロム・鉛・カドミウム等）を含まないこと

注意事項
パテ付け面のパテムラ、パテダマリ、ブツ等無きこと。　下塗り、上塗りはタレ、ハケ目等無きこと
パテ及び下塗りは完全乾燥で納入のこと。

涂料要求

底漆

（1）腻子部以外
树脂：醇酸树脂
颜色：灰色
膜厚：20um以上
涂料名称：关西涂料　TS RUSTITE 相当品

腻子
聚酯腻子　高弹性　TS36-1（Solar Co.）
修补用板金腻子　由厂家决定
厂家使用的修补腻子中不得含有重金属物质（铬、铅、镉等）

注意事项
刮腻子面不得有斑点、堆积、异物等。底漆、面漆内不得含有灰尘、毛刷的毛等
腻子及底漆必须完全干燥后才能交货

手配用
指定用途以外使用不可
指定用途
鋳鍛型
CIIT有限株式会社

P25　鋳

形態図	地図投影法	海外用図
投影法 PROJECTION METHOD	尺度 SCALE	公差原理 TOL. PRINCIPLE
	1:1 (FREE)	STSZ2001

普通寸法公差 GENERAL TOL.	普通検明公差 G.D.T	質量公差 MASS TOL.
STSZ2208 CT11	-	±2%

材質 MATERIAL: FC150 比重 7.0
表面処理 HEAT & SURFACE TREATMENT: 塗装(PAINT):TIS S3101-3B (IN:02061-N3071-71-A~Z)
適用車種 MODEL(個数 QTY): G856
品名 NAME: WEIGHT, BALANCE, 25
品番 PART NO.: 51812-N2073-71　2/3
図面番号 DWG. NO.: 51812-N2072-71
DWG. NO. CODE: EH
2019
TOYOTA INDUSTRIES CORPORATION　A0

設図 DESIGNED	検図 CHECKED	承認 APPROVED
中島	今井	今井

作成 MADE	検図 CHECKED	承認 APPROVED
中島	今井	今井

DO NOT SCALE
This drawing and related technical information are the property of Toyota Industries Corporation and not without prior permission of Toyota Industries Corporation.
本図面及び関連する技術情報は、株式会社豊田自動織機の財産であり、無断で他人に開示、譲渡、貸与、または使用させることは、当社の事前の承諾なしに行なわないでください。