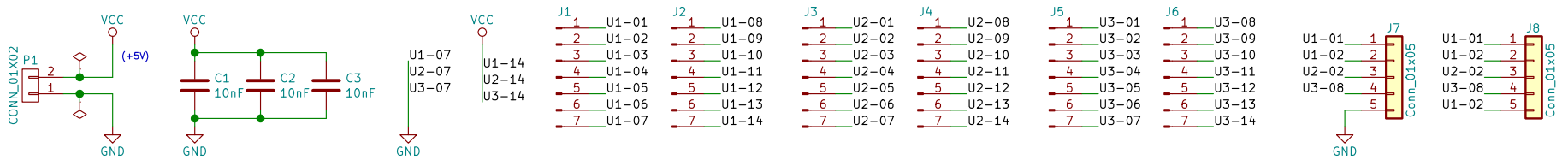


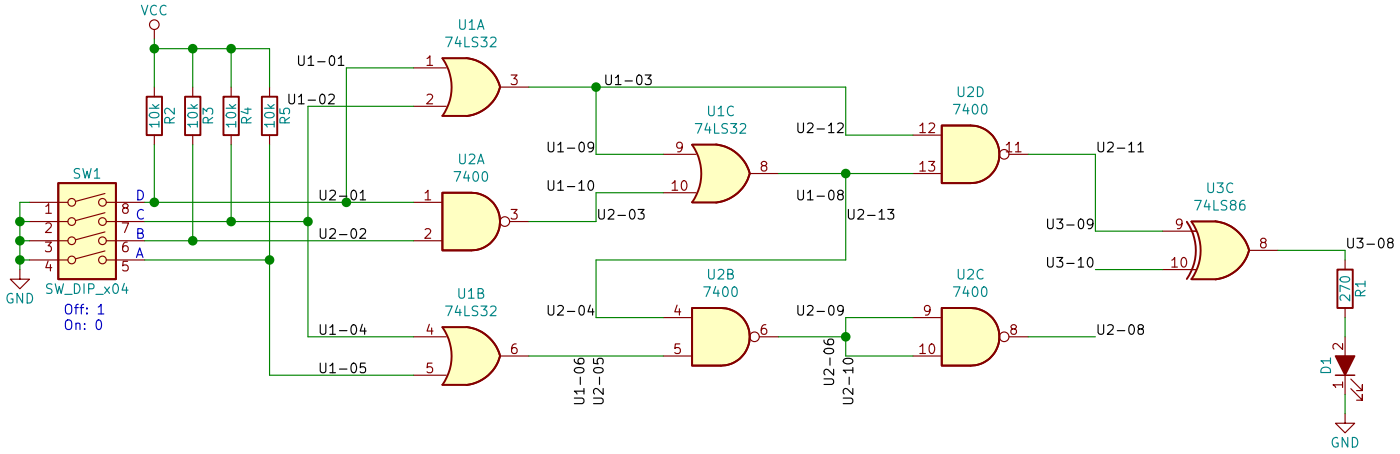


| A | B | C | D | Y |
|---|---|---|---|---|
| 0 | 0 | 0 | 0 | 1 |
| 0 | 0 | 0 | 1 | 0 |
| 0 | 0 | 1 | 0 | 1 |
| 0 | 0 | 1 | 1 | 1 |
| 0 | 1 | 0 | 0 | 1 |
| 0 | 1 | 0 | 1 | 0 |
| 0 | 1 | 1 | 0 | 1 |
| 0 | 1 | 1 | 1 | 1 |
| 1 | 0 | 0 | 0 | 0 |
| 1 | 0 | 0 | 1 | 1 |
| 1 | 0 | 1 | 0 | 1 |
| 1 | 0 | 1 | 1 | 1 |
| 1 | 1 | 0 | 0 | 0 |
| 1 | 1 | 0 | 1 | 1 |
| 1 | 1 | 1 | 0 | 1 |
| 1 | 1 | 1 | 1 | 1 |

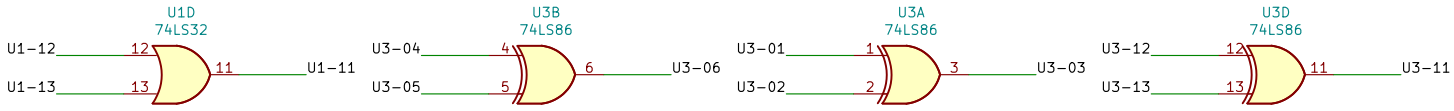


Expressão implementada

$$S = \overline{(\overline{B}\,\overline{D} + C + D)\,(C + D)} \oplus \overline{(A + C)\,(\overline{B}\,\overline{D} + C + D)}$$

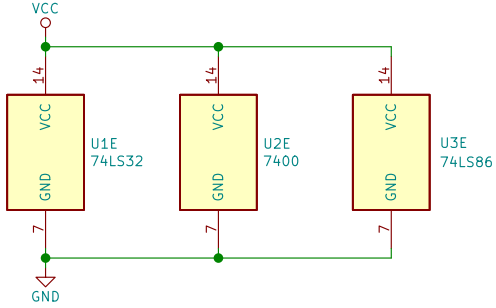


(VERSÃO DO ALUNO – GABARITO)

Com defeitos propositais.

Licença: CC-BY-SA (http://creativecommons.org/licenses/by-sa/4.0/)

**ETE102 – Fundamentos de Circuitos Digitais / IMT**

Sheet: /

File: circuito-01-com-defeito-versao-do-aluno-gabarito.sch

**Title: Depuração de Circuitos – Circuito 01**

| | | |
|---|---|---|
| Size: A4 | Date: 2021-03-22 | **Rev: 04.2** |
| KiCad E.D.A. eeschema 5.1.9-73d0e3b20d88ubuntu20.04.1 | | Id: 1/1 |