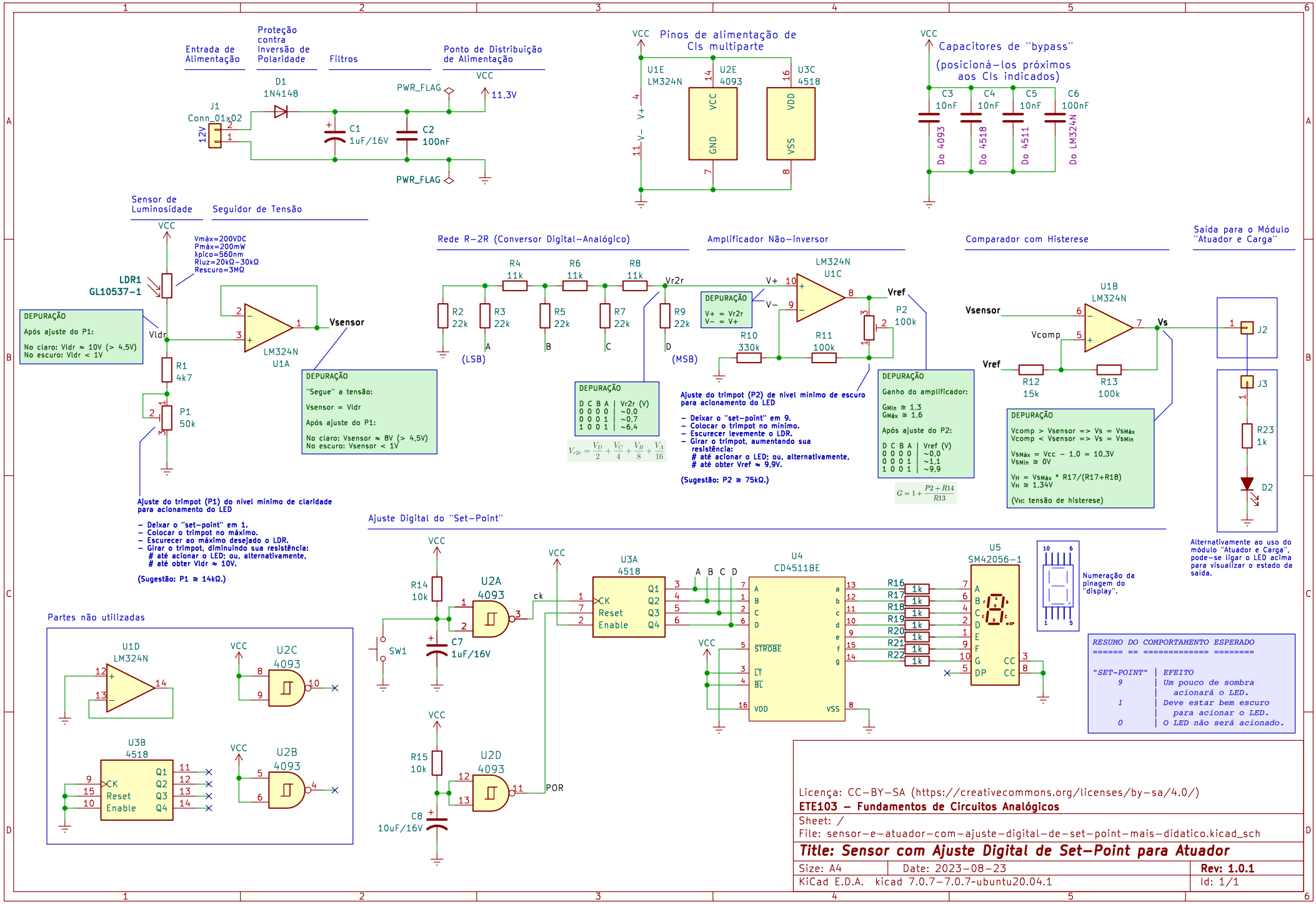

Licença: CC-BY-SA (https://creativecommons.org/licenses/by-sa/4.0/)

ETE103 – Fundamentos de Circuitos Analógicos

Sheet: /

File: sensor-e-atuador-com-ajuste-digital-de-set-point-mais-didatico.kicad_sch

Title: Sensor com Ajuste Digital de Set-Point para Atuador

Size: A4	Date: 2023-08-23	Rev: 1.0.1
KiCad E.D.A. kicad 7.0.7-7.0.7~ubuntu20.04.1		Id: 1/1