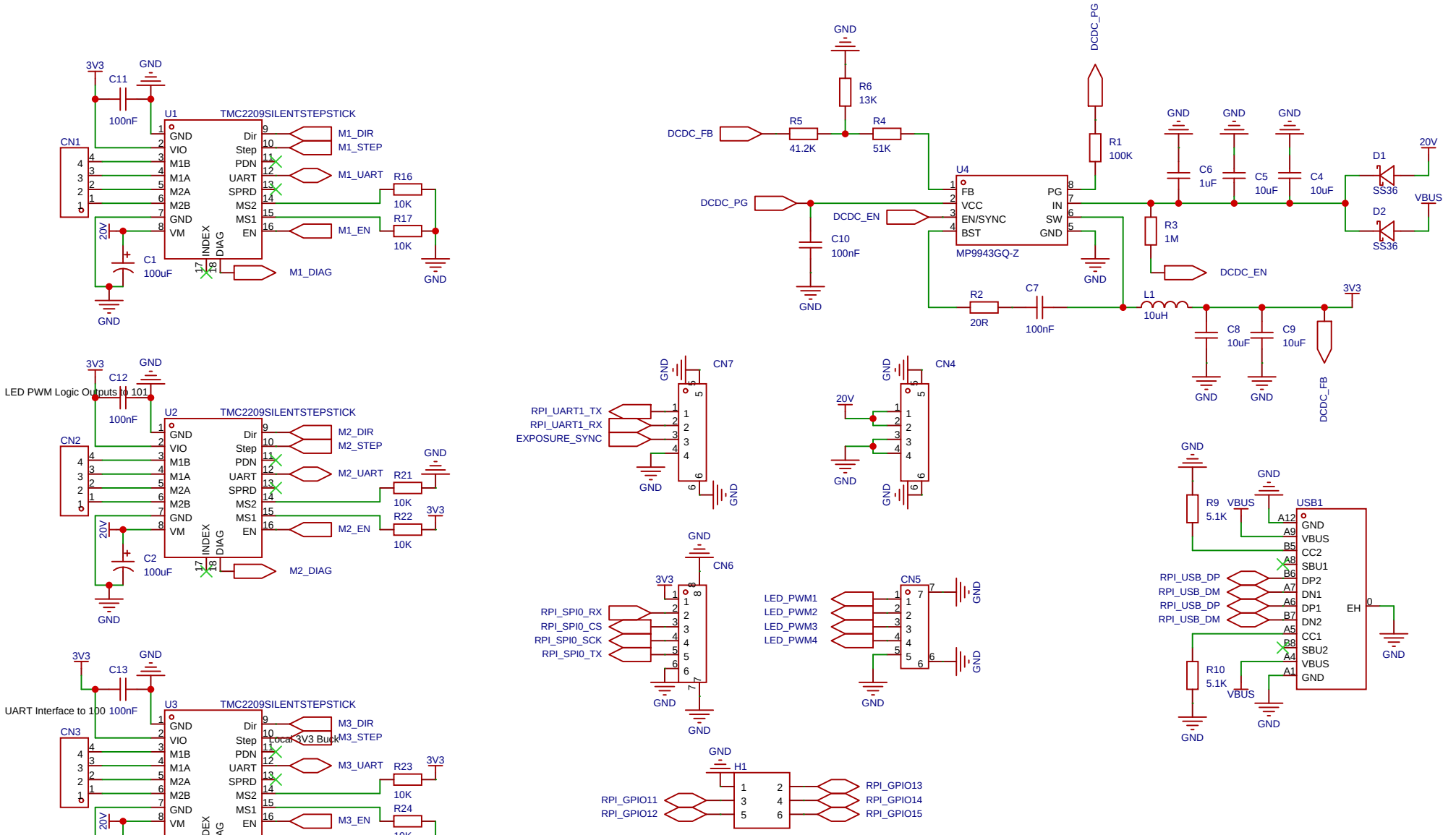

RP2040 Control Core

原理图	Schematic1	创建日期	2026-04-03
		更新日期	2026-04-03
板子	PRISM102 Peripheral Control	图页	Drivers / DC-DC
绘制			
审阅			
		版本	尺寸
		V1.0	A4

PRISM102 Peripheral Control

页 1 共 2

嘉立创EDA

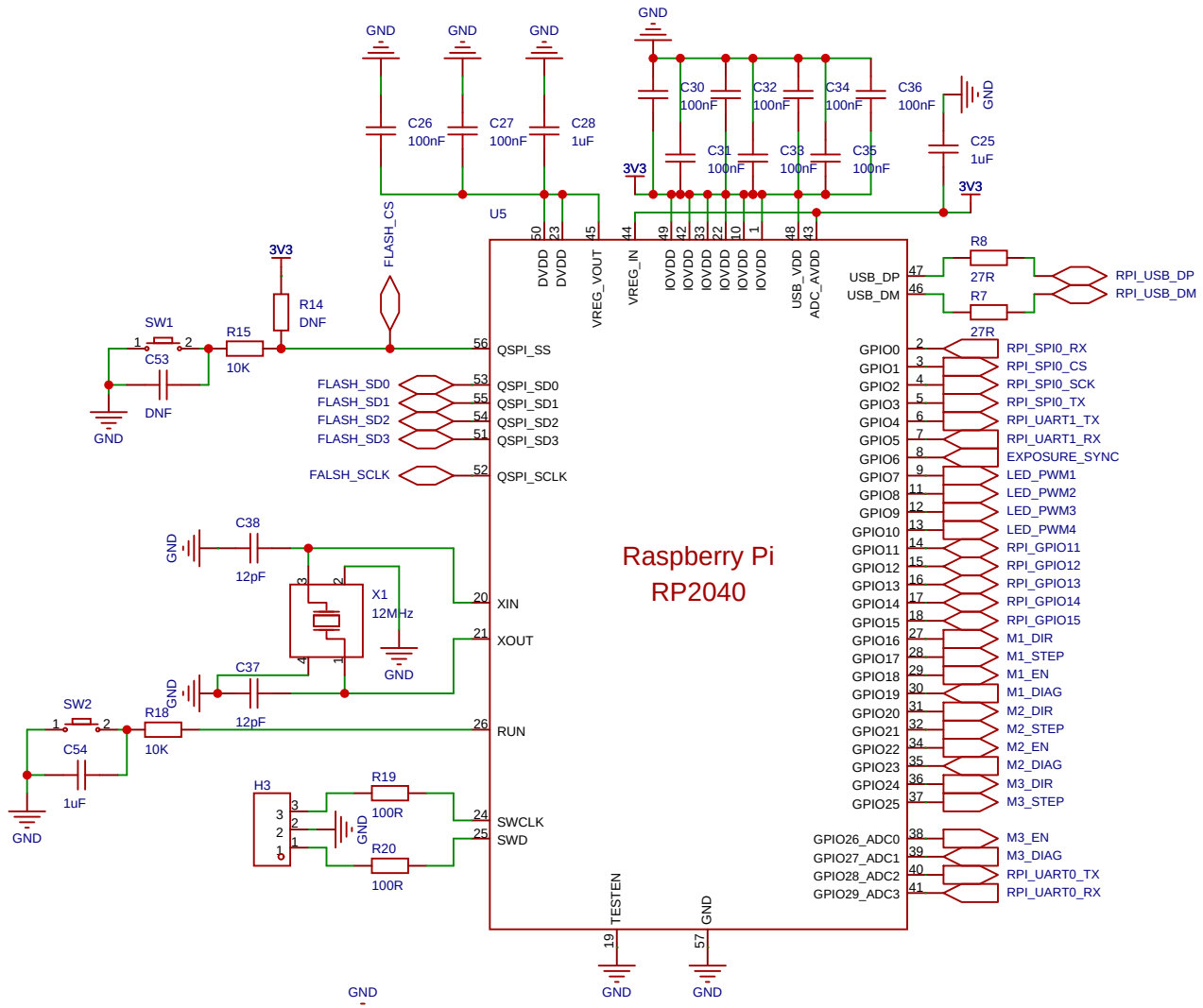

原理图	Schematic1	创建日期	2026-04-03
		更新日期	2026-04-03
板子	PRISM102 Peripheral Control	图页	P2_RP2040
绘制		PRISM102 Peripheral Control	
审阅			
		版本	尺寸	页 2 共 2
嘉立创EDA		V1.0	A4	