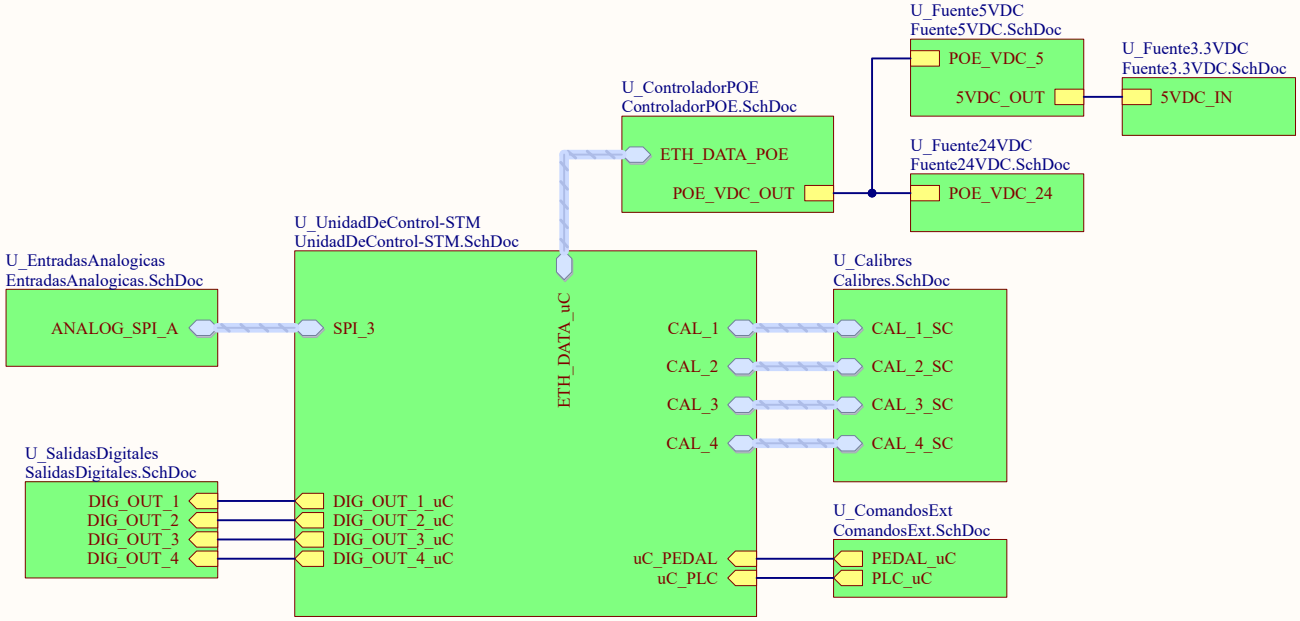

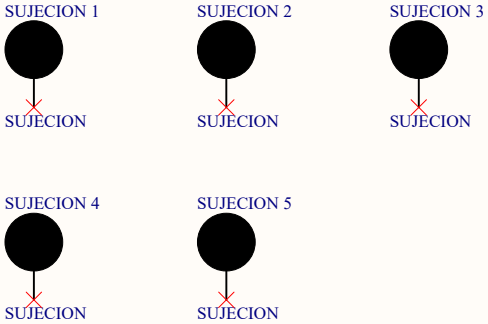

Título: COMECA - Interconexion de Modulos	
Versión 1.0	Hoja 1 de 10
Dibujó:	