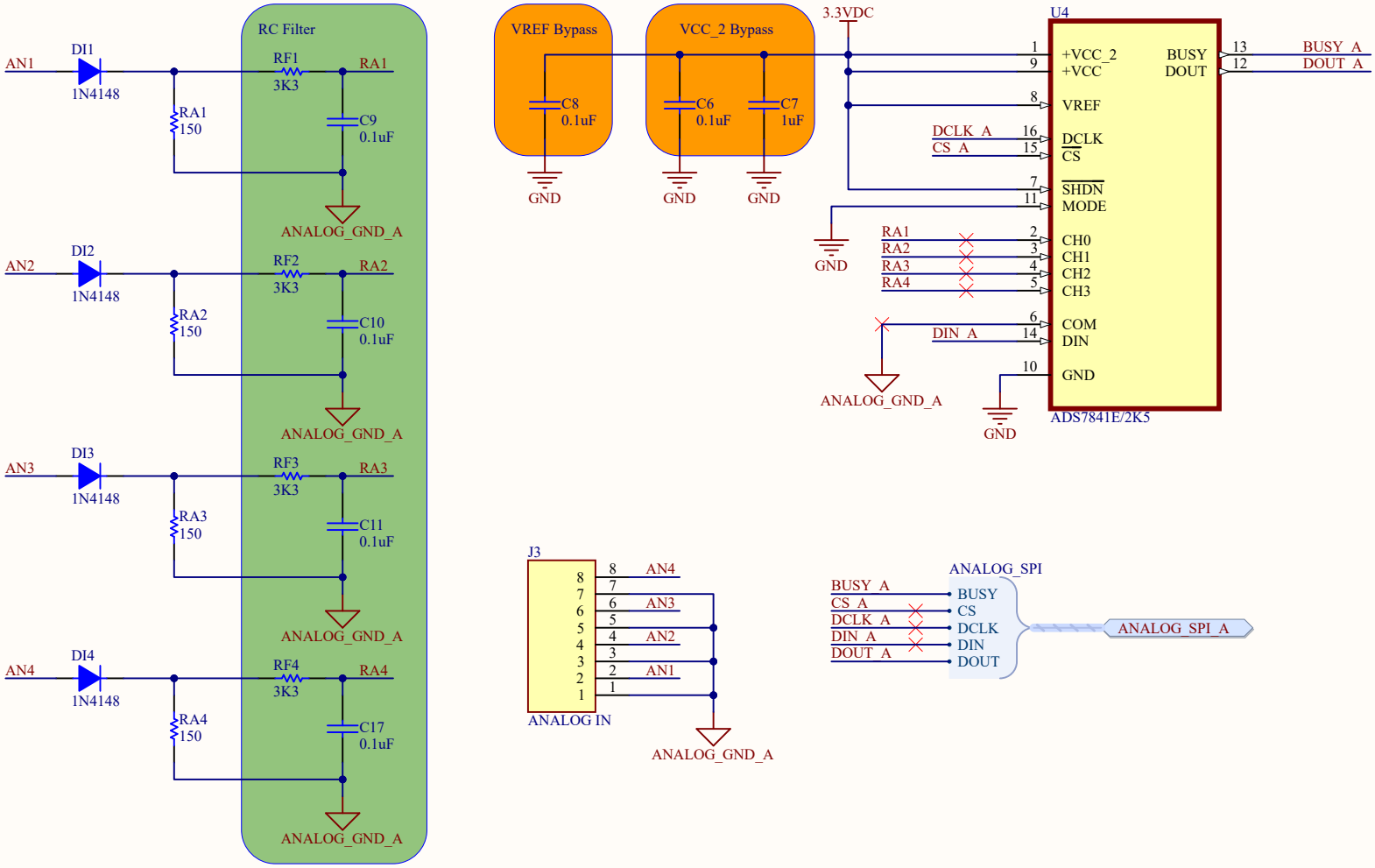

Título: Interfaz Entradas Analogicas	
Versión 1.0	Hoja 6 de 10
Dibujó:	