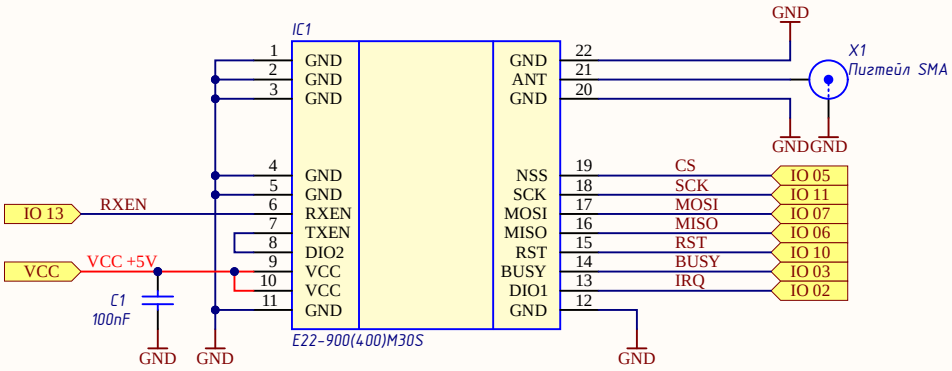

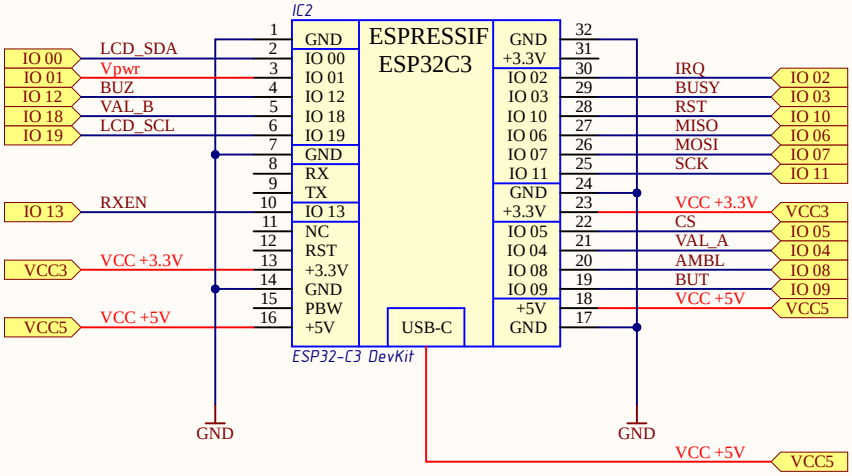

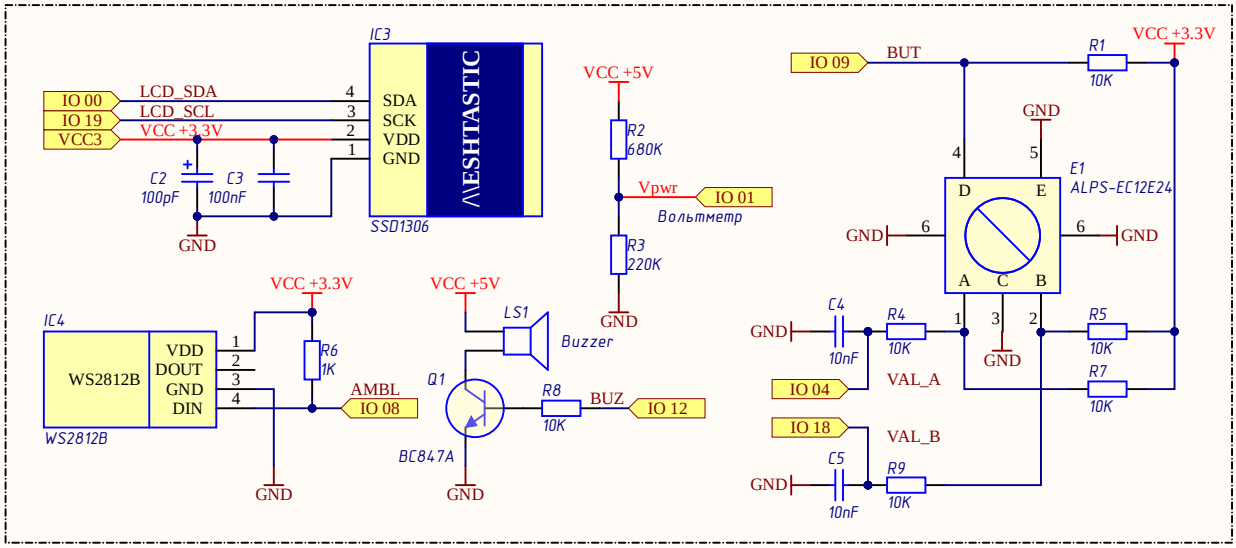

IC2 : DevKit плата LuatOC ESP32-C3 CORE DevBoard

Питание VCC +3.3V берётся с платы DevKit

Питание DevKit-платы осуществляется от разъёма USB или от внешнего источника

Author: https://t.me/LazyAsses_Community Design: https://t.me/NanoVHF

https://t.me/meshtastic_russia

https://t.me/meshtastic_spb

https://t.me/meshtastic_msk

Title	**Meshtastic-DIY_2.03_ESP32-C3DkB**		ОКБ "NANO" 1W module E22-900(400)M30S
Size: A4	Number:	Revision: V2.03	
Date: 07.12.2025	Time: 23:01:04	Sheet 1 of 1	
File: C:\Users\Admin\Desktop\MY MSH\ESP32C3\MESH_C3Dkit_E22.SchDoc			

ОКБ "NANO"