DETALLE 1	DETALLE 2	DETALLE 3	DETALLE 4	DETALLE 5	DETALLE 6	DETALLE 7	DETALLE 8

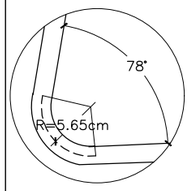

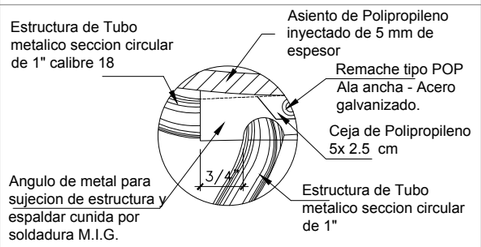

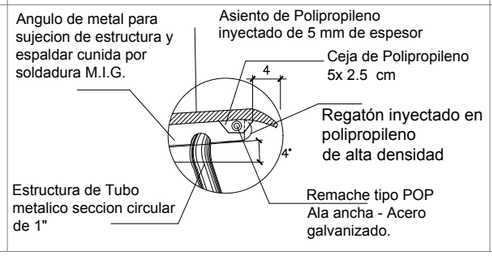

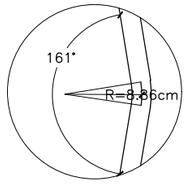

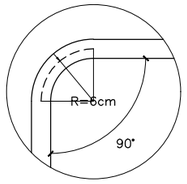

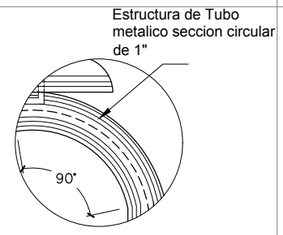

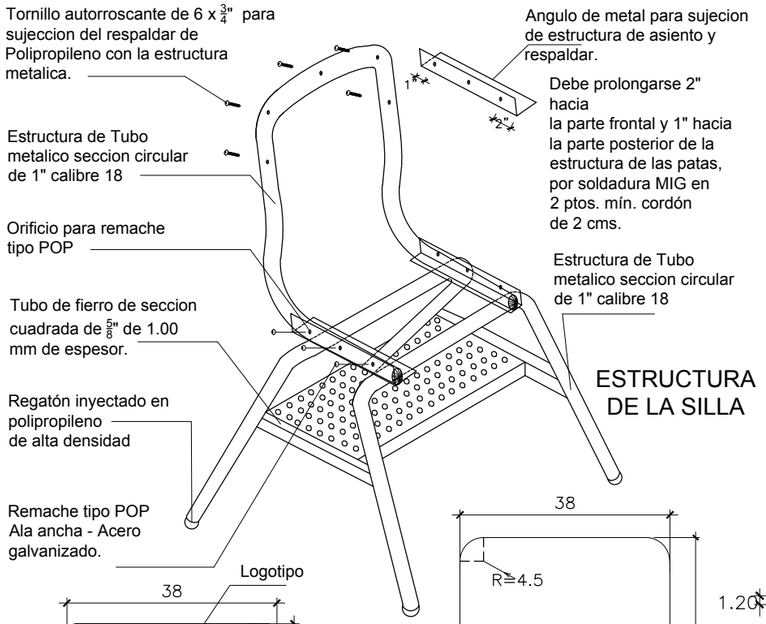

ESTRUCTURA DE LA SILLA

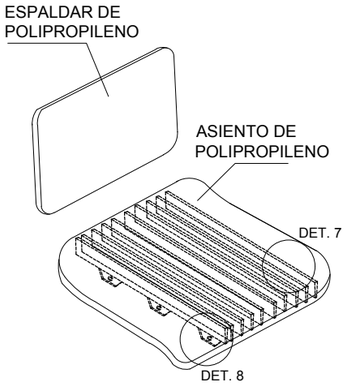

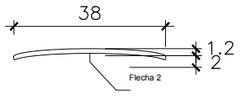

RESPALDO - PLANTA

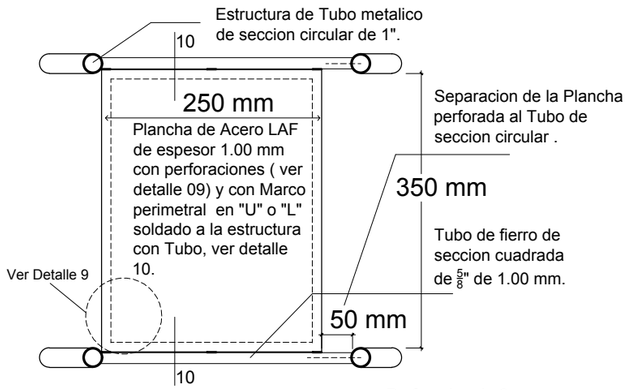

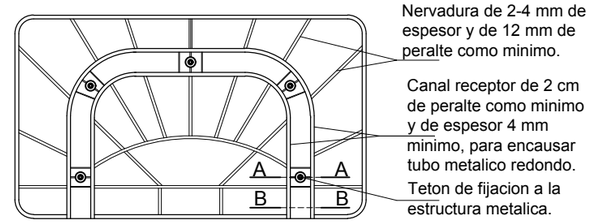

TRAMA DE NERVADURAS DEL ESPALDAR

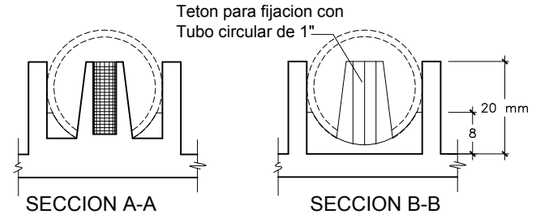

DETALLE DE TETON EN ESPALDAR

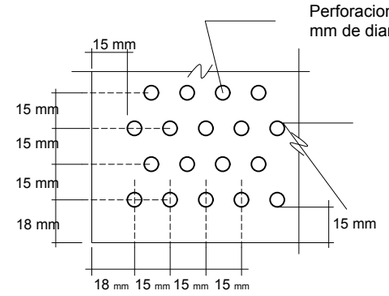

Espacio libre desde el borde por los 04 lados

DETALLE 9 : PERFORACION DE PLANCHA S/E

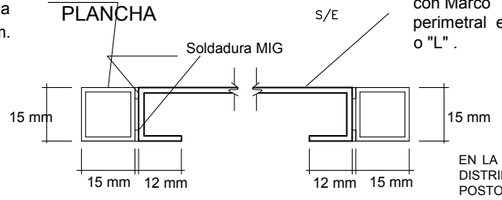

Plancha de Acero LAF de espesor 1.00 mm con perforaciones y con Marco perimetral en "U" o "L" .

DETALLE 10: SECCION DE PLACHA PERFORADA S/E

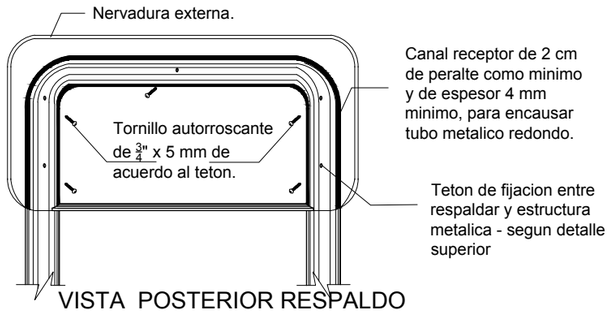

VISTA POSTERIOR RESPALDO

EN LA PARTE POSTERIOR DEL RESPALDAR DE POLIPROPILENO LLEVARA RETICULAS DE REFUERZO, CUYA DISTRIBUCION DEBERA SER DE ACUERDO A LA TRAMA INDICADA EN EL GRAFICO SUPERIOR, ASI MISMO POSTOR TIENE LA OPCION DE PRESENTAR UNA TRAMA SIMILAR CONSIDERANDO LA CANTIDAD DE ESTAS COMO MINIMO DE 09 RETICULAS, SIENDO DISTRIBUIDAS PROPORCIONALMENTE DE ACUERDO AL DETALLE.
ESTAS RETICULAS DE REFUERZO TENDRAN COMO MINIMO DE PERALTE 12mm Y EL ESPESOR SERA DE 2 a 4mm.
DICHA PROPUESTA DEBE SER PRESENTADA CON EL SUSTENTO TECNICO DE CALCULO ESTRUCTURAL DEL RESPALDAR SUSCRITO POR UN ING. CIVIL O ING. MECANICO PARA SER EVALUADA Y APROBADA POR LA ENTIDAD.

VISTA FRONTAL - RESPALDO

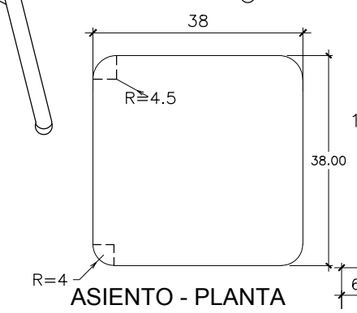

ASIENTO - PLANTA

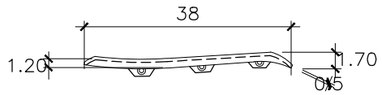

ASIENTO - VISTA LATERAL

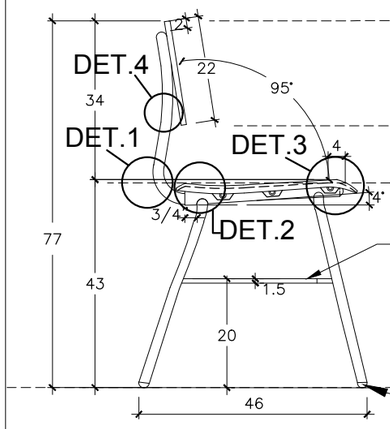

Plancha de Acero LAF de espesor de 1.00 mm con perforaciones redondas, segun se muestra en detalle N°09.
Contara con Tubo cuadrado de 5/8" de 1.00 mm de espesor colocado en los laterales de la silla, segun detalle N°10.

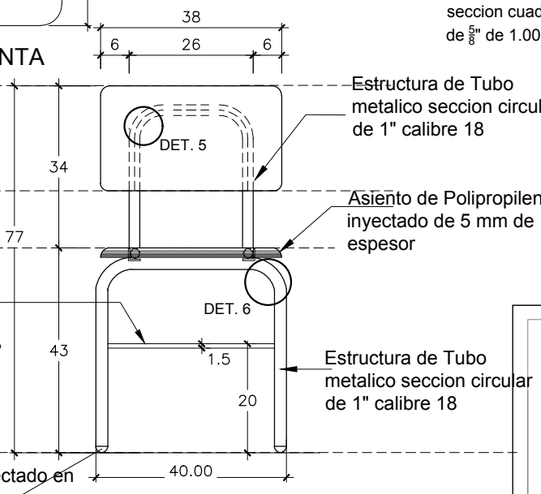

Revision	Revision	Revision	
JEFE DE UGME	COORDINADOR UGME	ESPECIALISTA UGME	ESPECIALISTA DE DISEÑO

PERÚ | Ministerio de Educación | Viceministerio de Gestión Institucional | Programa Nacional de Infraestructura Educativa

PROYECTO: MOBILIARIO ESCOLAR PARA INSTITUCIONES EDUCATIVAS A NIVEL NACIONAL

PRODUCTO: SILLA para 3° - 5° SECUNDARIA

UGME	SS-6	D-10