# Resolución Viceministerial
## N° 164-2020-MINEDU

*Lima, 02 de septiembre de 2020*

**VISTO,** el Expediente N° DINOR2019-INT-0225218, el Oficio N° 01152-2020-MINEDU/VMGI-DIGEIE de la Dirección General de Infraestructura Educativa; el Informe N° 00053-2020-MINEDU/VMGI-DIGEIE-DINOR de la Dirección de Normatividad de Infraestructura; y, el Informe N° 00942-2020-MINEDU/SG-OGAJ de la Oficina General de Asesoría Jurídica:

**CONSIDERANDO:**

Que, el artículo 79 de la Ley N° 28044, Ley General de Educación, establece que el Ministerio de Educación (MINEDU) es el órgano del Gobierno Nacional que tiene por finalidad definir, dirigir y articular la política de educación, recreación y deporte, en concordancia con la política general del Estado;

Que, el inciso f) del artículo 13 de la mencionada Ley, indica que uno de los factores que interactúan para el logro de la calidad de la educación es la infraestructura, equipamiento, servicios y materiales educativos adecuados a las exigencias técnico-pedagógicas de cada lugar y a las que plantea el mundo contemporáneo, y accesibles para las personas con discapacidad;

Que, el artículo 2 de la Norma A.040 “Educación” del Reglamento Nacional de Edificaciones, aprobado por Decreto Supremo Nº 011-2006-VIVIENDA y modificatorias, establece que dicha norma es aplicable a las edificaciones de uso educativo y se complementa con las disposiciones que regulan las actividades educativas y de infraestructura, emitidas por el MINEDU, u otras entidades competentes, según corresponda, en concordancia con los objetivos y las Políticas Nacionales de Educación;

Que, el artículo 10 del Reglamento de Organización y Funciones del Ministerio de Educación, aprobado por Decreto Supremo N° 001-2015-MINEDU, (ROF del MINEDU) señala que el Despacho Viceministerial de Gestión Institucional está a cargo del Viceministro de Gestión Institucional (VMGI), quien es la autoridad inmediata al Ministro de Educación en los asuntos de su competencia; responsable de formular, normar, articular, coordinar, dirigir, supervisar y evaluar la implementación de las

**EXPEDIENTE: DINOR2019-INT-0225218**

Esto es una copia autentica imprimible de un documento electrónico archivado del Ministerio de Educación, aplicando lo dispuesto por el Art. 25 de D.S. 070-2013-PCM y la Tercera Disposición Complementaria Final del D.S. 026-2016-PCM. Su autenticidad e integridad pueden ser contrastadas a través de la siguiente dirección web:

**http://esinad.minedu.gob.pe/e_sinadmed_3/VDD_ConsultaDocumento.aspx** e ingresando la siguiente clave: **8638EC**

Firmado digitalmente por: GINOCCHIO QUINTANA Karina Paola FAU 20131370998 soft
Motivo: Doy V° B°
Fecha: 02/09/2020 20:56:55-0500

Firmado digitalmente por: PARODI SIFUENTES Sandro Luis FAU 20131370998 hard
Motivo: Doy V° B°
Fecha: 02/09/2020 22:15:30-0500

Firmado digitalmente por: IKEHARA TSUKAYAMA Luis Enrique FAU 20131370998 soft
Motivo: Doy V° B°
Fecha: 02/09/2020 20:24:11-0500

políticas, planes, proyectos y documentos normativos para la mejora de la calidad de la gestión del sistema educativo, becas y créditos educativos, e infraestructura y equipamiento educativo bajo un enfoque de gestión territorial y por resultados en coordinación con los diferentes niveles de gobierno e instancias descentralizadas;

Que, el literal k) del artículo 11 del ROF del MINEDU establece que es función del Viceministro de Gestión Institucional aprobar los actos resolutivos y documentos normativos en el ámbito de su competencia, así como ejercer las demás funciones que le asigne la ley, y otras que le encomiende el Ministro;

Que, el literal c) del artículo 180 del ROF del MINEDU, dispone que es función de la Dirección General de Infraestructura Educativa (DIGEIE) formular, difundir y supervisar la aplicación de los documentos normativos de diseño y planeamiento arquitectónico y urbanístico para la construcción, equipamiento y mantenimiento de la infraestructura educativa, en coordinación con los órganos del Despacho Viceministerial de Gestión Pedagógica;

Que, el artículo 184 del ROF del MINEDU dispone que la Dirección de Normatividad de Infraestructura (DINOR) de la DIGEIE es el órgano responsable de proponer, formular, difundir y supervisar la aplicación de documentos normativos y criterios técnicos de diseño y planeamiento arquitectónico y urbanístico, procedimientos para la construcción, mantenimiento y equipamiento de infraestructura educativa en todos los niveles y modalidades de la educación, con excepción de la educación superior universitaria, en concordancia con los estándares técnicos internacionales, y la normativa arquitectónica y urbanística vigente;

Que, el inciso 21 del numeral 10.3 del artículo 10 del Reglamento del Decreto Legislativo N° 1252, Decreto Legislativo que crea el Sistema Nacional de Programación Multianual y Gestión de Inversiones, aprobado por Decreto Supremo N° 284-2018-EF, y su modificatoria, señala que es función de la Oficina de Programación Multianual de Inversiones (OPMI) del sector, promover la revisión periódica de las normas técnicas sectoriales y participar en su actualización, en coordinación con las Unidades Formuladoras, Unidades Ejecutoras de Inversiones y los órganos técnicos normativos competentes, de acuerdo a los servicios de los cuales el Sector es responsable funcionalmente, cuando corresponda;

Que, con fecha 20 de febrero de 2020, se publica en el Diario Oficial “El Peruano” la Resolución Viceministerial N° 043-2020-MINEDU, que dispuso la publicación del proyecto de Norma Técnica denominada "Criterios de diseño para mobiliario educativo de la Educación Básica Regular", su exposición de motivos y la descripción de los temas que involucra dicho proyecto normativo, a efectos de recibir las sugerencias y aportes de las entidades públicas y privadas, y de la ciudadanía en general; en el marco del Reglamento que establece disposiciones relativas a la publicidad, publicación de Proyectos Normativos y Difusión de Normas Legales de Carácter General, aprobado por Decreto Supremo Nº 001-2009-JUS;

Que, el objetivo de la Norma Técnica “Criterios de diseño para mobiliario educativo de la Educación Básica Regular” es establecer criterios de diseño para el mobiliario educativo del aula, sala de psicomotricidad, biblioteca, aula de innovación pedagógica (AIP) y sala de usos múltiples (SUM), que aseguren las condiciones de funcionalidad y seguridad necesarias para los servicios educativos de la Educación

**EXPEDIENTE: DINOR2019-INT-0225218**

Esto es una copia autentica imprimible de un documento electrónico archivado del Ministerio de Educación, aplicando lo dispuesto por el Art. 25 de D.S. 070-2013-PCM y la Tercera Disposición Complementaria Final del D.S. 026-2016-PCM. Su autenticidad e integridad pueden ser contrastadas a través de la siguiente dirección web:

**http://esinad.minedu.gob.pe/e_sinadmed_3/VDD_ConsultaDocumento.aspx** e ingresando la siguiente clave: **8638EC**

Firmado digitalmente por: GINOCCHIO QUINTANA Karina Paola FAU 20131370998 soft
Motivo: Doy V° B°
Fecha: 02/09/2020 20:57:04-0500

Firmado digitalmente por: PARODI SIFUENTES Sandro Luis FAU 20131370998 hard
Motivo: Doy V° B°
Fecha: 02/09/2020 22:15:40-0500

Firmado digitalmente por: IKEHARA TSUKAYAMA Luis Enrique FAU 20131370998 soft
Motivo: Doy V° B°
Fecha: 02/09/2020 20:25:01-0500

Básica Regular, con el fin de mejorar la calidad de dichos servicios. Asimismo, la Norma Técnica es de obligatorio cumplimiento por todas las entidades y personas de los tres niveles de gobierno que participen en el proceso de diseño, fabricación, dotación y reposición del mobiliario educativo, así como en la gestión para la provisión de este en las instituciones educativas;

Que, mediante Oficio N° 01152-2020-MINEDU/VMGI-DIGEIE, la DIGEIE remite al Viceministro de Gestión Institucional, el Informe N° 00053-2020-MINEDU-VMGI-DIGEIE-DINOR, mediante el cual la DINOR sustenta la aprobación del proyecto de Norma Técnica “Criterios de diseño para mobiliario educativo de la Educación Básica Regular”, el cual ha sido complementado con la comunicación del Director de la DINOR de fecha 17 de agosto de 2020; solicitando su aprobación y publicación;

Que, la norma técnica, cuenta con la conformidad de la Dirección General de Educación Básica Regular (DIGEBR); la Dirección General de Educación Básica Alternativa, Intercultural Bilingüe y de Servicios Educativos en el Ámbito Rural (DIGEIBIRA); la Dirección General de Servicios Educativos Especializados (DIGESE); la Dirección General de Desarrollo Docente (DIGEDD); la Dirección General de Calidad de la Gestión Escolar (DIGC); la Dirección de Planificación de Inversiones (DIPLAN); el Programa Nacional de Infraestructura Educativa (PRONIED); la Unidad de Programación e Inversiones (UPI), en su calidad de Oficina de Programación Multianual de Inversiones (OPMI);

Que, con Memorándum N° 00484-2020-MINEDU/SPE-OPEP, la Oficina de Planificación Estratégica y Presupuesto, hace suyo el Informe N° 00892-2020-MINEDU/SPE-OPEP-UPP, complementado con el correo electrónico de fecha 18 de agosto de 2020, mediante el cual la Unidad de Planificación y Presupuesto emite opinión favorable a la Norma Técnica "Criterios de diseño para mobiliario educativo de la Educación Básica Regular";

Que, la Oficina General de Asesoría Jurídica del MINEDU mediante Informe N° 00942-2020-MINEDU/SG-OGAJ, concluye que resulta legalmente viable la aprobación de la Norma Técnica "Criterios de diseño para mobiliario educativo de la Educación Básica Regular";

De conformidad con la Ley N° 28044, Ley General de Educación; el Reglamento del Decreto Legislativo Nº 1252, Decreto Legislativo que crea el Sistema Nacional de Programación Multianual y Gestión de Inversiones, aprobado por el Decreto Supremo Nº 284-2018-EF, y su modificatoria; el Reglamento de Organización y Funciones del Ministerio de Educación, aprobado por el Decreto Supremo N° 001-2015-MINEDU; la Resolución de Secretaría General N° 090-2020-MINEDU y, en virtud de las facultades delegadas mediante Resolución Ministerial N° 006-2020-MINEDU modificada por Resolución Ministerial N° 156-2020-MINEDU;

**SE RESUELVE:**

**Artículo 1.-** Aprobar la Norma Técnica denominada "Criterios de diseño para mobiliario educativo de la Educación Básica Regular" que como anexo, forma parte de la presente Resolución.

**EXPEDIENTE: DINOR2019-INT-0225218**

Esto es una copia autentica imprimible de un documento electrónico archivado del Ministerio de Educación, aplicando lo dispuesto por el Art. 25 de D.S. 070-2013-PCM y la Tercera Disposición Complementaria Final del D.S. 026-2016-PCM. Su autenticidad e integridad pueden ser contrastadas a través de la siguiente dirección web:

**http://esinad.minedu.gob.pe/e_sinadmed_3/VDD_ConsultaDocumento.aspx** e ingresando la siguiente clave: **8638EC**

Firmado digitalmente por: GINOCCHIO QUINTANA Karina Paola FAU 20131370998 soft
Motivo: Doy V° B°
Fecha: 02/09/2020 20:57:13-0500

Firmado digitalmente por: PARODI SIFUENTES Sandro Luis FAU 20131370998 hard
Motivo: Doy V° B°
Fecha: 02/09/2020 22:15:51-0500

Firmado digitalmente por: IKEHARA TSUKAYAMA Luis Enrique FAU 20131370998 soft
Motivo: Doy V° B°
Fecha: 02/09/2020 20:25:24-0500

**Artículo 2.-** Disponer que la Dirección General de Infraestructura Educativa, en coordinación con la Dirección de Normatividad de Infraestructura y los órganos que resulten competentes, realice de manera oportuna la difusión y supervisión de la aplicación de la Norma Técnica a la que hace referencia el artículo 1 de la presente Resolución.

**Artículo 3.-** Disponer la publicación de la presente Resolución y su Anexo en el Sistema de Información Jurídica de Educación - SIJE, ubicado en el Portal Institucional del Ministerio de Educación (www.gob.pe/minedu), el mismo día de la publicación de la presente Resolución en el Diario Oficial "El Peruano".

**Regístrese, comuníquese y publíquese.**

**(Firmado digitalmente)**
**SANDRO PARODI SIFUENTES**
**Viceministro de Gestión Institucional**

FIRMA DIGITAL
Firmado digitalmente por: PARODI SIFUENTES Sandro Luis FAU 20131370998 hard
Motivo: Soy el autor del documento
Fecha: 02/09/2020 22:16:04-0500

Firmado digitalmente por: GINOCCHIO QUINTANA Karina Paola FAU 20131370998 soft
Motivo: Doy V° B°
Fecha: 02/09/2020 19:58:01-0500

Firmado digitalmente por: ESPINOZA SALVATIERRA Jerry FAU 20131370998 soft
Motivo: Doy V° B°
Fecha: 02/09/2020 18:27:35-0500

Firmado digitalmente por: IKEHARA TSUKAYAMA Luis Enrique FAU 20131370998 soft
Motivo: Doy V° B°
Fecha: 02/09/2020 19:28:01-0500

**EXPEDIENTE: DINOR2019-INT-0225218**

Esto es una copia autentica imprimible de un documento electrónico archivado del Ministerio de Educación, aplicando lo dispuesto por el Art. 25 de D.S. 070-2013-PCM y la Tercera Disposición Complementaria Final del D.S. 026-2016-PCM. Su autenticidad e integridad pueden ser contrastadas a través de la siguiente dirección web:

**http://esinad.minedu.gob.pe/e_sinadmed_3/VDD_ConsultaDocumento.aspx** e ingresando la siguiente clave: **8638EC**

PERÚ Ministerio de Educación

# Norma Técnica

## *“Criterios de diseño para mobiliario educativo de la Educación Básica Regular”*

Firmado digitalmente por: IKEHARA TSUKAYAMA Luis Enrique FAU 20131370998 soft
Motivo: Doy V° B°
Fecha: 19/08/2020 12:38:09-0500

Firmado digitalmente por: GINOCCHIO QUINTANA Karina Paola FAU 20131370998 soft
Motivo: En señal de conformidad
Fecha: 19/08/2020 16:58:08-0500

## Índice

TÍTULO I. DISPOSICIONES GENERALES ..... 6
Artículo 1.- Objetivo ..... 6
Artículo 2.- Ámbito de aplicación ..... 6
Artículo 3.- Base normativa ..... 6
Artículo 4.- Acrónimos, siglas y abreviaturas ..... 9
4.1. Acrónimos y siglas ..... 9
4.2. Abreviaturas ..... 9
Artículo 5.- Glosario ..... 10
TÍTULO II. CRITERIOS DE DISEÑO ..... 10
Artículo 6.- Características generales del mobiliario educativo ..... 11
6.1. Principios de diseño ..... 11
6.2. Consideraciones ergonómicas ..... 11
6.3. Consideraciones sobre formas y geometría ..... 11
6.4. Consideraciones sobre los materiales ..... 12
TÍTULO III. MOBILIARIO EDUCATIVO ..... 12
Artículo 7.- Clasificación ..... 13
Artículo 8.- Características ..... 14
8.1. Sillas ..... 14
8.1.1. Sillas para estudiantes ..... 16
8.1.2. Sillas para adultos ..... 18
8.1.3. Sillón ..... 19
8.1.4. Sillas regulables para estudiantes ..... 20
8.2. Mesas ..... 20
8.2.1. Mesas para estudiantes ..... 21
8.2.2. Mesas para adultos ..... 24
8.2.3. Mesas auxiliares ..... 25
8.2.4. Mesas regulables para estudiantes ..... 26
8.2.5. Mesa para persona en silla de ruedas ..... 29
8.3. Escritorios ..... 29
8.3.1. Escritorios con cajoneras ..... 31
8.3.2. Escritorios para computadoras ..... 31
8.4. Muebles para guardado y/o exhibición ..... 32
8.4.1. Armario ..... 33

Firmado digitalmente por: IKEHARA TSUKAYAMA Luis Enrique FAU 20131370998 soft
Motivo: Doy V° B°
Fecha: 19/08/2020 12:38:20-0500

Firmado digitalmente por: GINOCCHIO QUINTANA Karina Paola FAU 20131370998 soft
Motivo: En señal de conformidad
Fecha: 19/08/2020 16:58:30-0500

8.4.2. Casilleros ..... 33
8.4.3. Estantes ..... 35
8.4.4. Exhibidores de libros ..... 36
8.4.5. Mueble alto ..... 37
8.4.6. Muebles bajos ..... 38
8.5. Muebles de apoyo ..... 40
8.5.1. Baranda ..... 41
8.5.2. Cambiador ..... 41
8.5.3. Cuna ..... 42
8.5.4. Pizarras ..... 42
8.5.5. Reposo de pies ..... 43
TÍTULO IV. MOBILIARIO EDUCATIVO POR AMBIENTE ..... 44
Artículo 9.- Tipos de mobiliario educativo por ambiente ..... 44
TÍTULO V. RESPONSABILIDADES ..... 48
Artículo 10.- Responsabilidades de la DINOR ..... 48
Artículo 11.- Responsabilidades de la UPI ..... 48
Artículo 12.- Responsabilidades de la DIGEBR ..... 48
Artículo 13.- Responsabilidades de la DIGEIBIRA ..... 48
Artículo 14.- Responsabilidades de la DIGESE ..... 48
Artículo 15.- Responsabilidades de la DIGEDD ..... 49
Artículo 16.- Responsabilidades del PRONIED ..... 49
Artículo 17.- Responsabilidades de la DRE ..... 49
Artículo 18.- Responsabilidades de la UGEL ..... 49
DISPOSICIONES COMPLEMENTARIAS ..... 50

Firmado digitalmente por: IKEHARA TSUKAYAMA Luis Enrique FAU 20131370998 soft
Motivo: Doy V° B°
Fecha: 19/08/2020 12:38:32-0500

Firmado digitalmente por: GINOCCHIO QUINTANA Karina Paola FAU 20131370998 soft
Motivo: En señal de conformidad
Fecha: 19/08/2020 16:58:45-0500

## Índice de cuadros

Cuadro N° 1. Clasificación de mobiliario educativo de ambientes básicos de la EBR ..... 14
Cuadro N° 2. Lista de sillas ..... 15
Cuadro N° 3. Ficha de las sillas A1 y A2 ..... 16
Cuadro N° 4. Ficha de dimensiones generales de las sillas A3, A4, A5, A6, A7 y A8 . 17
Cuadro N° 5. Ficha de dimensiones específicas de las sillas A3, A4, A5, A6, A7 y A8 17
Cuadro N° 6. Ficha de dimensiones generales de la silla B1 ..... 18
Cuadro N° 7. Ficha de dimensiones específicas de la silla B1 ..... 18
Cuadro N° 8. Ficha de la silla B2 ..... 19
Cuadro N° 9. Ficha de sillón C1 ..... 19
Cuadro N° 10. Lista de mesas ..... 21
Cuadro N° 11. Ficha de las mesas A1 y A2 ..... 22
Cuadro N° 12. Ficha de dimensiones generales de las mesas A3, A4, A5, A6, A7 y A8 ..... 22
Cuadro N° 13. Ficha de dimensiones específicas de las mesas A3, A4, A5, A6, A7 y A8 ..... 23
Cuadro N° 14. Ficha de las mesas A9 y A10 ..... 24
Cuadro N° 15. Ficha de dimensiones generales de la mesa B1 ..... 24
Cuadro N° 16. Ficha de dimensiones específicas de la mesa B1 ..... 25
Cuadro N° 17. Ficha de dimensiones generales de las mesas auxiliares ..... 25
Cuadro N° 18. Ficha de la mesa C1 ..... 25
Cuadro N° 19. Ficha de las mesas C2 y C3 ..... 26
Cuadro N° 20. Dimensiones generales de las mesas regulables para estudiantes ..... 26
Cuadro N° 21. Ficha de las mesas D1 y D2 ..... 27
Cuadro N° 22. Ficha de la mesa D3 ..... 27
Cuadro N° 23. Ficha de las mesas D4 y D5 ..... 28
Cuadro N° 24. Ficha de la mesa D6, D7 y D8 ..... 28
Cuadro N° 25. Dimensiones generales de las mesas para personas en silla de ruedas ..... 29
Cuadro N° 26. Ficha de la mesa E1 ..... 29
Cuadro N° 27. Dimensiones generales de los escritorios ..... 30
Cuadro N° 28. Escritorios ..... 30
Cuadro N° 29. Ficha de escritorios con cajoneras A1 ..... 31
Cuadro N° 30. Ficha de escritorios para computadoras B1 y B2 ..... 31

Firmado digitalmente por: IKEHARA TSUKAYAMA Luis Enrique FAU 20131370998 soft
Motivo: Doy V° B°
Fecha: 19/08/2020 12:39:13-0500

Firmado digitalmente por: GINOCCHIO QUINTANA Karina Paola FAU 20131370998 soft
Motivo: En señal de conformidad
Fecha: 19/08/2020 16:58:58-0500

Cuadro N° 31. Dimensiones generales muebles para guardado y/o exhibición..... 32
Cuadro N° 32. Muebles para guardado y/o exhibición ..... 32
Cuadro N° 33. Ficha de armario A1 ..... 33
Cuadro N° 34. Ficha de los casilleros A1 y A2 ..... 34
Cuadro N° 35. Ficha de estantes A1, A2, B1 y B2 ..... 35
Cuadro N° 36. Ficha de exhibidor de libros A1 ..... 36
Cuadro N° 37. Ficha de exhibidor de libros B1 ..... 36
Cuadro N° 38. Ficha de exhibidor de libros C1 ..... 37
Cuadro N° 39. Ficha de mueble alto A1 ..... 37
Cuadro N° 40. Ficha de mueble bajo A1 ..... 38
Cuadro N° 41. Ficha de mueble bajo B1 ..... 38
Cuadro N° 42. Ficha de mueble bajo C1 ..... 39
Cuadro N° 43. Ficha de mueble bajo D1 ..... 39
Cuadro N° 44. Ficha de mueble bajo E1 ..... 40
Cuadro N° 45. Dimensiones generales muebles de apoyo ..... 40
Cuadro N° 46. Muebles de apoyo ..... 40
Cuadro N° 47. Ficha de la baranda A1 ..... 41
Cuadro N° 48. Ficha del cambiador A1 ..... 41
Cuadro N° 49. Ficha de la cuna A1 y A2 ..... 42
Cuadro N° 50. Ficha de la pizarra A1 ..... 43
Cuadro N° 51. Ficha de la pizarra B1 ..... 43
Cuadro N° 52. Ficha de reposo de pies A1 ..... 43
Cuadro N° 53. Tipos de mobiliario educativo por ambiente ..... 44

Firmado digitalmente por: IKEHARA TSUKAYAMA Luis Enrique FAU 20131370998 soft
Motivo: Doy V° B°
Fecha: 19/08/2020 12:39:40-0500

Firmado digitalmente por: GINOCCHIO QUINTANA Karina Paola FAU 20131370998 soft
Motivo: En señal de conformidad
Fecha: 19/08/2020 16:59:12-0500

## TÍTULO I. DISPOSICIONES GENERALES

### Artículo 1.- Objetivo

Establecer criterios de diseño para el mobiliario educativo del aula, sala psicomotricidad, biblioteca, aula de innovación pedagógica (AIP) y sala de usos múltiples (SUM), que aseguren las condiciones de funcionalidad y seguridad necesarias para los servicios educativos de la Educación Básica Regular, con el fin de mejorar la calidad de dichos servicios.

### Artículo 2.- Ámbito de aplicación

La presente Norma Técnica es de obligatorio cumplimiento por todas las entidades y personas de los tres (3) niveles de gobierno que participen en el proceso de diseño, fabricación, dotación y reposición del mobiliario educativo, así como en la gestión para la provisión de este en las instituciones educativas.

La presente Norma Técnica es aplicable para el diseño, fabricación, dotación y reposición de mobiliario educativo en las instituciones educativas públicas de gestión directa, de las instituciones educativas públicas de gestión privada y de las instituciones educativas de gestión privada, en los que se presten servicios educativos de la Educación Básica Regular del nivel inicial, primaria y secundaria, así como a los programas educativos.

### Artículo 3.- Base normativa

**3.1.** Ley N° 30772 – Ley que promueve la atención educativa integral de los estudiantes en condiciones de hospitalización o con tratamiento ambulatorio de la Educación Básica.

**3.2.** Ley N° 29973 – Ley General de la Persona con discapacidad.

**3.3.** Ley N° 28044 – Ley General de Educación, y sus modificatorias.

**3.4.** Decreto Legislativo Nº 1252 – Decreto Legislativo que crea el Sistema Nacional de Programación Multianual y Gestión de Inversiones, y sus modificatorias.

**3.5.** Decreto Supremo Nº 003-2020-MINEDU – Decreto Supremo que aprueba el Reglamento de la Ley N° 30772, Ley que promueve la atención educativa integral de los estudiantes en condiciones de hospitalización o con tratamiento ambulatorio de la Educación Básica.

**3.6.** Decreto Supremo Nº 009-2020-MINEDU – Decreto Supremo que aprueba el Proyecto Educativo Nacional – PEN al 2036: El Reto de la Ciudadanía Plena.

**3.7.** Decreto Supremo Nº 238-2019-EF – Decreto Supremo que aprueba el Plan Nacional de Infraestructura para la Competitividad.

**3.8.** Decreto Supremo Nº 012-2018-VIVIENDA – Decreto Supremo que aprueba el Plan Nacional de Accesibilidad 2018-2023.

**3.9.** Decreto Supremo Nº 011-2012-ED – Decreto Supremo que aprueba el Reglamento de la Ley Nº 28044, Ley General de Educación, y sus modificatorias.

Firmado digitalmente por: IKEHARA TSUKAYAMA Luis Enrique FAU 20131370998 soft
Motivo: Doy V° B°
Fecha: 19/08/2020 12:39:50-0500

Firmado digitalmente por: GINOCCHIO QUINTANA Karina Paola FAU 20131370998 soft
Motivo: En señal de conformidad
Fecha: 19/08/2020 16:59:27-0500

**3.10.** Decreto Supremo Nº 011-2006-VIVIENDA – Decreto Supremo que aprueba 66 Normas Técnicas del Reglamento Nacional de Edificaciones – RNE, y sus modificatorias.

**3.11.** Resolución Ministerial N° 252-2020-MINEDU – Resolución Ministerial que aprueba la extensión del horizonte temporal del Plan Estratégico Sectorial Multianual – PESEM 2016-2021 del Sector Educación, al 2023; quedando denominado como "Plan Estratégico Sectorial Multianual, PESEM 2016-2023 del Sector Educación".

**3.12.** Resolución Ministerial N° 518-2018-MINEDU – Resolución Ministerial que aprueba el Modelo de Servicio Educativo Secundaria en Alternancia.

**3.13.** Resolución Ministerial N° 732-2017-MINEDU – Resolución Ministerial que crea el Modelo de Servicio Educativo Secundaria con Residencia Estudiantil en el ámbito rural.

**3.14.** Resolución Ministerial N° 153-2017-MINEDU – Resolución Ministerial que aprueba el Plan Nacional de Infraestructura Educativa al 2025 – PNIE del Ministerio de Educación.

**3.15.** Resolución Ministerial Nº 241-2017-MINEDU – Resolución Ministerial que crea el Modelo de Servicio Hospitalario.

**3.16.** Resolución Ministerial N° 649-2016-MINEDU – Resolución Ministerial que aprueba el Programa Curricular de Educación Inicial, Programa Curricular de Educación Primaria y Programa Curricular de Educación Secundaria, y sus modificatorias.

**3.17.** Resolución Ministerial N° 287-2016-MINEDU – Resolución Ministerial que aprueba el Documento Prospectivo al 2030 del Sector Educación y el Plan Estratégico Sectorial Multianual (PESEM) 2016-2021 del Sector Educación.

**3.18.** Resolución Ministerial N° 281-2016-MINEDU – Resolución Ministerial que aprueba el Currículo Nacional de la Educación Básica, y su modificatoria.

**3.19.** Resolución Ministerial N° 451-2014-MINEDU – Crean el modelo de servicio educativo "Jornada Escolar Completa para las instituciones educativas públicas del nivel de educación secundaria" y sus modificatorias.

**3.20.** Resolución Ministerial N° 274-2014-MINEDU – Resolución Ministerial que aprueba el Modelo de Servicio Educativo para la Atención de Estudiantes de Alto Desempeño y sus modificatorias.

**3.21.** Resolución Ministerial N° 543-2013-ED – Norma Técnica "Normas y procedimientos para la gestión del proceso de distribución de materiales y recursos educativos para las instituciones y programas educativos públicos y centros de recursos educativos" y sus modificatorias.

**3.22.** Resolución Viceministerial N° 104-2019-MINEDU – Resolución Viceministerial que aprueba la Norma Técnica "Criterios de Diseño para Locales Educativos del Nivel de Educación Inicial".

Firmado digitalmente por: IKEHARA TSUKAYAMA Luis Enrique FAU 20131370998 soft
Motivo: Doy V° B°
Fecha: 19/08/2020 12:40:00-0500

Firmado digitalmente por: GINOCCHIO QUINTANA Karina Paola FAU 20131370998 soft
Motivo: En señal de conformidad
Fecha: 19/08/2020 16:59:44-0500

**3.23.** Resolución Viceministerial N° 084-2019-MINEDU – Resolución Viceministerial que aprueba la Norma Técnica "Criterios de Diseño para locales educativos de Primaria y Secundaria", y su modificatoria.

**3.24.** Resolución Viceministerial N° 056-2019-MINEDU – Resolución Viceministerial que aprueba la Norma Técnica "Criterios de Diseño para Locales Educativos de Educación Básica Especial".

**3.25.** Resolución Viceministerial N° 053-2019-MINEDU – Resolución Viceministerial que aprueba los "Lineamientos para la dotación de materiales educativos para la Educación Básica".

**3.26.** Resolución Viceministerial N° 050-2019-MINEDU – Resolución Viceministerial que aprueba la Norma Técnica Criterios de Diseño para Colegios de Alto Rendimiento - COAR.

**3.27.** Resolución de Secretaría General N° 239-2018-MINEDU – Resolución de Secretaría General que aprueba la Norma Técnica de Criterios Generales de Diseño para Infraestructura Educativa.

**3.28.** Resolución de Secretaría General N° 332-2017-MINEDU – Resolución de Secretaría General que aprueba la Norma que Implementa los Lineamientos para el Mejoramiento del Servicio Educativo Multigrado Rural.

**3.29.** Resolución de Secretaría General N° 172-2017-MINEDU – Resolución de Secretaría General que aprueba los Lineamientos para la Organización y Funcionamiento Pedagógico de Espacios Educativos de Educación Básica Regular.

**3.30.** Resolución de Secretaría General N° 256-2016-MINEDU – Resolución de Secretaría General que aprueba los Lineamientos para el Mejoramiento del Servicio Educativo Multigrado Rural.

**3.31.** Resolución Directoral Nacional N° 234-2005-BNP – Resolución Directoral Nacional que aprueba las "Normas para Bibliotecas Escolares"

**3.32.** Normas Técnicas Peruanas (NTP) relativas a mobiliario escolar.

- NTP 200.014:2018: Cunas y cunas plegables de uso doméstico para niños. Requisitos de Seguridad.
- NTP 260.022: 2013 (revisada el 2018) MUEBLES. Mobiliario para instituciones educativas. Silla para profesor. Requisitos.
- NTP 260.021: 2013 (revisada el 2018) MUEBLES. Mobiliario para instituciones educativas. Mesas para profesores. Requisitos.
- NTP 260.007: 2012 (revisada el 2017) MUEBLES. Silla para instituciones educativa de nivel inicial. Requisitos.

Las referidas normas incluyen sus respectivas disposiciones ampliatorias, modificatorias y conexas, de ser el caso.

Firmado digitalmente por: IKEHARA TSUKAYAMA Luis Enrique FAU 20131370998 soft
Motivo: Doy V° B°
Fecha: 19/08/2020 12:40:12-0500

Firmado digitalmente por: GINOCCHIO QUINTANA Karina Paola FAU 20131370998 soft
Motivo: En señal de conformidad
Fecha: 19/08/2020 16:59:59-0500

**Artículo 4.- Acrónimos, siglas y abreviaturas**

Para la presente Norma Técnica se consideran los siguientes acrónimos, siglas y abreviaturas:

**4.1. Acrónimos y siglas**

| | |
|---|---|
| BNP | - Biblioteca Nacional del Perú. |
| CPU | - Unidad Central de Procesamiento (por sus siglas en inglés). |
| DIGEBR | - Dirección General de Educación Básica Regular. |
| DINOR | - Dirección de Normatividad de Infraestructura. |
| DRE | - Dirección Regional de Educación. |
| EAD | - Estudiante de Alto Desempeño. |
| EBR | - Educación Básica Regular. |
| GRE | - Gerencia Regional de Educación. |
| IE | - Institución Educativa. |
| IIEE | - Instituciones Educativas. |
| INACAL | - Instituto Nacional de Calidad. |
| JEC | - Jornada Escolar Completa. |
| MIDIS | - Ministerio de Desarrollo e Inclusión Social. |
| MINEDU | - Ministerio de Educación. |
| MSE | - Modelo de Servicio Educativo. |
| NTP | - Normas Técnicas Peruanas. |
| PRONIED | - Programa Nacional de Infraestructura Educativa. |
| UGEL | - Unidad de Gestión Educativa Local. |
| RNE | - Reglamento Nacional de Edificaciones. |
| SRE | - Secundaria con Residencia Estudiantil. |
| SA | - Secundaria en Alternancia. |

**4.2. Abreviaturas**

| | |
|---|---|
| D.S. | - Decreto Supremo. |
| N.T. Criterios Generales | - Norma Técnica de Criterios Generales de Diseño para Infraestructura Educativa, aprobada mediante Resolución de Secretaría General N° 239-2018-MINEDU. |
| N.T. Educación Especial | - Norma Técnica “Criterios de Diseño para Locales Educativos de Educación Básica Especial”, aprobada con Resolución Viceministerial N° 056-2019-MINEDU. |
| N.T. Inicial | - Norma Técnica “Criterios de Diseño para Locales Educativos del Nivel de Educación Inicial”, aprobada mediante Resolución Viceministerial N° 104-2019-MINEDU. |
| N.T. Primaria y Secundaria | - Norma Técnica “Criterios de Diseño para para Locales Educativos de Nivel Primaria y Secundaria”, aprobada mediante Resolución Viceministerial N° 084-2019-MINEDU, y su modificatoria. |
| R.D.N. | - Resolución Directoral Nacional. |
| R.M. | - Resolución Ministerial. |
| R.S.G. | - Resolución de Secretaría General. |
| R.V.M. | - Resolución Viceministerial. |

Firmado digitalmente por: IKEHARA TSUKAYAMA Luis Enrique FAU 20131370998 soft
Motivo: Doy V° B°
Fecha: 19/08/2020 12:40:24-0500

Firmado digitalmente por: GINOCCHIO QUINTANA Karina Paola FAU 20131370998 soft
Motivo: En señal de conformidad
Fecha: 19/08/2020 17:00:14-0500

**Artículo 5.- Glosario**

Para efectos del presente documento, los siguientes términos tienen el significado que a continuación se expresa:

**5.1.** **Ergonomía.-** Es el estudio sistemático de las personas en su entorno de trabajo con el fin de mejorar su situación laboral, sus condiciones de trabajo y las tareas que realizan. Los elementos Hombre y Trabajo constituyen el objeto de la ergonomía, tanto para proteger al hombre como para incrementar su eficiencia y su bienestar.[1]

**5.2.** **Mobiliario educativo.-** Conjunto de muebles que se encuentra en una edificación y que sirve para desarrollar actividades en ambientes básicos y complementarios. No se considera mobiliario educativo todos aquellos bienes calificados como equipamiento, tales como microscopios, computadoras, laptops, impresoras, entre otros.

**5.3.** **Materiales y recursos educativos.-** Los equipos, materiales y espacios educativos son recursos de diversa naturaleza que se utilizan en los procesos pedagógicos con el fin de que los estudiantes desarrollen de manera autónoma, reflexiva e interactiva sus aprendizajes.[2]

**5.4.** **Usuarios.-** Son los estudiantes y adultos (docente, auxiliar de educación, madre y padre de familia, personal de servicio u otros adultos mediadores del proceso de aprendizaje) que hacen uso del mobiliario educativo.

El presente Glosario se complementa con las definiciones señaladas en la N.T. Criterios Generales.

## TÍTULO II. CRITERIOS DE DISEÑO

**a.** Se debe considerar lo señalado en el RNE, así como los criterios de diseño establecidos en la N.T. Criterios Generales.

**b.** Asimismo, para el diseño y dimensionamiento del mobiliario educativo se deben considerar los siguientes aspectos generales:

- Las características del servicio educativo implementado en el local educativo.
- Las características de las actividades educativas, desarrolladas en los ambientes que conforman el local educativo, que requieran de mobiliario educativo para su realización.
- Las características antropométricas de los usuarios, así como la flexibilidad para plantear distintos escenarios en los espacios educativos.

[1] Manual de Salud Ocupacional, Ministerio de Salud. Dirección General de Salud Ambiental-DIGESA, 2005, aprobada con R.M. N° 510-2005-MINSA.
[2] Artículo 32° del Reglamento de la Ley Nº 28044, Ley General de Educación y sus modificatorias, aprobada con D.S. Nº 011-2012-ED.

Firmado digitalmente por: IKEHARA TSUKAYAMA Luis Enrique FAU 20131370998 soft
Motivo: Doy V° B°
Fecha: 19/08/2020 12:40:34-0500

Firmado digitalmente por: GINOCCHIO QUINTANA Karina Paola FAU 20131370998 soft
Motivo: En señal de conformidad
Fecha: 19/08/2020 17:00:33-0500

## Artículo 6.- Características generales del mobiliario educativo

### 6.1. Principios de diseño

Además de lo señalado en la Norma G.010 “Consideraciones Básicas”, Norma G.020 “Principios Generales”, Norma A.040 “Educación” del RNE y en la N.T. Criterios Generales del Minedu, el mobiliario educativo debe contemplar los siguientes principios:

**a.** **Funcionalidad.-** El diseño del mobiliario educativo debe responder al uso y a las necesidades de los usuarios, facilitando las actividades pedagógicas a realizar en función del servicio educativo que se ofrece, considerando las características antropométricas y el diseño ergonómico, permitiendo a todos los usuarios participar de todas las actividades propuestas en cada ambiente en igualdad de condiciones y de manera autónoma, facilitando el desarrollo de las competencias establecidas en el currículo.

**b.** **Seguridad.-** El mobiliario educativo debe brindar las condiciones de seguridad para su uso sin constituir riesgo para la integridad física de los usuarios.

**c.** **Optimización.-** El diseño del mobiliario educativo se realiza considerando su operatividad (costos de servicios, del mantenimiento, entre otros), su funcionalidad (uso del mobiliario), sus materiales y sus acabados. Este principio se logra a través de la flexibilidad y el uso intensivo del mobiliario.

**d.** **Sostenibilidad.-** El mobiliario educativo debe perdurar en el tiempo, considerando condiciones de mantenimiento (recurrente, preventivo y correctivo) de acuerdo con la normativa correspondiente.

**e.** **Diseño universal.-** Se promueve que el mobiliario educativo pueda ser apto para el mayor número posible de personas, sin necesidad de adaptaciones ni de un diseño especializado.

### 6.2. Consideraciones ergonómicas

**a.** El diseño del mobiliario educativo debe asegurar el confort de los usuarios, respondiendo a sus características antropométricas, limitaciones y necesidades pedagógicas, con la finalidad de permitir a todos los estudiantes participar de las actividades propuestas en igualdad de condiciones y de manera autónoma.

**b.** Las dimensiones del mobiliario educativo deben ser determinadas para que los usuarios adopten posturas cómodas y funcionales, salvaguardando su seguridad, salud y bienestar.

### 6.3. Consideraciones sobre formas y geometría

**a.** Las formas y la geometría del mobiliario educativo deben permitir el correcto desarrollo de las actividades educativas, incluyendo la adecuada disposición y uso de los materiales y recursos educativos.

**b.** El diseño del mobiliario educativo debe procurar evitar ángulos y bordes que puedan constituir un riesgo para los usuarios en el uso cotidiano y para la evacuación en caso de emergencias.

Firmado digitalmente por: IKEHARA TSUKAYAMA Luis Enrique FAU 20131370998 soft
Motivo: Doy V° B°
Fecha: 19/08/2020 12:40:50-0500

Firmado digitalmente por: GINOCCHIO QUINTANA Karina Paola FAU 20131370998 soft
Motivo: En señal de conformidad
Fecha: 19/08/2020 17:01:01-0500

**c.** Las formas y geometría del mobiliario deben permitir la adecuada circulación de los usuarios al interior de los ambientes, en concordancia con lo establecido en la normativa del sector educación.

### 6.4. Consideraciones sobre los materiales

**a.** Los materiales que se empleen para la fabricación del mobiliario educativo deben ser resistentes, de fácil limpieza y durables ante el uso intensivo.

**b.** La estructura y superficies que conformen el mobiliario educativo deben permitir su maniobrabilidad, pero sin generar riesgos para los usuarios.

**c.** El material del mobiliario educativo debe procurar no causar el deterioro del piso y/o superficies de los ambientes en los que será empleado, sea por su uso o traslado.

**d.** El mobiliario educativo debe someterse a control de calidad, conforme a la normativa vigente que resulte aplicable.

**e.** El diseño del mobiliario educativo debe considerar un espacio para el rotulado o etiquetado que indique el código de identificación de mobiliario.

## TÍTULO III. MOBILIARIO EDUCATIVO

**a.** Para el diseño, fabricación, dotación y reposición del mobiliario educativo requerido para el desarrollo de las actividades educativas en el aula, la sala psicomotricidad, la biblioteca, el aula de innovación pedagógica (AIP) y la sala de usos múltiples (SUM), ambientes básicos de la Educación Básica Regular (EBR), se debe considerar lo establecido en el presente título.

**b.** Para las IIEE públicas, el diseño final del mobiliario educativo puede ser variable siempre que se cumpla con las disposiciones señaladas en el presente documento normativo.

**c.** Para las IIEE privadas, el diseño final del mobiliario educativo puede ser variable siempre que se cumpla con los principios de diseño establecidos en el artículo 6, así como con las siguientes precisiones según tipo de mueble, contenidas en el artículo 8 del presente documento normativo:

**Sillas**

- El diseño de las sillas para estudiantes y adultos debe cumplir con lo establecido en los literales “a”, “b”, “c”, “d”, “e” y “f” del numeral 8.1.

- El dimensionamiento de las sillas debe efectuarse considerando lo regulado en el cuadro Nº 3 (para el nivel de educación inicial), en los cuadros Nº 4 y Nº 5 (para los niveles de educación primaria y secundaria) y en los cuadros Nº 6 y Nº 7 (para los adultos). Estas dimensiones pueden ser logradas mediante mobiliario regulable.

Firmado digitalmente por: IKEHARA TSUKAYAMA Luis Enrique FAU 20131370998 soft
Motivo: Doy V° B°
Fecha: 19/08/2020 12:41:04-0500

Firmado digitalmente por: GINOCCHIO QUINTANA Karina Paola FAU 20131370998 soft
Motivo: En señal de conformidad
Fecha: 19/08/2020 17:01:21-0500

**Mesas**

- El diseño de las mesas para estudiantes y adultos debe cumplir con lo establecido en los literales “a”, “b”, “c” y “d” del numeral 8.2.

- El dimensionamiento de las mesas debe efectuarse considerando las dimensiones denominadas H1, H2, H3 y H4, que se encuentran establecidas en el cuadro Nº 11 (para el nivel de educación inicial), en los cuadros Nº 12 y Nº 13 (para el nivel de educación primaria y secundaria) y en los cuadros Nº 15 y Nº 16 (para los adultos). Estas dimensiones pueden ser logradas mediante mobiliario regulable.

- El dimensionamiento de las mesas para personas que hacen uso de sillas de ruedas debe ser efectuada considerando lo establecido en el cuadro N° 26 del numeral 8.2.5.

**Escritorios**

- El diseño de los escritorios debe cumplir con lo establecido en los literales “a”, “b” y “c”. del numeral 8.3.

- El dimensionamiento de los escritorios debe efectuarse considerando las dimensiones denominadas H1 y H2, que se encuentran establecidas en los Cuadros Nº 27, Nº 29 y Nº 30.

**Muebles de guardado y/o exhibición**

- El diseño de los muebles de guardado y/o exhibición debe cumplir con lo establecido en los literales “a” y “b” del numeral 8.4.

**d.** Los gráficos de mobiliario educativo desarrollados en la presente Norma Técnica son referenciales.

**Artículo 7.- Clasificación**

**a.** Para efectos del presente documento normativo, el mobiliario educativo se encuentra clasificado en:

- **Silla.-** Es un mueble que sirve como asiento de los usuarios, en el que cabe una persona y que le permite adoptar una postura cómoda.

- **Mesa.-** Es un mueble con una superficie de trabajo horizontal que se utiliza para escribir y otras actividades relacionadas que puede tener diferentes formas y dimensiones.

- **Escritorio.-** Es un mueble con una superficie de trabajo horizontal que se utiliza para escribir y otras actividades relacionadas, que puede tener diferentes formas y dimensiones y que puede contemplar una cajonera o similar, soporte para CPU, teclado, monitor u otros elementos.

- **Mueble para guardado y/o exhibición.-** Es un mueble que tiene como función principal guardar, exhibir y/o almacenar materiales u otros recursos educativos.

Firmado digitalmente por: IKEHARA TSUKAYAMA Luis Enrique FAU 20131370998 soft
Motivo: Doy V° B°
Fecha: 19/08/2020 12:41:15-0500

Firmado digitalmente por: GINOCCHIO QUINTANA Karina Paola FAU 20131370998 soft
Motivo: En señal de conformidad
Fecha: 19/08/2020 17:01:35-0500

- **Mueble de apoyo.-** El mobiliario educativo de apoyo es aquel que tiene como función principal facilitar a los usuarios la realización de sus actividades, tales como, zonificar ambientes, representar y/o proyectar información, asearse, entre otros.

**b.** El mobiliario educativo, independientemente de su clasificación, es importante y necesario para el desarrollo de las distintas actividades dentro de las IIEE.

**Cuadro N° 1. Clasificación de mobiliario educativo de ambientes básicos de la EBR (*)**

| Ambiente | | Mobiliario educativo | | | | |
|---|---|---|---|---|---|---|
| **Tipo** | **Nombre** | **Sillas** | **Mesas** | **Escritorio** | **Muebles para guardado y/o exhibición** | **Muebles de apoyo** |
| A | Aula | - Silla para estudiante<br>- Silla para adulto<br>- Silla regulable<br>- Silla para alimentación | - Mesa para estudiante<br>- Mesa regulable<br>- Mesa para estudiantes en sillas de ruedas | - Escritorio | - Exhibidor de libros<br>- Armario<br>- Mueble alto<br>- Mueble bajo<br>- Casilleros | - Baranda separadora<br>- Cambiador<br>- Cuna<br>- Reposo de pies<br>- Pizarra |
| | Sala de psicomotricidad | - Silla para adulto | - | - | - Mueble bajo<br>- Mueble alto | - Pizarra |
| B | Biblioteca escolar | - Silla para adulto<br>- Silla para estudiantes<br>- Sillón | - Mesas para estudiantes | - Escritorio | - Estante<br>- Armario | - Pizarra |
| | Aula de Innovación Pedagógica (AIP) | - Silla para estudiante<br>- Silla para adulto | - Mesa para estudiante | - Escritorio | - Armario | - Pizarra |
| D | Sala de usos múltiples (SUM) | - Sillas para estudiantes<br>- Silla para adultos | - Mesa para estudiante | - Escritorio | - Armario | - Pizarra |

***Fuente:*** Elaboración propia con base en la dotación referencial de mobiliario educativo desarrollada en las Normas Técnicas de Infraestructura Educativas emitidas por el Minedu.[3]

**Nota:** (*) Este listado de muebles es referencial e identifica los muebles considerados para cada ambiente (aula, sala de psicomotricidad, biblioteca escolar, aula de innovación pedagógica y sala de usos múltiples). El detalle de los muebles y sus variantes se especifican en las fichas desarrolladas en el Artículo 8.

## Artículo 8.- Características

### 8.1. Sillas

**a.** La silla se encuentra conformada, como mínimo, por una estructura, un asiento y un respaldo, pudiendo dichas partes constituir una pieza unificada.

**Figura N° 1. Partes de la silla**

***Fuente:*** Elaboración propia.

[3] Norma Técnica "Criterios de Diseño para Locales Educativos del Nivel Inicial" aprobada con R.V.M. N° 104-2019-MINEDU. Norma Técnica "Criterios de Diseño para Locales Educativos de Primaria y Secundaria" aprobada con R.V.M. N° 084-2019-MINEDU y su modificatoria aprobada con R.V.M. N° 208-2019-MINEDU.

Firmado digitalmente por: IKEHARA TSUKAYAMA Luis Enrique FAU 20131370998 soft
Motivo: Doy V° B°
Fecha: 19/08/2020 12:41:28-0500

Firmado digitalmente por: GINOCCHIO QUINTANA Karina Paola FAU 20131370998 soft
Motivo: En señal de conformidad
Fecha: 19/08/2020 17:01:49-0500

**b.** La silla puede tener formas diversas; sin embargo, debe cumplir con las dimensiones señaladas en la presente Norma Técnica y garantizar el confort del usuario en su uso.

**c.** La forma de la silla debe dejar un espacio libre entre la parte posterior de la pierna y el frente del asiento, de manera que el usuario pueda flexionar las rodillas.

**Figura N° 2. Espacio libre bajo el asiento**

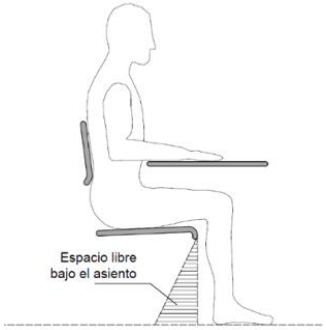


***Fuente:*** Elaboración propia.

**d.** Los bordes del asiento y del respaldo deben ser redondeados.

**e.** Los materiales de fabricación y/o elaboración de la silla deben soportar adecuadamente el peso del cuerpo del usuario.

**f.** Para una mayor flexibilidad del ambiente, se puede considerar la apilabilidad de las sillas en función de la realización de las actividades educativas, acorde a lo establecido en los documentos pedagógicos vigentes.

**g.** Las sillas definidas en el presente documento normativo, son las que se detallan en el cuadro siguiente:

**Cuadro N° 2. Lista de sillas**

| Mobiliario educativo | Color (*) | Grados/Edades | Nivel educativo |
|---|---|---|---|
| **Sillas para estudiantes** | | | |
| Silla A1 | Rosado | Menores de 3 años | Inicial (Ciclo I) |
| Silla A2 | Naranja | Hasta 5 años | Inicial (Ciclo II) |
| Silla A3 | Violeta | 1° y 2° | Primaria |
| Silla A4 | Amarillo | 3° y 4° | Primaria |
| Silla A5 | Blanco | 5° y 6° | Primaria |
| Silla A6 | Rojo | 1° y 2° | Secundaria |
| Silla A7 | Verde | 3° y 4° | Secundaria |
| Silla A8 | Marrón | 5° | Secundaria |
| **Sillas para adultos** | | | |
| Silla B1 | Azul | - | Inicial, primaria y secundaria |
| Silla B2 | | | Inicial (Ciclo I) |
| **Sillón** | | | |
| Sillón C1 | | | Primaria y secundaria |
| **Sillas regulables para estudiantes** | | | |
| Silla D1 | | | Primaria |
| Silla D2 | | | Secundaria |

***Fuente:*** Elaboración propia.

**Nota:** (*) El color, no corresponde necesariamente a alguna parte estructural o componente del mobiliario, sino a un elemento de identificación del mobiliario.

Firmado digitalmente por: IKEHARA TSUKAYAMA Luis Enrique FAU 20131370998 soft
Motivo: Doy V° B°
Fecha: 19/08/2020 12:41:47-0500

Firmado digitalmente por: GINOCCHIO QUINTANA Karina Paola FAU 20131370998 soft
Motivo: En señal de conformidad
Fecha: 19/08/2020 17:02:06-0500

### 8.1.1. Sillas para estudiantes

- **Sillas A1 y A2**

Para el diseño de las sillas A1 y A2 para estudiante, se debe considerar el conjunto de dimensiones señaladas en el cuadro siguiente:

**Cuadro N° 3. Ficha de las sillas A1 y A2**

| Nombre | | Silla A1 y Silla A2 | |
|---|---|---|---|
| **Silla A1** | | | |
| **Nivel educativo** | | Inicial ciclo I | |
| **Dimensiones (mm) (2)** | **a** | Altura del plano del asiento (1) | 160 o 200 (3) |
| | **b** | Profundidad del asiento (1) | 300 |
| | **c** | Ancho mínimo del asiento | 300 |
| | **δ** | Ángulo del asiento | 0°a -4° |
| | **β** | Inclinación del respaldo con el plano del asiento | 95° a 106° |
| **Silla A2** | | | |
| **Nivel educativo** | | Inicial ciclo II | |
| **Dimensiones (mm) (2)** | **a** | Altura del plano del asiento (1) | 250 |
| | **b** | Profundidad del asiento (1) | 300 |
| | **c** | Ancho mínimo del asiento | 300 |
| | **δ** | Ángulo del asiento | 0°a -4° |
| | **β** | Inclinación del respaldo con el plano del asiento | 95° a 106° |

**Gráfico**

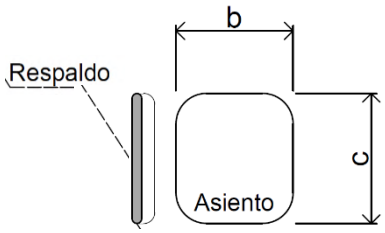


**PLANTA**

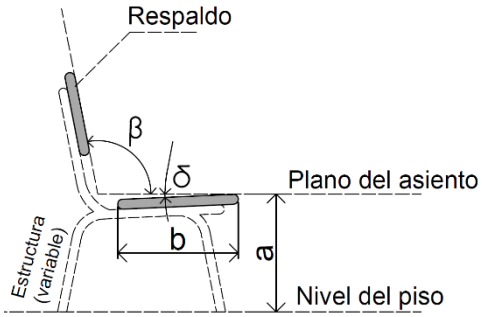


**CORTE**

***Fuente:*** Elaboración propia con base en lo establecido en el "Catálogo de especificaciones técnicas para el equipamiento de locales y servicios del Servicio de Cuidado Diurno del Programa Nacional Cuna Más 2016" del MIDIS y a las especificaciones técnicas desarrolladas por el PRONIED.

**Notas:**
(1) Se puede considerar una tolerancia de ±10 mm.
(2) Las dimensiones se expresan en milímetros, con excepción de las dimensiones "δ" y "β".
(3) Para la dimensión "a" se debe emplear 160 mm para estudiantes menores de 2 años y 200 para estudiantes de 2 a 3 años

- **Sillas A3, A4, A5, A6, A7 y A8**

Para el diseño de las sillas A3, A4, A5, A6, A7 y A8, se debe considerar el conjunto de dimensiones generales y específicas señaladas en los cuadros siguientes:

Firmado digitalmente por: IKEHARA TSUKAYAMA Luis Enrique FAU 20131370998 soft
Motivo: Doy V° B°
Fecha: 19/08/2020 12:42:01-0500

Firmado digitalmente por: GINOCCHIO QUINTANA Karina Paola FAU 20131370998 soft
Motivo: En señal de conformidad
Fecha: 19/08/2020 17:02:21-0500

## Cuadro N° 4. Ficha de dimensiones generales de las sillas A3, A4, A5, A6, A7 y A8

| Dimensiones | | | Esquema gráfico |
|---|---|---|---|
| a | Altura del plano del asiento | | 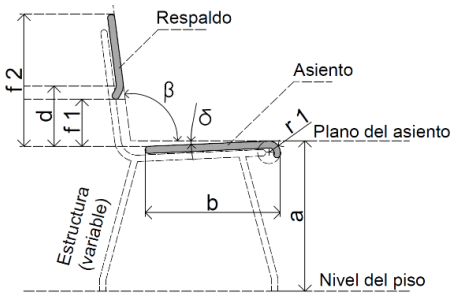  **Elevación** |
| b | Profundidad del asiento | | |
| c | Ancho mínimo del asiento | | |
| d | Altura del punto más prominente del respaldo | | |
| e | Ancho mínimo del respaldo | | |
| f1 | Altura mínima del borde inferior del respaldo | | |
| f2 | Altura del borde superior del respaldo | Mínima | |
| | | Máxima | |
| r1 | Radio del borde delantero del asiento | | |
| r2 | Radio mínimo de curvatura del respaldo | | 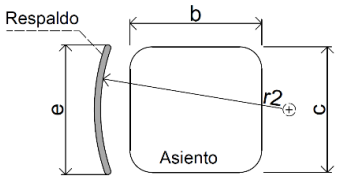  **Planta** |
| δ | Ángulo del asiento | | |
| β | Inclinación del respaldo con respecto del plano del asiento | | |

***Fuente:*** Elaboración propia.

## Cuadro N° 5. Ficha de dimensiones específicas de las sillas A3, A4, A5, A6, A7 y A8

| Nivel educativo | | | Primaria | | | Secundaria | | |
|---|---|---|---|---|---|---|---|---|
| Grados | | | 1° y 2° | 3° y 4° | 5° y 6° | 1° y 2° | 3° y 4° | 5° |
| Sillas | | | A3 | A4 | A5 | A6 | A7 | A8 |
| Dimensiones(2) | a | Altura del plano del asiento (1) | 300 | 340 | 360 | 390 | 420 | 450 |
| | b | Profundidad efectiva del asiento (1) | 270 | 300 | 330 | 360 | 380 | 380 |
| | c | Ancho mínimo del asiento | 320 | 340 | 360 | 380 | 400 | 410 |
| | d | Altura del punto más prominente del respaldo (Punto referencial para β) | 170 | 190 | 200 | 230 | 250 | 260 |
| | e | Ancho mínimo del respaldo | 250 | 280 | 300 | 320 | 340 | 360 |
| | f1 | Altura mínima del borde inferior del respaldo | 120 | 130 | 140 | 150 | 160 | 170 |
| | f2 | Altura del borde superior del respaldo - Mínima | 310 | 340 | 370 | 400 | 420 | 430 |
| | | Altura del borde superior del respaldo-Máxima | 370 | 400 | 430 | 470 | 500 | 500 |
| | r1 | Radio del borde delantero del asiento | 30 a 50 | 30 a 50 | 30 a 50 | 30 a 50 | 30 a 50 | 30 a 50 |
| | r2 | Radio mínimo de curvatura del respaldo | 300 | 300 | 300 | 300 | 300 | 300 |
| | δ(2) | Angulo del asiento | 0°a -4° | 0°a -4° | 0°a -4° | 0°a -4° | 0°a -4° | 0°a -4° |
| | β(2) | Inclinación del respaldo con respecto del plano del asiento | 95° a 106° | 95° a 106° | 95° a 106° | 95° a 106° | 95° a 106° | 95° a 106° |

***Fuente:*** Elaboración propia con base en lo establecido en el "Estudio de toma de medidas antropométricas para determinar el tamaño de mobiliario escolar y los grupos etarios del nivel primaria y secundaria" del PRONIED.

**Notas:**
(1) Se puede considerar una tolerancia de ±10 mm.
(2) Las dimensiones se expresan en milímetros, con excepción de las dimensiones "δ" y "β".

Firmado digitalmente por: IKEHARA TSUKAYAMA Luis Enrique FAU 20131370998 soft
Motivo: Doy V° B°
Fecha: 19/08/2020 12:42:16-0500

Firmado digitalmente por: GINOCCHIO QUINTANA Karina Paola FAU 20131370998 soft
Motivo: En señal de conformidad
Fecha: 19/08/2020 17:02:37-0500

### 8.1.2. Sillas para adultos

- **Silla B1**

Para el diseño de la silla B1 para adultos, se debe considerar el conjunto de dimensiones generales y específicas señaladas en los cuadros siguientes:

**Cuadro N° 6. Ficha de dimensiones generales de la silla B1**

| Dimensiones | | | Esquema gráfico |
|---|---|---|---|
| a | Altura del plano del asiento | | |
| b | Profundidad del asiento | | |
| c | Ancho mínimo del asiento | | |
| d | Altura del punto más prominente del respaldo | | |
| e | Ancho mínimo del respaldo | | |
| f1 | Altura mínima del borde inferior del respaldo | | |
| f2 | Altura del borde superior del respaldo | Mínima | |
| | | Máxima | |
| r1 | Radio del borde delantero del asiento | | |
| r2 | Radio mínimo de curvatura del respaldo | | |
| δ | Ángulo del asiento | | |
| β | Inclinación del respaldo con respecto del plano del asiento | | |

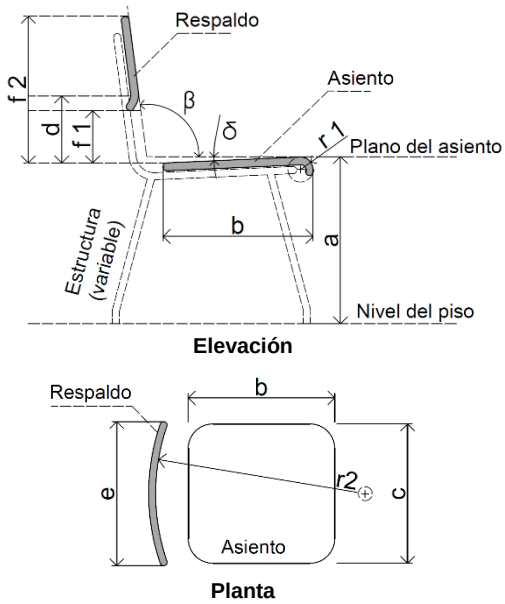


***Fuente:*** Elaboración propia.

**Cuadro N° 7. Ficha de dimensiones específicas de la silla B1**

| | | | Usuario | Docente |
|---|---|---|---|---|
| | | | **Silla** | **B1** |
| **Dimensiones(2)** | **a** | Altura del plano del asiento (1) | | 450 |
| | **b** | Profundidad efectiva del asiento (1) | | 400 |
| | **c** | Ancho mínimo del asiento | | 360 |
| | **d** | Altura del punto más prominente del respaldo (Punto referencial para β) | | 220 |
| | **e** | Ancho mínimo del respaldo | | 320 |
| | **f1** | Altura mínima del borde inferior del respaldo | | 190 |
| | **f2** | Altura del borde superior del respaldo - Mínima | | 360 |
| | | Altura del borde superior del respaldo-Máxima | | 400 |
| | **r1** | Radio del borde delantero del asiento | | 30 a 50 |
| | **r2** | Radio mínimo de curvatura del respaldo | | 300 |
| | **δ(2)** | Angulo del asiento | | 0° a -4° |
| | **β(2)** | Inclinación del respaldo con respecto del plano del asiento | | 95° a 106° |

***Fuente:*** Elaboración propia con base en lo establecido en las NTP del INACAL.

**Notas:**
(1) Se puede considerar una tolerancia de ±10 mm.
(2) Las dimensiones se expresan en milímetros, con excepción de las dimensiones "δ" y "β".

Firmado digitalmente por: IKEHARA TSUKAYAMA Luis Enrique FAU 20131370998 soft
Motivo: Doy V° B°
Fecha: 19/08/2020 12:42:28-0500

Firmado digitalmente por: GINOCCHIO QUINTANA Karina Paola FAU 20131370998 soft
Motivo: En señal de conformidad
Fecha: 19/08/2020 17:02:53-0500

- **Silla B2**

Mueble para adultos con apoya-brazos que se emplea para ayudar a la función de alimentación a estudiantes.

**Cuadro N° 8. Ficha de la silla B2**

| Nombre | Silla B2 | | | | |
|---|---|---|---|---|---|
| **Nivel educativo** | Inicial ciclo I | | | **Gráfico** | 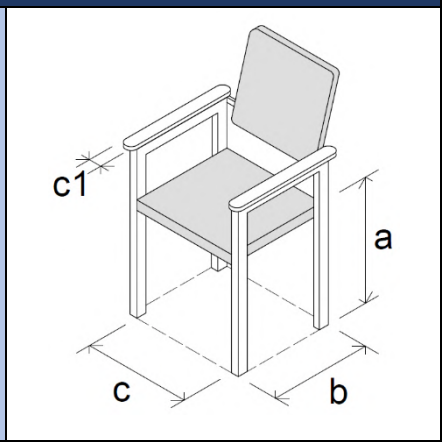 |
| **Dimensiones (mm)** | a | Altura del plano del asiento | 450 | | |
| | b | Profundidad efectiva del asiento | 450 | | |
| | c | Ancho mínimo del asiento | 650 mínimo | | |
| | c1 | Ancho de apoya brazos | 60 mínimo | | |



***Fuente:*** Elaboración propia con base en lo desarrollado en la N.T. Inicial del Minedu.

### 8.1.3. Sillón

- **Sillón C1**

Mueble con características modulares.

**Cuadro N° 9. Ficha de sillón C1**

| Nombre | Sillón C1 | | | | |
|---|---|---|---|---|---|
| **Nivel educativo** | - Primaria<br>- Secundaria | | | **Gráfico** | 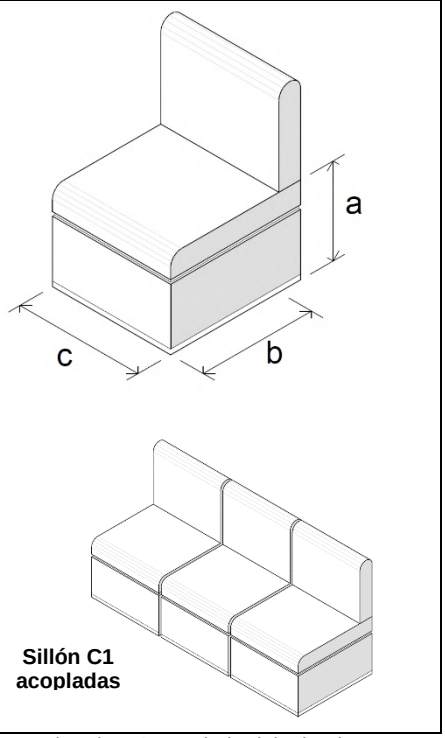 |
| **Usuarios** | - Estudiantes<br>- Adultos | | | | |
| **Dimensiones (mm)** | a | Altura del plano del asiento | 440 | | |
| | b | Ancho total de asiento | 550 | | |
| | c | Largo total de asiento | 600 | | |



***Fuente:*** Elaboración propia con base en lo desarrollado en la N.T. Primaria y Secundaria del Minedu.

Firmado digitalmente por: IKEHARA TSUKAYAMA Luis Enrique FAU 20131370998 soft
Motivo: Doy V° B°
Fecha: 19/08/2020 12:42:39-0500

Firmado digitalmente por: GINOCCHIO QUINTANA Karina Paola FAU 20131370998 soft
Motivo: En señal de conformidad
Fecha: 19/08/2020 17:03:41-0500

### 8.1.4. Sillas regulables para estudiantes

**a. Silla D1**

- La silla D1 para estudiantes, correspondiente a Primaria, debe tener tres niveles de regulación.
- Cada nivel de regulación debe contemplar el conjunto de dimensiones correspondientes a las sillas A3, A4 y A5, señaladas en el Cuadro N° 4 y en el Cuadro N° 5.

**b. Silla D2**

- La silla D2 para estudiantes, correspondiente a Secundaria, debe tener tres niveles de regulación.
- Cada nivel de regulación debe contemplar el conjunto de dimensiones correspondientes a las sillas A6, A7 y A8, señaladas en el Cuadro N° 4 y en el Cuadro N° 5.

## 8.2. Mesas

**a.** La mesa se encuentra conformada, como mínimo, por una estructura y un tablero.

**Figura N° 3. Partes de la mesa**

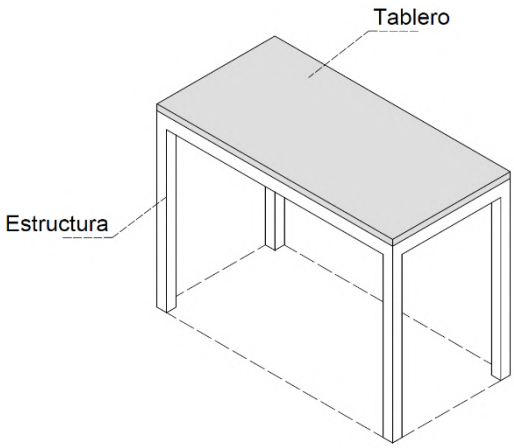


***Fuente:*** Elaboración propia.

**b.** El tablero de la mesa debe ser plano y uniforme.

**c.** Los bordes del tablero de la mesa deben ser redondeados.

**d.** Los materiales de fabricación y/o elaboración de la mesa deben considerar lo siguiente:

- Los materiales de acabado del tablero no deben ser reflejantes.
- El tablero de la mesa debe estar asegurado a la estructura de la mesa.

Firmado digitalmente por: IKEHARA TSUKAYAMA Luis Enrique FAU 20131370998 soft
Motivo: Doy V° B°
Fecha: 19/08/2020 12:42:51-0500

Firmado digitalmente por: GINOCCHIO QUINTANA Karina Paola FAU 20131370998 soft
Motivo: En señal de conformidad
Fecha: 19/08/2020 17:03:58-0500

- Los elementos de ensamble de la estructura al tablero no deben sobresalir de los bordes del tablero ni de su superficie.

**e.** Las mesas definidas en el presente documento normativo, son las que se desarrollan en el cuadro siguiente:

**Cuadro N° 10. Lista de mesas**

| Mobiliario educativo | Color (*) | Grados/Edades | Nivel educativo |
|---|---|---|---|
| **Mesas para estudiantes** | | | |
| Mesa A1 | Rosado | Menores de 3 años | Inicial (Ciclo I) |
| Mesa A2 | Naranja | Hasta 5 años | Inicial (Ciclo II) |
| Mesa A3 | Violeta | 1° y 2° | Primaria |
| Mesa A4 | Amarillo | 3° y 4° | Primaria |
| Mesa A5 | Blanco | 5° y 6° | Primaria |
| Mesa A6 | Rojo | 1° y 2° | Secundaria |
| Mesa A7 | Verde | 3° y 4° | Secundaria |
| Mesa A8 | Marrón | 5° | Secundaria |
| Mesa A9 | | | Primaria |
| Mesa A10 | | | Secundaria |
| **Mesas para adultos** | | | |
| Mesa B1 | Azul | - | Inicial, primaria y secundaria |
| **Mesas auxiliares** | | | |
| Mesa C1 | | | Inicial (Ciclo I) |
| Mesa C2 | | | Primaria y secundaria |
| Mesa C3 | | | Primaria y secundaria |
| **Mesas regulables para estudiantes** | | | |
| Mesa D1 | | | Primaria |
| Mesa D2 | | | Secundaria |
| Mesa D3 | | | Primaria y secundaria |
| Mesa D4 | | | Primaria |
| Mesa D5 | | | Secundaria |
| Mesa D6 | | | Primaria |
| Mesa D7 | | | Secundaria |
| Mesa D8 | | | Primaria y secundaria |
| **Mesa para persona en silla de ruedas** | | | |
| Mesa E1 | | | Primaria y secundaria |

***Fuente:*** Elaboración propia.

**Nota:**
(*) El color, no corresponde necesariamente a alguna parte estructural o componente del mobiliario, sino a un elemento de identificación del mobiliario.

### 8.2.1. Mesas para estudiantes

El área de trabajo del tablero de la mesa para estudiantes debe garantizar el apoyo de los diferentes materiales u otros recursos educativos (cuadernos, papeles, recursos TIC, lápices, reglas, entre otros) a utilizar en las actividades pedagógicas.

**a.** **Mesas A1 y A2**

Para el diseño de las mesas A1 y A2 para estudiantes, se debe considerar el conjunto de dimensiones señaladas en el cuadro siguiente:

Firmado digitalmente por: IKEHARA TSUKAYAMA Luis Enrique FAU 20131370998 soft
Motivo: Doy V° B°
Fecha: 19/08/2020 12:43:02-0500

Firmado digitalmente por: GINOCCHIO QUINTANA Karina Paola FAU 20131370998 soft
Motivo: En señal de conformidad
Fecha: 19/08/2020 17:04:15-0500

**Cuadro N° 11. Ficha de las mesas A1 y A2**

| Nombre | | Mesa A1 y Mesa A2 | | |
|---|---|---|---|---|
| **Mesa A1** | | | | **Gráfico** |
| **Nivel educativo** | | Inicial ciclo I | | |
| **Características** | | Mesa grupal para hasta 6 estudiantes. | | |
| **Dimensiones (mm)** | **H1** | Altura total de la mesa. | 440 | |
| | **P1** | Profundidad del plano de la mesa. | 700 | |
| | **Q1** | Ancho del plano de la mesa. | 1 400 | |
| **Mesa A2** | | | | |
| **Nivel educativo** | | Inicial ciclo II | | |
| **Características** | | Mesa grupal para hasta 5 estudiantes. | | |
| **Dimensiones (mm)** | **H1** | Altura total de la mesa. | 500 | |
| | **P1** | Profundidad del plano de la mesa. | 700 | |
| | **Q1** | Ancho del plano de la mesa. | 1 400 | |

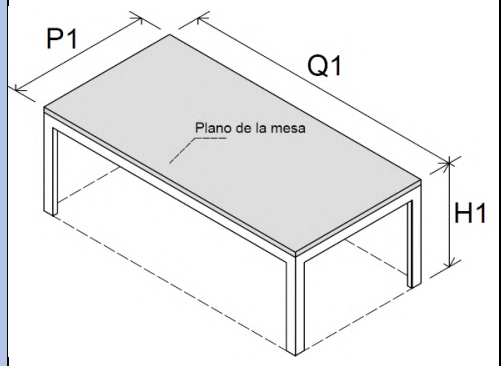


***Fuente:*** Elaboración propia con base en lo establecido en el "Catálogo de especificaciones técnicas para el equipamiento de locales y servicios del Servicio de Cuidado Diurno del Programa Nacional Cuna Más 2016" del MIDIS y a las especificaciones técnicas desarrolladas por el PRONIED.

El tablero de las mesas para estudiantes A1 y A2 debe ser preferentemente rectangular. De optar por formas distintas a la rectangular, el área del tablero de las mesas A1 y A2 no debe ser menor de 980 000 mm$^2$.

## b. Mesas A3, A4, A5, A6, A7 y A8

Para el diseño de las mesas A3, A4, A5, A6, A7 y A8, se debe considerar el conjunto de dimensiones generales y específicas señaladas en los cuadros siguientes:

**Cuadro N° 12. Ficha de dimensiones generales de las mesas A3, A4, A5, A6, A7 y A8**

| Dimensiones | | Esquema gráfico |
|---|---|---|
| **H1** | Altura total de la mesa. | |
| **H2** | Altura mínima del espacio para las piernas (muslo). | |
| **H3** | Altura mínima del espacio para las piernas (rodillas). | |
| **H4** | Altura mínima para las piernas (tibias). | |
| **P1** | Profundidad del plano de la mesa. | |
| **Q1** | Ancho del plano de la mesa (individual). | |
| **Q2** | Ancho mínimo del espacio libre debajo de la mesa. | |
| **P2** | Profundidad mínima del espacio para las piernas (rodillas). | |
| **P3** | Profundidad mínima del espacio para las piernas (tibias). | |

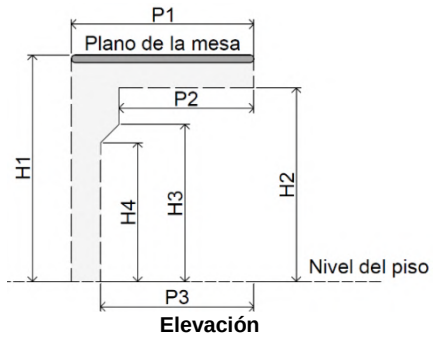


**Elevación**

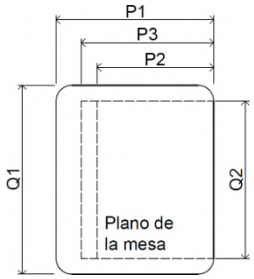


**Planta**

***Fuente:*** Elaboración propia.

Firmado digitalmente por: IKEHARA TSUKAYAMA Luis Enrique FAU 20131370998 soft
Motivo: Doy V° B°
Fecha: 19/08/2020 12:43:22-0500

Firmado digitalmente por: GINOCCHIO QUINTANA Karina Paola FAU 20131370998 soft
Motivo: En señal de conformidad
Fecha: 19/08/2020 17:04:34-0500

El tablero de las mesas para estudiantes A3, A4, A5, A6, A7 y A8 debe ser preferentemente rectangular. De optar por formas distintas a la rectangular se debe considerar lo siguiente:

- La profundidad del tablero debe ser, como mínimo, de 500 mm.
- El área del tablero no debe ser menor de 300 000 mm$^2$.
- Se debe respetar las dimensiones Q2, P2 y P3, establecidas en el Cuadro N° 12.

**Figura N° 4. Superficie mínima del tablero de la mesa – Referencia de formas del tablero**

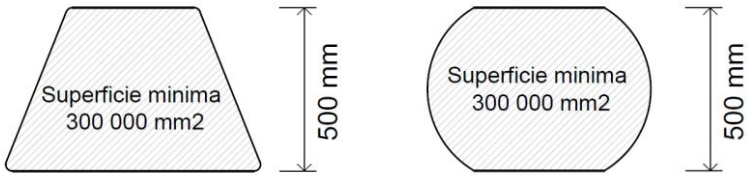


***Fuente:*** Elaboración propia.

**Cuadro N° 13. Ficha de dimensiones específicas de las mesas A3, A4, A5, A6, A7 y A8**

| | | Nivel educativo | Primaria | | | Secundaria | | |
|---|---|---|---|---|---|---|---|---|
| | | Grados | 1° y 2° | 3° y 4° | 5° y 6° | 1° y 2° | 3° y 4° | 5° |
| | | Mesas | A3 | A4 | A5 | A6 | A7 | A8 |
| Dimensiones (2) | H1 | Altura total de la mesa (1) | 560 | 610 | 660 | 690 | 720 | 750 |
| | H2 | Altura mínima del espacio para las piernas (muslo) | 470 | 510 | 560 | 600 | 630 | 660 |
| | H3 | Altura mínima del espacio para las piernas (rodillas) | 420 | 460 | 500 | 520 | 540 | 540 |
| | H4 | Altura mínima para las piernas (tibias) | 350 | 370 | 410 | 420 | 430 | 440 |
| | P1 | Profundidad del plano de la mesa | 500 | 500 | 500 | 500 | 500 | 500 |
| | Q1 | Ancho del plano de la mesa (individual, salvo en Inicial) | 600 | 600 | 600 | 600 | 600 | 600 |
| | Q2 | Ancho mínima del espacio libre debajo de la mesa | 530 | 530 | 530 | 530 | 530 | 530 |
| | P2 | Profundidad mínima del espacio para las piernas (rodillas) | 420 | 420 | 420 | 420 | 420 | 420 |
| | P3 | Profundidad mínima del espacio para las piernas (tibias) | 450 | 450 | 450 | 450 | 450 | 450 |

***Fuente:*** Elaboración propia con base en lo establecido en el "Estudio de toma de medidas antropométricas para determinar el tamaño de mobiliario escolar y los grupos etarios del nivel primaria y secundaria" del PRONIED y lo desarrollado en la N.T. Inicial y N.T. Primaria y Secundaria del Minedu.

**Notas:**
(1) Se puede considerar una tolerancia de ±10 mm.
(2) Las dimensiones se expresan en milímetros.

## c. Mesas A9 y A10

Muebles que permiten la realización de actividades educativas individuales y grupales de un determinado grupo etario.

Firmado digitalmente por: IKEHARA TSUKAYAMA Luis Enrique FAU 20131370998 soft
Motivo: Doy V° B°
Fecha: 19/08/2020 12:43:58-0500
Firmado digitalmente por: GINOCCHIO QUINTANA Karina Paola FAU 20131370998 soft
Motivo: En señal de conformidad
Fecha: 19/08/2020 17:04:51-0500

**Cuadro N° 14. Ficha de las mesas A9 y A10**

| Nombre | | Mesa A9 y Mesa A10 | |
|---|---|---|---|
| **Mesa A9** | | | |
| **Nivel educativo** | | Primaria | |
| **Dimensiones (mm)** | **H1** | Altura total de la mesa. | 660 |
| | **H2** | Altura mínima del espacio para las piernas (muslo) | 560 |
| | **P1** | Profundidad del plano de la mesa. | 800 |
| | **Q1** | Ancho del plano de la mesa. | 1 200 |
| **Mesa A10** | | | |
| **Nivel educativo** | | Secundaria | |
| **Dimensiones (mm)** | **H1** | Altura total de la mesa. | 750 |
| | **H2** | Altura mínima del espacio para las piernas (muslo) | 660 |
| | **P1** | Profundidad del plano de la mesa. | 900 |
| | **Q1** | Ancho del plano de la mesa. | 1 500 |

**Gráfico**

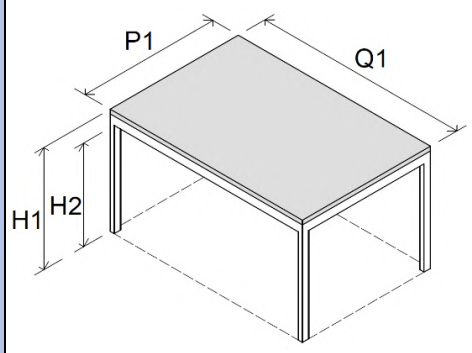


***Fuente:*** Elaboración propia con base en lo establecido en el "Estudio de toma de medidas antropométricas para determinar el tamaño de mobiliario escolar y los grupos etarios del nivel primaria y secundaria" del PRONIED y lo desarrollado en la N.T. Primaria y Secundaria del Minedu.

### 8.2.2. Mesas para adultos

#### a. Mesa B1

Para el diseño de la mesa B1 para adultos, se debe considerar el conjunto de dimensiones generales y específicas señaladas en los cuadros siguientes:

**Cuadro N° 15. Ficha de dimensiones generales de la mesa B1**

| Dimensiones | | Esquema gráfico |
|---|---|---|
| **H1** | Altura total de la mesa. | |
| **H2** | Altura mínima del espacio para las piernas (muslo). | |
| **H3** | Altura mínima del espacio para las piernas (rodillas). | |
| **H4** | Altura mínima para las piernas (tibias). | |
| **P1** | Profundidad del plano de la mesa. | |
| **Q1** | Ancho del plano de la mesa (individual). | |
| **Q2** | Ancho mínimo del espacio libre debajo de la mesa. | |
| **P2** | Profundidad mínima del espacio para las piernas (rodillas). | |
| **P3** | Profundidad mínima del espacio para las piernas (tibias). | |

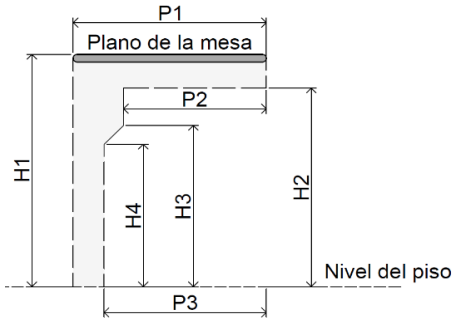


**Elevación**

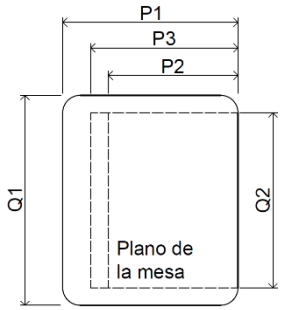


**Planta**

***Fuente:*** Elaboración propia.

Firmado digitalmente por: IKEHARA TSUKAYAMA Luis Enrique FAU 20131370998 soft
Motivo: Doy V° B°
Fecha: 19/08/2020 12:44:09-0500

Firmado digitalmente por: GINOCCHIO QUINTANA Karina Paola FAU 20131370998 soft
Motivo: En señal de conformidad
Fecha: 19/08/2020 17:05:08-0500

**Cuadro N° 16. Ficha de dimensiones específicas de la mesa B1**

| | | Nivel educativo | Docente |
|---|---|---|---|
| | | Mesa | B1 |
| Dimensiones (2) | H1 | Altura total de la mesa (1) | 750 |
| | H2 | Altura mínima del espacio para las piernas (muslo) | 650 |
| | H3 | Altura mínima del espacio para las piernas (rodillas) | 500 |
| | H4 | Altura mínima para las piernas (tibias) | 350 |
| | P1 | Profundidad del plano de la mesa | 500 |
| | Q1 | Ancho del plano de la mesa | 1 000 |
| | Q2 | Ancho mínimo del espacio libre debajo de la mesa | 500 |
| | P2 | Profundidad mínima del espacio para las piernas (rodillas) | 400 |
| | P3 | Profundidad mínima del espacio para las piernas (tibias) | 500 |

***Fuente:*** Elaboración propia con base en lo establecido en las N.T. Primaria y Secundaria del Minedu y lo señalado las NTP del INACAL.

**Notas:**
(1) Se puede considerar una tolerancia de ±10 mm.
(2) Las dimensiones se expresan en milímetros.

### 8.2.3. Mesas auxiliares

Las dimensiones generales a considerar para el diseño de las mesas auxiliares son:

**Cuadro N° 17. Ficha de dimensiones generales de las mesas auxiliares**

| Dimensiones | |
|---|---|
| H1 | Altura total de la mesa. |
| H2 | Altura mínima del espacio para las piernas (muslo). |
| P1 | Profundidad del plano de la mesa. |
| Q1 | Ancho del plano de la mesa (individual). |

***Fuente:*** Elaboración propia.

### a. Mesa C1

Mueble en el cual se coloca elementos empleados en la actividad de alimentación a estudiantes. Se usa en complemento a la silla B2 desarrollada en el Cuadro N° 8 y el reposo de pies A1 del Cuadro N° 52 .

**Cuadro N° 18. Ficha de la mesa C1**

| Nombre | Mesa C1 | | |
|---|---|---|---|
| Nivel educativo | Inicial ciclo I | Gráfico | 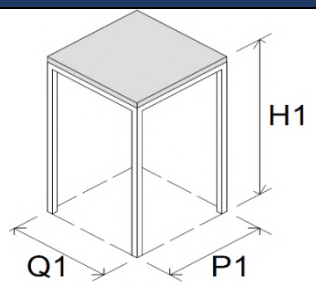 |
| Usuarios | Adultos | | |
| Dimensiones (mm) | H1: 750<br>P1: 450<br>Q1: 450 | | |

***Fuente:*** Elaboración propia con base en lo desarrollado en la N.T. Inicial del Minedu.

Firmado digitalmente por: IKEHARA TSUKAYAMA Luis Enrique FAU 20131370998 soft
Motivo: Doy V° B°
Fecha: 19/08/2020 12:44:19-0500

Firmado digitalmente por: GINOCCHIO QUINTANA Karina Paola FAU 20131370998 soft
Motivo: En señal de conformidad
Fecha: 19/08/2020 17:05:26-0500

### b. Mesas C2 y C3

Muebles que permiten la realización de actividades educativas individuales y grupales.

**Cuadro N° 19. Ficha de las mesas C2 y C3**

| Nombre | Mesa C2 y Mesa C3 | | |
|---|---|---|---|
| **Mesa C2** | | **Gráfico** | 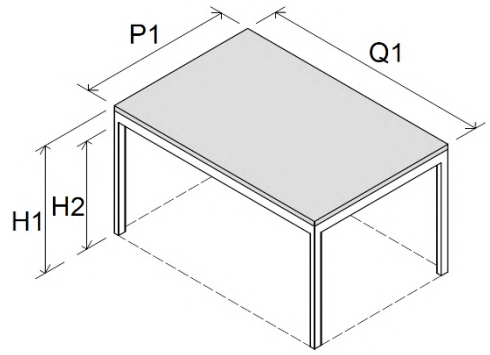 |
| **Nivel educativo** | - Primaria<br>- Secundaria | | |
| **Usuarios** | - Estudiantes<br>- Adultos | | |
| **Dimensiones (mm)** | H1: 750<br>H2: 650 mín.<br>P1: 450<br>Q1: 900 | | |
| **Mesa C3** | | | |
| **Nivel educativo** | - Primaria<br>- Secundaria | | |
| **Usuarios** | - Estudiantes<br>- Adultos | | |
| **Dimensiones (mm)** | H1: 750<br>H2: 650 mín.<br>P1: 800<br>Q1: 1 200 | | |



***Fuente:*** Elaboración propia con base en lo establecido en el "Estudio de toma de medidas antropométricas para determinar el tamaño de mobiliario escolar y los grupos etarios del nivel primaria y secundaria" del PRONIED, lo desarrollado en la N.T. Primaria y Secundaria del Minedu y lo regulado en las NTP del INACAL.

## 8.2.4. Mesas regulables para estudiantes

Las dimensiones generales a considerar para el diseño de las mesas regulables para estudiantes son:

**Cuadro N° 20. Dimensiones generales de las mesas regulables para estudiantes**

| Dimensiones | |
|---|---|
| **H1** | Altura total de la mesa. |
| **H2** | Altura mínima del espacio para las piernas (muslo). |
| **P1** | Profundidad del plano de la mesa. |
| **P2** | Profundidad mínima del espacio para las piernas (tibias) |
| **Q1** | Ancho del plano de la mesa (individual). |
| **Q2** | Ancho mínimo del espacio libre debajo de la mesa |

***Fuente:*** Elaboración propia.

### a. Mesas D1 y D2

Mueble que permite la realización de actividades educativas individuales con posibilidad de uso de los 6 grados de primaria (mesa D1) o de los 5 grados de secundaria (mesa D2).

Firmado digitalmente por: IKEHARA TSUKAYAMA Luis Enrique FAU 20131370998 soft
Motivo: Doy V° B°
Fecha: 19/08/2020 12:44:32-0500

Firmado digitalmente por: GINOCCHIO QUINTANA Karina Paola FAU 20131370998 soft
Motivo: En señal de conformidad
Fecha: 19/08/2020 17:05:44-0500

**Cuadro N° 21. Ficha de las mesas D1 y D2**

| Nombre | | Mesa D1 y Mesa D2 | | | |
|---|---|---|---|---|---|
| **Mesa D1** | | | | | **Gráfico** |
| **Nivel educativo** | | Primaria | | | |
| **Dimensiones (mm)** | **Tablero** | P1: 500 Q1: 600<br>P2:450 Q2: 530 | | | |
| | **Alturas** | Regulaciones | H1 | H2 mín. | |
| | | 1 | 560 | 470 | |
| | | 2 | 610 | 520 | |
| | | 3 | 660 | 570 | |
| **Mesa D2** | | | | | |
| **Nivel educativo** | | Secundaria | | | |
| **Dimensiones (mm)** | **Tablero** | P1: 500 Q1: 600<br>P2: 450 Q2: 530 | | | |
| | **Alturas** | Regulaciones | H1 | H2 mín. | |
| | | 1 | 690 | 600 | |
| | | 2 | 720 | 630 | |
| | | 3 | 750 | 660 | |

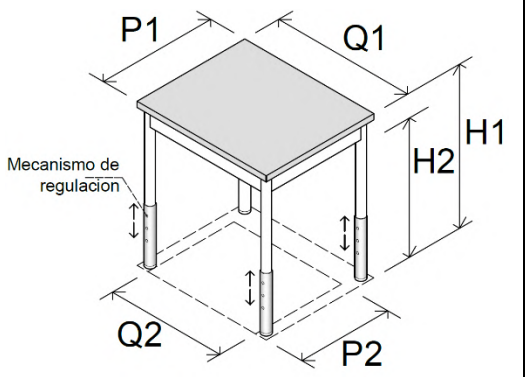


***Fuente:*** Elaboración propia con base en lo establecido en el "Estudio de toma de medidas antropométricas para determinar el tamaño de mobiliario escolar y los grupos etarios del nivel primaria y secundaria" del PRONIED, y lo desarrollado en la N.T. Primaria y Secundaria del Minedu.

## b. Mesa D3

Mueble que permite la realización de actividades educativas individuales con posibilidad de uso de 11 grados correspondientes al nivel de educación primaria (6) y secundaria (5).

**Cuadro N° 22. Ficha de la mesa D3**

| Nombre | | Mesa D3 | | | |
|---|---|---|---|---|---|
| **Nivel educativo** | | - Primaria<br>- Secundaria | | | **Gráfico** |
| **Dimensiones (mm)** | **Tablero** | P1: 500 Q1: 600<br>P2: 450 Q2: 530 | | | |
| | **Alturas** | Regulaciones | H1 | H2 mín. | |
| | | 1 | 560 | 470 | |
| | | 2 | 610 | 520 | |
| | | 3 | 660 | 570 | |
| | | 4 | 690 | 600 | |
| | | 5 | 720 | 630 | |
| | | 6 | 750 | 660 | |

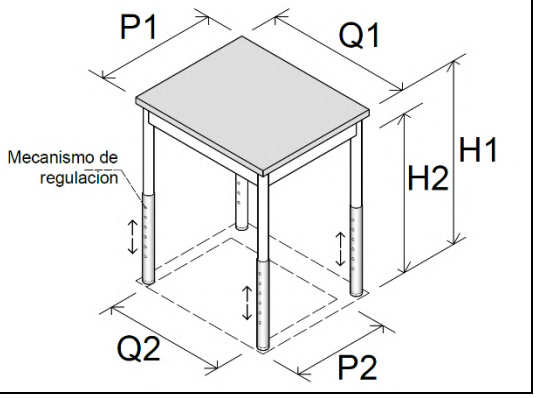


***Fuente:*** Elaboración propia con base en lo establecido en el "Estudio de toma de medidas antropométricas para determinar el tamaño de mobiliario escolar y los grupos etarios del nivel primaria y secundaria" del PRONIED y lo desarrollado en la N.T. Primaria y Secundaria del Minedu.

## c. Mesas D4 y D5

Mueble que permite la realización de actividades educativas grupales con posibilidad de uso de los 6 grados de primaria (mesa D4) o de los 5 grados de secundaria (mesa D5).

Firmado digitalmente por: IKEHARA TSUKAYAMA Luis Enrique FAU 20131370998 soft
Motivo: Doy V° B°
Fecha: 19/08/2020 12:44:44-0500

Firmado digitalmente por: GINOCCHIO QUINTANA Karina Paola FAU 20131370998 soft
Motivo: En señal de conformidad
Fecha: 19/08/2020 17:06:04-0500

**Cuadro N° 23. Ficha de las mesas D4 y D5**

| Nombre | | Mesa D4 y Mesa D5 | | | |
|---|---|---|---|---|---|
| **Mesa D4** | | | | | **Gráfico** |
| **Nivel educativo** | | Primaria | | | |
| **Dimensiones (mm)** | **Tablero** | P1: 800<br>Q1: 1200 | | | |
| | **Alturas** | Regulaciones | H1 | H2 mín. | |
| | | 1 | 560 | 470 | |
| | | 2 | 610 | 520 | |
| | | 3 | 660 | 570 | |
| **Mesa D5** | | | | | |
| **Nivel educativo** | | Secundaria | | | |
| **Dimensiones (mm)** | **Tablero** | P1: 900<br>Q1: 1500 | | | |
| | **Alturas** | Regulaciones | H1 | H2 mín. | |
| | | 1 | 690 | 600 | |
| | | 2 | 720 | 630 | |
| | | 3 | 750 | 660 | |

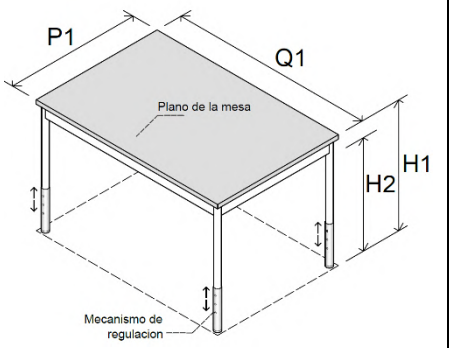


***Fuente:*** Elaboración propia con base en lo establecido en el "Estudio de toma de medidas antropométricas para determinar el tamaño de mobiliario escolar y los grupos etarios del nivel primaria y secundaria" del PRONIED y lo desarrollado en la N.T. Primaria y Secundaria del Minedu.

## d. Mesa D6, D7 y D8

Muebles que permiten la realización de actividades educativas grupales con posibilidad de uso de 11 grados correspondientes al nivel de educación primaria (6) y secundaria (5).

**Cuadro N° 24. Ficha de la mesa D6, D7 y D8**

| Nombre | | Mesa D6 y Mesa D7 | | | |
|---|---|---|---|---|---|
| **Mesa D6** | | | | | **Gráfico** |
| **Nivel educativo** | | Primaria | | | |
| **Dimensiones (mm)** | **Tablero** | P1: 1000<br>Q1: 2000 | | | |
| | **Alturas** | Regulaciones | H1 | H2 mín. | |
| | | 1 | 560 | 470 | |
| | | 2 | 610 | 520 | |
| | | 3 | 660 | 570 | |
| **Mesa D7** | | | | | |
| **Nivel educativo** | | Secundaria | | | |
| **Dimensiones (mm)** | **Tablero** | P1: 1000<br>Q1: 2000 | | | |
| | **Alturas** | Regulaciones | H1 | H2 mín. | |
| | | 1 | 690 | 600 | |
| | | 2 | 720 | 630 | |
| | | 3 | 750 | 660 | |

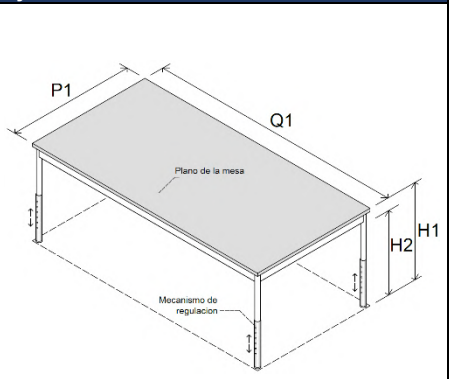


| Nombre | | Mesa D8 | | | |
|---|---|---|---|---|---|
| **Nivel educativo** | | - Primaria<br>- Secundaria | | | **Gráfico** |
| **Dimensiones (mm)** | **Tablero** | P1: 1000 | Q1: 2000 | | |
| | **Alturas** | Regulaciones | H1 | H2 mín. | |
| | | 1 | 560 | 470 | |
| | | 2 | 610 | 520 | |
| | | 3 | 660 | 570 | |
| | | 4 | 690 | 600 | |
| | | 5 | 720 | 630 | |
| | | 6 | 750 | 660 | |

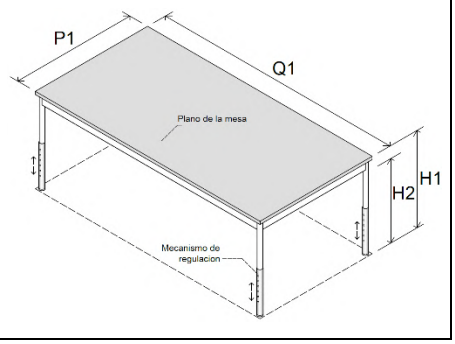


***Fuente:*** Elaboración propia con base en lo establecido en el "Estudio de toma de medidas antropométricas para determinar el tamaño de mobiliario escolar y los grupos etarios del nivel primaria y secundaria" del PRONIED y lo desarrollado en la N.T. Primaria y Secundaria del Minedu.

Firmado digitalmente por: IKEHARA TSUKAYAMA Luis Enrique FAU 20131370998 soft
Motivo: Doy V° B°
Fecha: 19/08/2020 12:45:07-0500

Firmado digitalmente por: GINOCCHIO QUINTANA Karina Paola FAU 20131370998 soft
Motivo: En señal de conformidad
Fecha: 19/08/2020 17:06:22-0500

### 8.2.5. Mesa para persona en silla de ruedas

- Las dimensiones generales a considerar para el diseño de las mesas para personas en silla de ruedas son:

**Cuadro N° 25. Dimensiones generales de las mesas para personas en silla de ruedas**

| Dimensiones | |
|---|---|
| **H2** | Altura mínima del espacio para las piernas (muslo). |
| **P1** | Profundidad del plano de la mesa. |
| **Q1** | Ancho del plano de la mesa (individual). |
| **Q2** | Ancho mínimo del espacio libre debajo de la mesa |

***Fuente:*** Elaboración propia.

### a. Mesa E1

Mueble regulable en altura que permite la realización de actividades educativas individuales, empleado por personas que hacen uso de silla de ruedas.

**Cuadro N° 26. Ficha de la mesa E1**

| Nombre | Mesa E1 | | |
|---|---|---|---|
| **Nivel educativo** | - Inicial<br>- Primaria<br>- Secundaria | **Gráfico** | 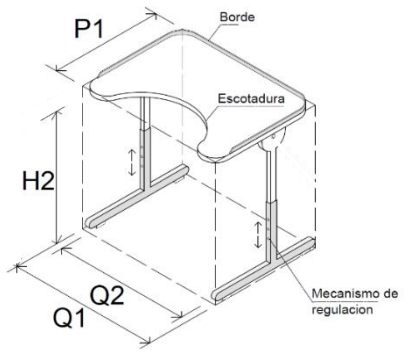 |
| **Dimensiones (mm)** | H2: De 560 hasta 750<br>P1: 700<br>Q1: 850<br>Q2: 750 mín. | | |

***Fuente:*** Elaboración propia con base en lo desarrollado en la N.T. Educación Especial del Minedu.

## 8.3. Escritorios

**a.** Los escritorios se clasifican en dos tipos:

- **Escritorio con cajoneras. -** se encuentra conformado, como mínimo, por una estructura, un tablero, una cajonera fija o móvil y un faldón.

**Figura N° 5. Partes del escritorio con cajonera (*)**

| Referencia de escritorio con cajonera fija | Referencia de escritorio con cajonera móvil (*) |
|---|---|
| 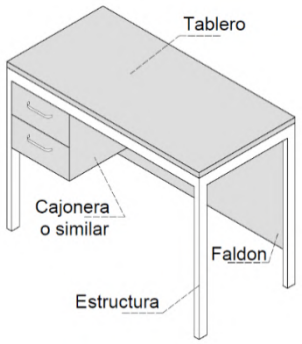 | 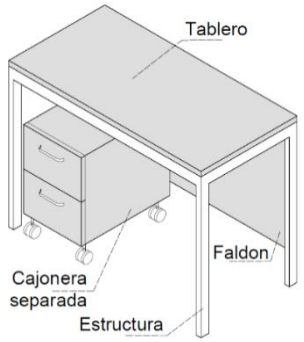 |

***Fuente:*** Elaboración propia.
**Nota:** (*) Las dimensiones de la cajonera móvil, deben permitir su ingreso debajo del escritorio.

Firmado digitalmente por: IKEHARA TSUKAYAMA Luis Enrique FAU 20131370998 soft
Motivo: Doy V° B°
Fecha: 19/08/2020 12:45:18-0500

Firmado digitalmente por: GINOCCHIO QUINTANA Karina Paola FAU 20131370998 soft
Motivo: En señal de conformidad
Fecha: 19/08/2020 17:06:40-0500

- **Escritorio para computadoras. -** se encuentra conformado, como mínimo por una estructura y un tablero.

  Adicionalmente, y según el tipo de equipo y el uso del mismo, este bien puede considerar algunos de los siguientes elementos: pasacables, soporte para teclado, soporte para CPU, soporte para monitor y/o faldón.

**Figura N° 6. Partes del escritorio para computadora (*)**

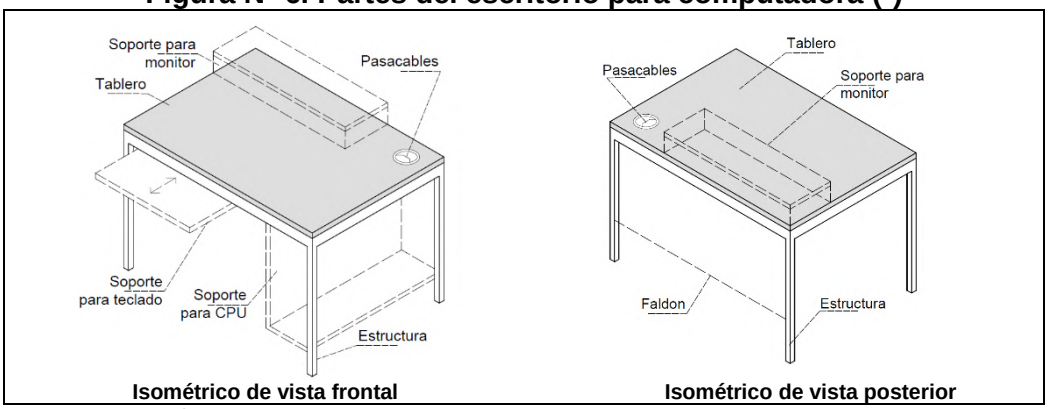


***Fuente:*** Elaboración propia.

**Nota:** (*) Para computadoras portátiles se puede emplear mesas y/o escritorios con cajoneras.

**b.** El tablero del escritorio debe ser plano y uniforme.

**c.** Los materiales de fabricación y/o elaboración del escritorio deben considerar lo siguiente:

- Los materiales del acabado del tablero no deben ser reflejantes.
- El tablero del escritorio debe estar asegurado a la estructura del escritorio.
- Los elementos de ensamble de la estructura al tablero no deben sobresalir de los bordes del tablero ni de su superficie.

**d.** Las dimensiones generales a considerar para el diseño de los escritorios son:

**Cuadro N° 27. Dimensiones generales de los escritorios**

| Dimensiones | |
|---|---|
| **H1** | Altura total del escritorio. |
| **H2** | Altura mínima del espacio para las piernas (muslo). |
| **P1** | Profundidad del plano del escritorio. |
| **Q1** | Ancho del plano del escritorio (individual). |
| **Q2** | Ancho mínimo del espacio libre debajo del escritorio. |

***Fuente:*** Elaboración propia.

**e.** Los escritorios definidos en el presente documento normativo, son los que se desarrollan en el cuadro siguiente:

**Cuadro N° 28. Escritorios**

| Mobiliario educativo |
|---|
| **Escritorios con cajoneras** |
| Escritorio con cajonera A1 |
| **Escritorios para computadoras** |
| Escritorio para computadora B1 |
| Escritorio para computadora B2 |

***Fuente:*** Elaboración propia.

Firmado digitalmente por: IKEHARA TSUKAYAMA Luis Enrique FAU 20131370998 soft
Motivo: Doy V° B°
Fecha: 19/08/2020 12:45:29-0500
Firmado digitalmente por: GINOCCHIO QUINTANA Karina Paola FAU 20131370998 soft
Motivo: En señal de conformidad
Fecha: 19/08/2020 17:06:57-0500

### 8.3.1. Escritorios con cajoneras

#### a. Escritorio con cajonera A1

Mueble con cajonera de uso individual.

**Cuadro N° 29. Ficha de escritorios con cajoneras A1**

| Nombre | Escritorio con cajonera A1 | | |
|---|---|---|---|
| **Nivel educativo** | - Inicial<br>- Primaria<br>- Secundaria | **Gráfico** | 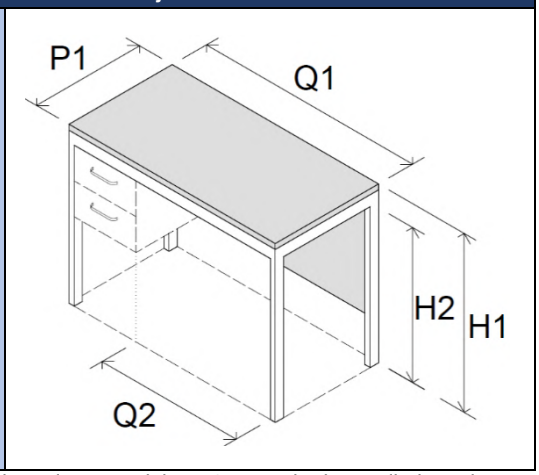 |
| **Usuarios** | Adultos | | |
| **Dimensiones (mm)** | H1: 750<br>H2: 650 mín.<br>P1: 500<br>Q1: 1 000<br>Q2: 600 mín. | | |

**Fuente:** Elaboración propia con base en lo establecido en las NTP del INACAL y a lo desarrollado en la N.T. Inicial y la N.T. Primaria y Secundaria del Minedu.

### 8.3.2. Escritorios para computadoras

#### a. Escritorios para computadoras B1 y B2

Muebles de uso individual conformado por elementos para colocar el teclado y el CPU.

**Cuadro N° 30. Ficha de escritorios para computadoras B1 y B2**

| Nombre | Escritorio para computadora B1 y Escritorio para computadora B2 | | | |
|---|---|---|---|---|
| **Escritorio para computadora B1** | | | **Gráfico** | 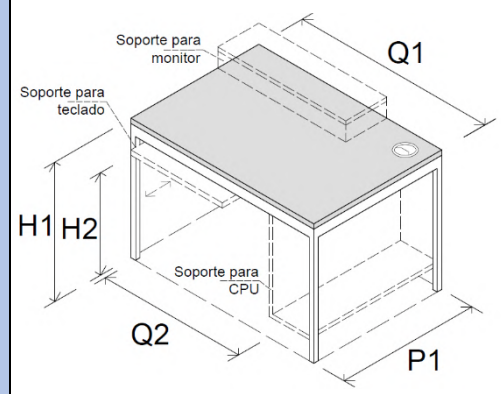 |
| **Usuarios** | Estudiantes | | | |
| **Nivel educativo** | Primaria | | | |
| **Dimensiones (mm)** | H1: 660<br>H2: 560 mín.<br>P1: 600<br>Q1: Hasta 1 000<br>Q2: 600 mín. | | | |
| **Escritorio para computadora B2** | | | | |
| **Usuarios** | Estudiantes | Adultos | | |
| **Nivel educativo** | Secundaria | Inicial<br>Primaria<br>Secundaria | | |
| **Dimensiones (mm)** | H1: 750<br>H2: 660 mín.<br>P1: 600<br>Q1: Hasta 1 000<br>Q2: 600 mín. | | | |

***Fuente:*** Elaboración propia con base en lo establecido en el "Estudio de toma de medidas antropométricas para determinar el tamaño de mobiliario escolar y los grupos etarios del nivel primaria y secundaria" del PRONIED, lo desarrollado en la N.T. Primaria y Secundaria del Minedu y lo regulado en las NTP del INACAL.

Firmado digitalmente por: IKEHARA TSUKAYAMA Luis Enrique FAU 20131370998 soft
Motivo: Doy V° B°
Fecha: 19/08/2020 12:45:42-0500

Firmado digitalmente por: GINOCCHIO QUINTANA Karina Paola FAU 20131370998 soft
Motivo: En señal de conformidad
Fecha: 19/08/2020 17:07:18-0500

## 8.4. Muebles para guardado y/o exhibición

**a.** Los muebles para guardado y/o exhibición se encuentran conformados por divisiones horizontales y verticales y, según sea el caso, por puertas.

**b.** Los materiales de fabricación y/o elaboración de los muebles de guardado y/o exhibición deben considerar lo siguiente:

- Los materiales deben ser de acabado liso.
- Los elementos de ensamble de sus partes no deben sobresalir de estos.
- De ser necesario, los muebles pueden tener un elemento que permita fijarlos a la pared.

**c.** Las dimensiones generales a considerar para el diseño de los muebles para guardado y/o exhibición son:

**Cuadro N° 31. Dimensiones generales muebles para guardado y/o exhibición**

| Dimensiones | |
|---|---|
| **X** | Ancho |
| **Y** | Profundidad |
| **Z** | Altura |

***Fuente:*** Elaboración propia.

**d.** Los muebles para guardado y/o exhibición definidos en el presente documento normativo, son los que se desarrollan en el cuadro siguiente:

**Cuadro N° 32. Muebles para guardado y/o exhibición**

| Mobiliario educativo |
|---|
| **Armario** |
| Armario A1 |
| **Casilleros** |
| Casillero A1 |
| Casillero A2 |
| **Estantes** |
| Estante A1 |
| Estante A2 |
| Estante B1 |
| Estante B2 |
| **Exhibidores de libros** |
| Exhibidor de libros A1 |
| Exhibidor de libros B1 |
| Exhibidor de libros C1 |
| **Mueble alto** |
| Mueble alto A1 |
| **Muebles bajos** |
| Mueble bajo A1 |
| Mueble bajo B1 |
| Mueble bajo C1 |
| Mueble bajo D1 |
| Mueble bajo E1 |

***Fuente:*** Elaboración propia.

Firmado digitalmente por: IKEHARA TSUKAYAMA Luis Enrique FAU 20131370998 soft
Motivo: Doy V° B°
Fecha: 19/08/2020 12:46:03-0500

Firmado digitalmente por: GINOCCHIO QUINTANA Karina Paola FAU 20131370998 soft
Motivo: En señal de conformidad
Fecha: 19/08/2020 17:08:39-0500

### 8.4.1. Armario

#### a. Armario A1

Es un mueble que se emplea para el guardado de material fungible, útiles de escritorio, recursos educativos, entre otros.

**Cuadro N° 33. Ficha de armario A1**

| Nombre | Armario A1 | | |
|---|---|---|---|
| **Características** | - Tiene puertas.<br>- Tiene como mínimo 4 divisiones horizontales en su interior.<br>- Cuenta con un mecanismo de seguridad (llave, candado, entre otros). | **Gráfico** | 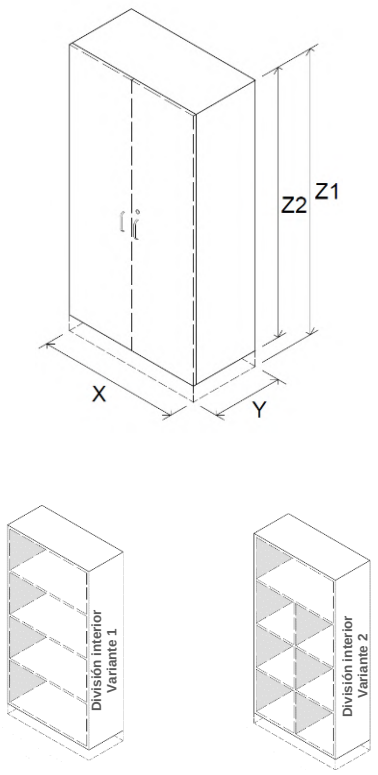 |
| **Usuarios** | Adultos | | |
| **Dimensiones (mm)** | X : 900<br>Y : 450<br>Z1: Hasta1 800<br>Z2: 1 700 | | |

***Fuente:*** Elaboración propia con base en lo desarrollado en la N.T. Inicial y la N.T. Primaria y Secundaria del Minedu.

### 8.4.2. Casilleros

#### a. Casilleros A1 y A2

Muebles que se emplean para el guardado de objetos personales, recursos educativos, mochilas y/o loncheras de los estudiantes. Este mueble puede tener puertas y contar con mecanismos de seguridad (llave, candado, entre otros).

Firmado digitalmente por: IKEHARA TSUKAYAMA Luis Enrique FAU 20131370998 soft
Motivo: Doy V° B°
Fecha: 19/08/2020 12:46:25-0500

Firmado digitalmente por: GINOCCHIO QUINTANA Karina Paola FAU 20131370998 soft
Motivo: En señal de conformidad
Fecha: 19/08/2020 17:08:56-0500

## Cuadro N° 34. Ficha de los casilleros A1 y A2

| Nombre | Casillero A1 | | |
|---|---|---|---|
| Características | - Puede implementarse percheros.<br>- Contiene espacios diferenciados para el guardado de loncheras y mochila.<br>- El mueble puede tener distintas configuraciones a partir de los espacios mínimos de guardado establecidos. | Gráfico | 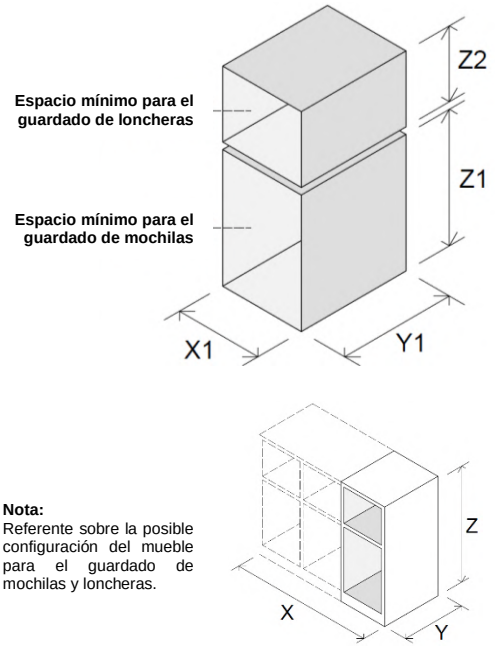 |
| Usuarios | Estudiantes | | |
| Dimensiones (mm) | X1: 300 mínimo<br>Y1: 350 mínimo<br>Z1: 500 mínimo<br>Z2: 250 mínimo<br><br>X : Variable<br>Y : Hasta 400<br>Z : Para inicial hasta 1 000 | | |

| Nombre | Casillero A2 | | |
|---|---|---|---|
| Características | El mueble puede tener distintas configuraciones a partir de los espacios mínimos de guardado establecidos. | Gráfico | 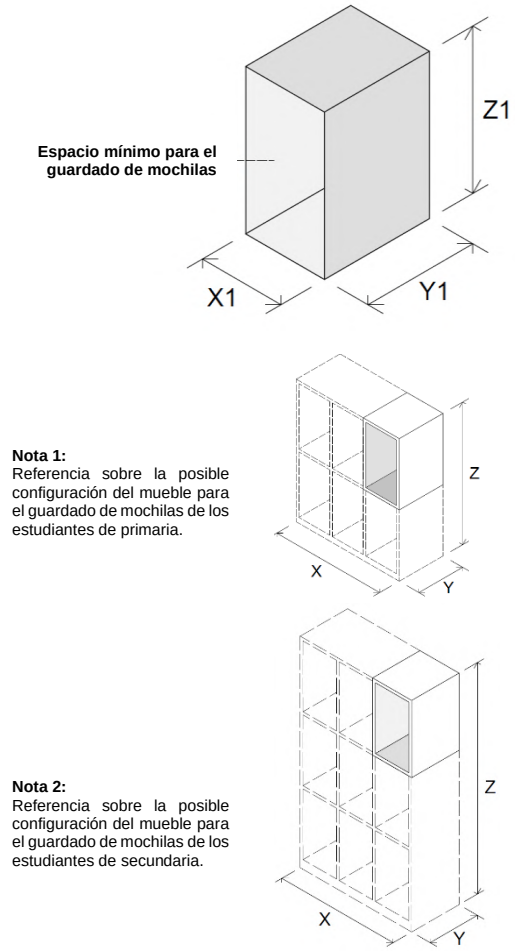 |
| Usuarios | Estudiantes | | |
| Dimensiones (mm) | X1: 300 mínimo<br>Y1: 350 mínimo<br>Z1: 500 mínimo<br><br>X : Variable<br>Y : Hasta 400<br>Z : Para primaria hasta 1 200<br>Z : Para secundaria hasta 1 800 | | |

***Fuente:*** Elaboración propia con base en lo desarrollado en la N.T. Inicial y la N.T. Primaria y Secundaria del Minedu.

Firmado digitalmente por: IKEHARA TSUKAYAMA Luis Enrique FAU 20131370998 soft
Motivo: Doy V° B°
Fecha: 19/08/2020 12:46:36-0500

Firmado digitalmente por: GINOCCHIO QUINTANA Karina Paola FAU 20131370998 soft
Motivo: En señal de conformidad
Fecha: 19/08/2020 17:09:13-0500

### 8.4.3. Estantes

#### a. Estante A1, A2, B1 y B2

Muebles que se emplean para el guardado y/o exhibición de materiales impresos tales como: libros u otros.

**Cuadro N° 35. Ficha de estantes A1, A2, B1 y B2**

| Nombre | Estante A1 | | |
|---|---|---|---|
| **Características** | - Tiene como mínimo 4 divisiones horizontales.<br>- Tiene 1 tapa de fondo y 1 cara útil.<br>- Tiene friso.<br>- Las repisas pueden ser regulables en altura | **Gráfico** | 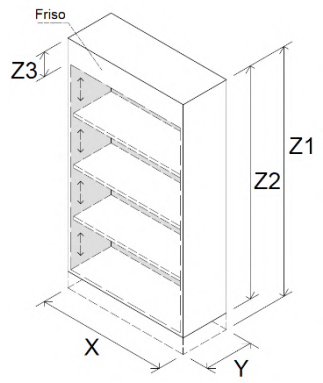 |
| **Usuarios** | - Estudiantes<br>- Adultos | | |
| **Dimensiones (mm)** | X : 800<br>Y : 300<br>Z1: Hasta 1 500<br>Z2: 1 400<br>Z3: 150 | | |
| **Nombre** | **Estante A2** | | |
| **Características** | - Tiene como mínimo 5 divisiones horizontales.<br>- Tiene 1 tapa de fondo y 1 cara útil.<br>- Tiene friso.<br>- Las repisas pueden ser regulables en altura | **Gráfico** | 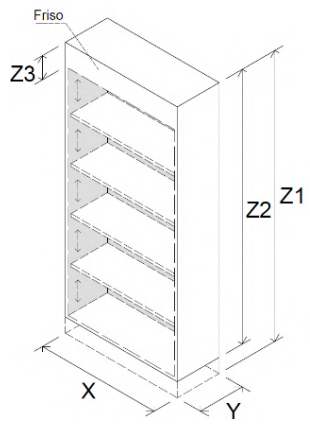 |
| **Usuarios** | - Estudiantes<br>- Adultos | | |
| **Dimensiones (mm)** | X : 800<br>Y : 300<br>Z1: Hasta 1 800<br>Z2: 1 700<br>Z3: 150 | | |
| **Nombre** | **Estante B1** | | |
| **Características** | - Tiene como mínimo 4 divisiones horizontales.<br>- Tiene 2 caras útiles y una tapa intermedia que divide dichas caras.<br>- Tiene friso.<br>- Las repisas pueden ser regulables en altura | **Gráfico** | 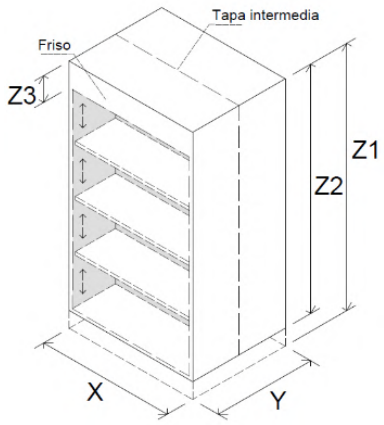 |
| **Usuarios** | - Estudiantes<br>- Adultos | | |
| **Dimensiones (mm)** | X : 800<br>Y : 600<br>Z1: Hasta 1 500<br>Z2: 1 400<br>Z3: 150 | | |

Firmado digitalmente por: IKEHARA TSUKAYAMA Luis Enrique FAU 20131370998 soft
Motivo: Doy V° B°
Fecha: 19/08/2020 12:46:46-0500

Firmado digitalmente por: GINOCCHIO QUINTANA Karina Paola FAU 20131370998 soft
Motivo: En señal de conformidad
Fecha: 19/08/2020 17:09:30-0500

| Nombre | Estante B2 | | |
|---|---|---|---|
| **Características** | - Tiene como mínimo 5 divisiones horizontales.<br>- Tiene 2 caras útiles y una tapa intermedia que divide dichas caras.<br>- Tiene friso.<br>- Las repisas pueden ser regulables en altura | **Gráfico** | 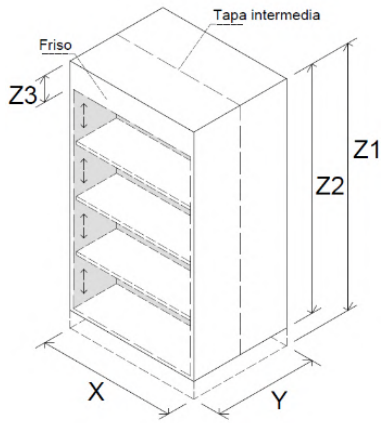 |
| **Usuarios** | - Estudiantes<br>- Adultos | | |
| **Dimensiones (mm)** | X : 800<br>Y : 600<br>Z1: Hasta 1 800<br>Z2: 1 700<br>Z3: 150 | | |

***Fuente:*** Elaboración propia con base en lo desarrollado en la N.T. Primaria y Secundaria del Minedu y lo establecido en las Normas para Bibliotecas Escolares de la BNP.

### 8.4.4. Exhibidores de libros

#### a. Exhibidor de libros A1

Mueble que se emplea para la exhibición de libros.

**Cuadro N° 36. Ficha de exhibidor de libros A1**

| Nombre | Exhibidor de libros A1 | | |
|---|---|---|---|
| **Características** | Tiene divisiones escalonadas. | **Gráfico** | 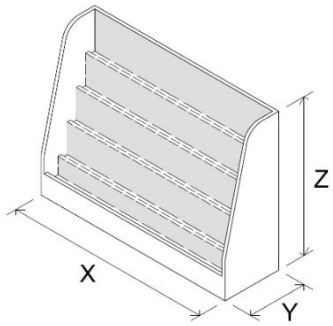 |
| **Usuarios** | Estudiantes | | |
| **Dimensiones (mm)** | X: 1 200<br>Y: 400<br>Z: 850 | | |

***Fuente:*** Elaboración propia con base en lo desarrollado en la N.T. Inicial y en la N.T. Primaria y Secundaria del Minedu.

#### b. Exhibidor de libros B1

Mueble móvil que se emplea para la exhibición y reparto de libros, cuadernillos, entre otros.

**Cuadro N° 37. Ficha de exhibidor de libros B1**

| Nombre | Exhibidor de libros B1 | | |
|---|---|---|---|
| **Características** | - Tiene ruedas que permiten su desplazamiento.<br>- Las ruedas deben tener seguros.<br>- Tiene divisiones de formas diversas. | **Gráfico** | 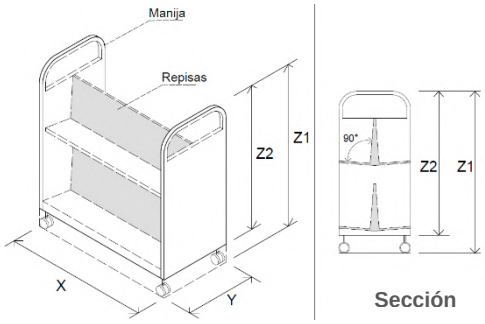 |
| **Usuarios** | Adultos | | |
| **Dimensiones (mm)** | X : 800<br>Y : 400<br>Z1: Hasta 1 000<br>Z2: 900 | | |

***Fuente:*** Elaboración propia con base en lo desarrollado en la N.T. Primaria y Secundaria del Minedu.

Firmado digitalmente por: IKEHARA TSUKAYAMA Luis Enrique FAU 20131370998 soft
Motivo: Doy V° B°
Fecha: 19/08/2020 12:46:57-0500

Firmado digitalmente por: GINOCCHIO QUINTANA Karina Paola FAU 20131370998 soft
Motivo: En señal de conformidad
Fecha: 19/08/2020 17:10:30-0500

### c. Exhibidor de libros C1

Mueble que se emplea para la exhibición y guardado de libros.

**Cuadro N° 38. Ficha de exhibidor de libros C1**

| Nombre | Exhibidor de libros C1 | | |
|---|---|---|---|
| **Características** | - Tiene puertas.<br>- Las puertas permiten la colocación de libros a través de rieles.<br>- Tiene como mínimo 2 divisiones horizontales y 2 divisiones verticales en su interior.<br>- Cuenta con un mecanismo de seguridad (llave, candado, entre otros).<br>- Las repisas que dividen el interior del mueble pueden ser regulables.<br>- Puede tener ruedas que permitan su desplazamiento.<br>- De tener ruedas, estas deben tener seguros que impidan su desplazamiento. | **Gráfico** | 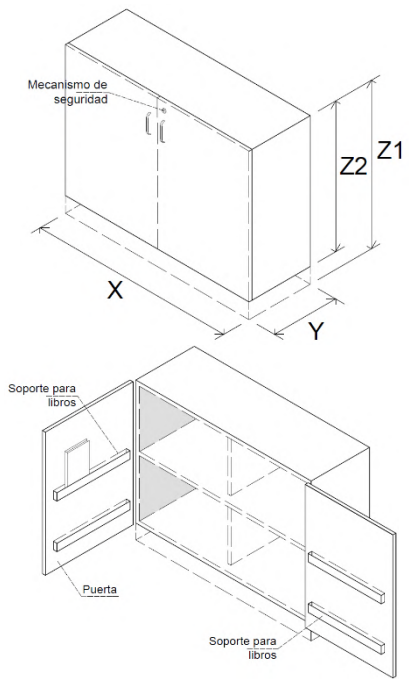 |
| **Usuarios** | Estudiantes | | |
| **Dimensiones (mm)** | X : 900<br>Y : 400<br>Z1: Hasta 1 000<br>Z2: 850 | | |

***Fuente:*** Elaboración propia con base en lo desarrollado en la N.T. Primaria y Secundaria del Minedu.

## 8.4.5. Mueble alto

### a. Mueble alto A1

Mueble que se emplea para el guardado de utensilios de cocina, objetos personales de los adultos o productos de higiene de los estudiantes.

**Cuadro N° 39. Ficha de mueble alto A1**

| Nombre | Mueble alto A1 | | |
|---|---|---|---|
| **Características** | - Tiene puertas.<br>- Tiene como mínimo 2 divisiones en su interior.<br>- Cuenta con un mecanismo de seguridad (llave, candado, entre otros).<br>- Se encuentra adosado a una pared. | **Gráfico** | 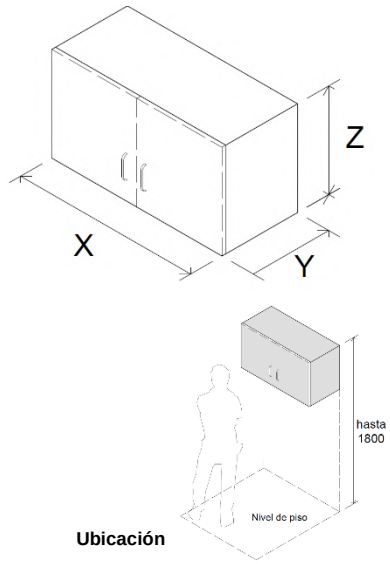 <br>**Ubicación** |
| **Usuarios** | Adultos | | |
| **Dimensiones (mm)** | X: 900<br>Y: 400<br>Z: 500 | | |

***Fuente:*** Elaboración propia con base en lo desarrollado en la N.T. Inicial y N.T. Primaria y Secundaria del Minedu.

Firmado digitalmente por: IKEHARA TSUKAYAMA Luis Enrique FAU 20131370998 soft
Motivo: Doy V° B°
Fecha: 19/08/2020 12:47:08-0500

Firmado digitalmente por: GINOCCHIO QUINTANA Karina Paola FAU 20131370998 soft
Motivo: En señal de conformidad
Fecha: 19/08/2020 17:10:53-0500

### 8.4.6. Muebles bajos

#### a. Muebles bajo A1

Mueble empleado para el guardado de objetos de materiales y recursos educativos de distinta naturaleza, tales como, recursos bibliográficos, textos impresos, cuadernos de trabajo, cuadernillos, entre otros.

**Cuadro N° 40. Ficha de mueble bajo A1**

| Nombre | Mueble bajo A1 | | |
|---|---|---|---|
| **Características** | - Tiene como mínimo 2 divisiones horizontales.<br>- Las repisas que dividen el interior del mueble pueden ser regulables. | **Gráfico** | 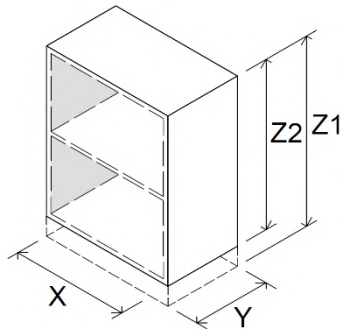 |
| **Usuarios** | Estudiantes | | |
| **Dimensiones (mm)** | X : Entre 600 y 900<br>Y : 400<br>Z1: Hasta 1 000<br>Z2: 850 | | |

***Fuente:*** Elaboración propia con base en lo desarrollado en la N.T. Primaria y Secundaria del Minedu.

#### b. Mueble bajo B1

Mueble con puertas empleado para el guardado de objetos de distinta naturaleza (materiales y recursos educativos, artículos personales, productos de higiene, material fungible, entre otros).

**Cuadro N° 41. Ficha de mueble bajo B1**

| Nombre | Mueble bajo B1 | | |
|---|---|---|---|
| **Características** | - Tiene puertas.<br>- Tiene como mínimo 2 divisiones horizontales en su interior.<br>- Cuenta con un mecanismo de seguridad (llave, candado, entre otros).<br>- Las repisas que dividen el interior del mueble pueden ser regulables. | **Gráfico** | 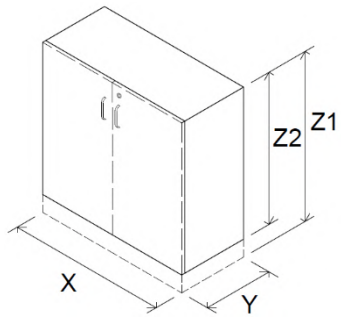 |
| **Usuarios** | Adultos | | |
| **Dimensiones (mm)** | X : Entre 600 y 900<br>Y : 400<br>Z1: Hasta 1 000<br>Z2: 850 | | |

***Fuente:*** Elaboración propia con base en lo desarrollado en la N.T. Inicial y N.T. Primaria y Secundaria del Minedu.

Firmado digitalmente por: IKEHARA TSUKAYAMA Luis Enrique FAU 20131370998 soft
Motivo: Doy V° B°
Fecha: 19/08/2020 12:47:19-0500

Firmado digitalmente por: GINOCCHIO QUINTANA Karina Paola FAU 20131370998 soft
Motivo: En señal de conformidad
Fecha: 19/08/2020 17:11:19-0500

## c. Mueble bajo C1

Mueble que se emplean para el guardado y exposición de maquetas de los estudiantes.

**Cuadro N° 42. Ficha de mueble bajo C1**

| Nombre | Mueble bajo C1 | | |
|---|---|---|---|
| **Características** | El mueble puede tener distintas configuraciones a partir de los espacios mínimos de guardado establecidos. | **Gráfico** | 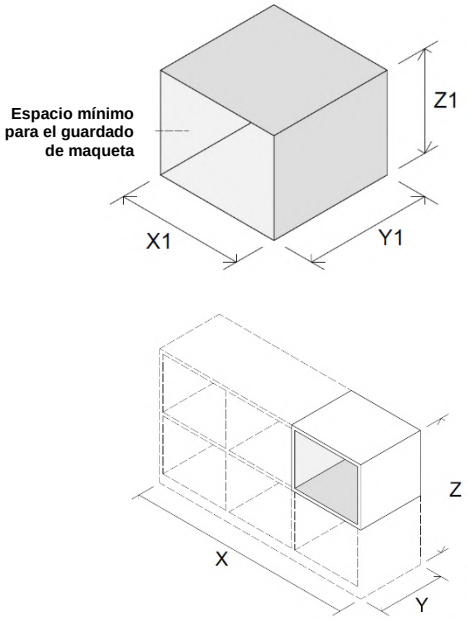 **Nota:** Referencia sobre la posible configuración del mueble para el guardado y/o exhibición de maquetas. |
| **Usuarios** | Estudiantes | | |
| **Dimensiones (mm)** | X1: 500 mínimo<br>Y1: 500 mínimo<br>Z1: 400 mínimo<br><br>X : Variable<br>Y : 600<br>Z : Hasta 1 000 | | |

***Fuente:*** Elaboración propia con base en lo desarrollado en la N.T. Primaria y Secundaria del Minedu.

## d. Mueble bajo D1

Mueble que se emplea para el guardado de cartulinas de los estudiantes.

**Cuadro N° 43. Ficha de mueble bajo D1**

| Nombre | Mueble bajo D1 | | |
|---|---|---|---|
| **Características** | Tiene como mínimo 9 divisiones horizontales. | **Gráfico** | 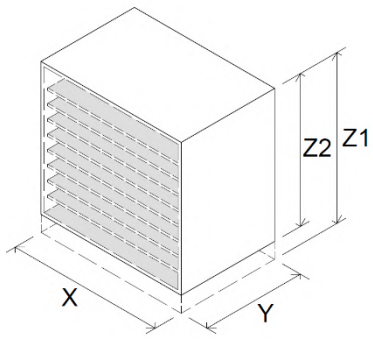 |
| **Usuarios** | Estudiantes | | |
| **Dimensiones (mm)** | X : 900<br>Y : 600<br>Z1: Hasta 1 000<br>Z2: 850 | | |

***Fuente:*** Elaboración propia con base en lo desarrollado en la N.T. Primaria y Secundaria del Minedu.



Firmado digitalmente por: IKEHARA TSUKAYAMA Luis Enrique FAU 20131370998 soft
Motivo: Doy V° B°
Fecha: 19/08/2020 12:47:31-0500

FIRMA DIGITAL
Firmado digitalmente por: GINOCCHIO QUINTANA Karina Paola FAU 20131370998 soft
Motivo: En señal de conformidad
Fecha: 19/08/2020 17:11:44-0500

Firmado digitalmente por: GINOCCHIO QUINTANA Karina Paola FAU 20131370998 soft
Motivo: En señal de conformidad
Fecha: 19/08/2020 18:18:52-0500

**e. Mueble bajo E1**

Mueble que se emplea para el guardado de zapatos de los estudiantes y adultos.

**Cuadro N° 44. Ficha de mueble bajo E1**

| Nombre | Mueble bajo E1 | | |
|---|---|---|---|
| **Características** | - Tiene 3 divisiones horizontales.<br>- Permite el guardado de exhibición de 15 pares de zapatos para niños/as. | **Gráfico** | 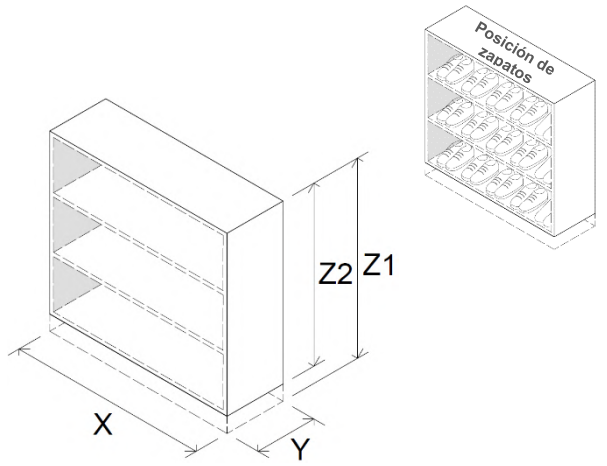 |
| **Usuarios** | Estudiantes | | |
| **Dimensiones (mm)** | X : 900<br>Y : 300<br>Z1: Hasta 1 000<br>Z2: 850 | | |

***Fuente:*** Elaboración propia con base en lo desarrollado en la N.T. Inicial del Minedu.

## 8.5. Muebles de apoyo

**a.** Las dimensiones generales a considerar para el diseño de los muebles de apoyo son:

**Cuadro N° 45. Dimensiones generales muebles de apoyo**

| Dimensiones | |
|---|---|
| **X** | Ancho |
| **Y** | Profundidad |
| **Z** | Altura |

***Fuente:*** Elaboración propia.

**b.** Los muebles de apoyo definidos en el presente documento normativo, son los que se desarrollan en el cuadro siguiente:

**Cuadro N° 46. Muebles de apoyo**

| Mobiliario educativo |
|---|
| **Baranda** |
| Baranda A1 |
| **Cambiador** |
| Cambiador A1 |
| **Cuna** |
| Cuna A1 |
| Cuna A2 |
| **Pizarras** |
| Pizarra A1 |
| Pizarra B1 |
| **Reposo de pies** |
| Reposo de pies A1 |

***Fuente:*** Elaboración propia.

Firmado digitalmente por: IKEHARA TSUKAYAMA Luis Enrique FAU 20131370998 soft
Motivo: Doy V° B°
Fecha: 19/08/2020 12:47:41-0500

Firmado digitalmente por: GINOCCHIO QUINTANA Karina Paola FAU 20131370998 soft
Motivo: En señal de conformidad
Fecha: 19/08/2020 17:12:11-0500

### 8.5.1. Baranda

#### a. Baranda A1

Es un elemento móvil que se emplea para dividir espacios de formas diversas al interior de un ambiente.

**Cuadro N° 47. Ficha de la baranda A1**

| Nombre | Baranda A1 | | |
|---|---|---|---|
| **Características** | - La distancia entre los barrotes debe estar entre 45 y 65 mm para impedir que el estudiante pase su cabeza entre ellos.<br>- Los barrotes deben tener un grosor que permita que los estudiantes los cojan con sus manos cómodamente.<br>- Debe mantenerse en pie por sí misma. | **Gráfico** | 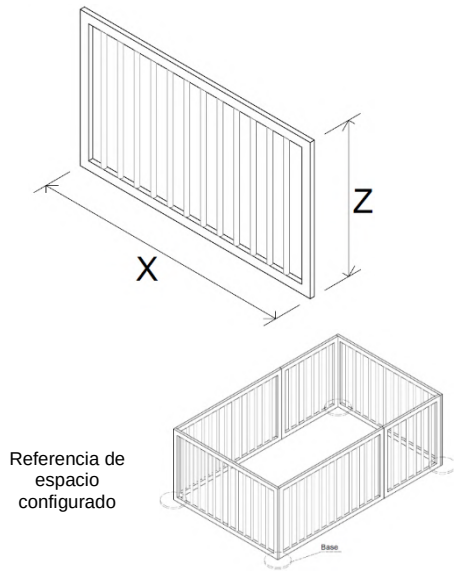 |
| **Dimensiones (mm)** | X: Variable<br>Z: 750 | | |

***Fuente:*** Elaboración propia con base en lo desarrollado en la N.T. Inicial del Minedu.

### 8.5.2. Cambiador

#### a. Cambiador A1

Es un mueble que se emplea para el cambiado de pañales de los estudiantes.

**Cuadro N° 48. Ficha del cambiador A1**

| Nombre | Cambiador A1 | | |
|---|---|---|---|
| **Características** | - Debe tener una baranda que garantice la seguridad del estudiante.<br>- Puede incluir espacio para el guardado de implementos en la parte baja. | **Gráfico** | 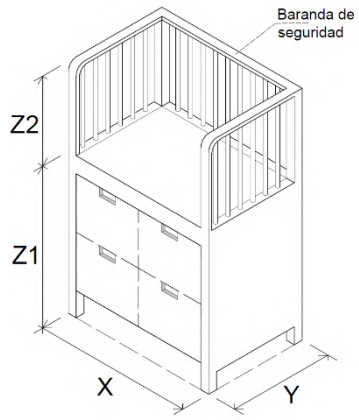 |
| **Dimensiones (mm)** | X : 900<br>Y : 600<br>Z1: 900<br>Z2: 500 | | |

***Fuente:*** Elaboración propia con base en lo desarrollado en la N.T. Inicial del Minedu.

Firmado digitalmente por: IKEHARA TSUKAYAMA Luis Enrique FAU 20131370998 soft
Motivo: Doy V° B°
Fecha: 19/08/2020 12:47:53-0500

Firmado digitalmente por: GINOCCHIO QUINTANA Karina Paola FAU 20131370998 soft
Motivo: En señal de conformidad
Fecha: 19/08/2020 17:29:19-0500

### 8.5.3. Cuna

#### a. Cuna A1 y A2

Muebles que se emplean para el descanso de los estudiantes.

**Cuadro N° 49. Ficha de la cuna A1 y A2**

| Nombre | Cuna A1 | | |
|---|---|---|---|
| **Características** | - Para estudiantes menores de 12 meses de edad.<br>- Debe tener barandas.<br>- Uno de sus lados debe permitir ser removido por un adulto.<br>- La distancia entre los barrotes debe ser de 45 hasta 65 mm para impedir que el estudiante pase su cabeza entre ellos.<br>- Los barrotes deben tener un grosor que permita que los estudiantes los cojan con sus manos cómodamente. | **Gráfico** | 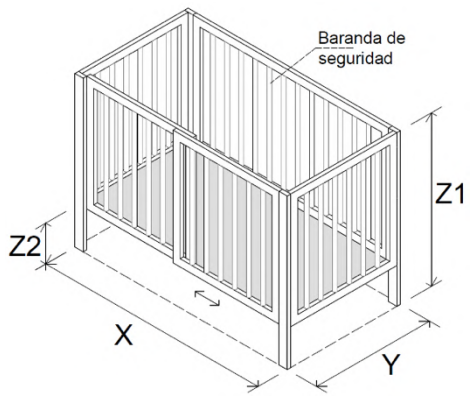 |
| **Dimensiones (mm)** | X : 1 200<br>Y : 650<br>Z1: 900<br>Z2: Entre 200 y 300 | | |
| **Nombre** | **Cuna A2** | | |
| **Características** | - Para estudiantes de 12 a 36 meses de edad.<br>- Debe tener barandas bajas.<br>- Uno de sus lados debe permitir el ingreso y salida de manera autónoma del estudiante.<br>- De tener barrotes, la distancia entre estos debe ser de 45 hasta 65 mm para impedir que el estudiante pase su cabeza entre ellos. | **Gráfico** | 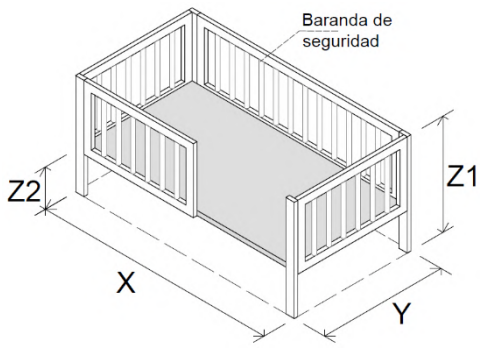 |
| **Dimensiones (mm)** | X : 1 200<br>Y : 650<br>Z1: 500<br>Z2: Hasta 200 | | |

***Fuente:*** Elaboración propia con base en lo desarrollado en la N.T. Inicial del Minedu.

### 8.5.4. Pizarras

#### a. Pizarra A1

Mueble que se emplea para escribir y dibujar sobre él. Es fija y se encuentra adosada a una pared.

Firmado digitalmente por: IKEHARA TSUKAYAMA Luis Enrique FAU 20131370998 soft
Motivo: Doy V° B°
Fecha: 19/08/2020 12:48:06-0500

Firmado digitalmente por: GINOCCHIO QUINTANA Karina Paola FAU 20131370998 soft
Motivo: En señal de conformidad
Fecha: 19/08/2020 17:35:22-0500

**Cuadro N° 50. Ficha de la pizarra A1**

| Nombre | Pizarra A1 | | |
|---|---|---|---|
| **Características** | Tiene un elemento para el soporte de borrador, plumones u otros. | **Gráfico** | 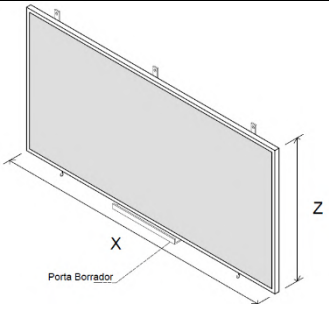 |
| **Dimensiones (mm)** | X: Entre 2 400 y 4 200<br>Z: 1 200 | | |

***Fuente:*** Elaboración propia con base en lo desarrollado en la N.T. Inicial y en la N.T. Primaria y Secundaria del Minedu.

### b. Pizarra B1

Es un mueble móvil que se emplean para escribir y dibujar sobre él.

**Cuadro N° 51. Ficha de la pizarra B1**

| Nombre | Pizarra B1 | | |
|---|---|---|---|
| **Características** | - Tiene un elemento para el soporte de borrador, plumones u otros.<br>- Tiene ruedas que permiten su desplazamiento.<br>- Las ruedas tienen seguros que impiden su rotación. | **Gráfico** | 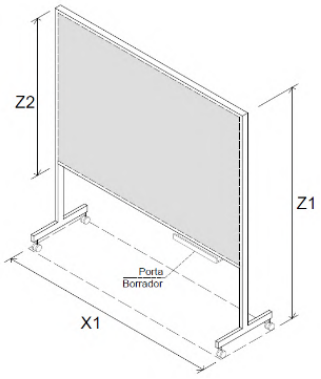 |
| **Dimensiones (mm)** | X1: Hasta 2 100<br>Z1: Hasta 2 100<br>Z2: 1 200 | | |

***Fuente:*** Elaboración propia con base en lo desarrollado en la N.T. Inicial y en la N.T. Primaria y Secundaria del Minedu.

## 8.5.5. Reposo de pies

### a. Reposo de pies A1

Es un mueble que se emplea para apoyar los pies. Se usa en complemento a la silla B2 desarrollada en el Cuadro N° 8 y a la mesa C1 del Cuadro N° 18.

**Cuadro N° 52. Ficha de reposo de pies A1**

| Nombre | Reposo de pies A1 | | |
|---|---|---|---|
| **Características** | Puede ser regulable en altura. | **Gráfico** | 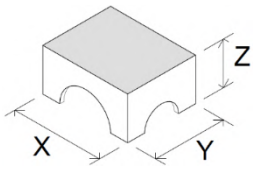 |
| **Dimensiones (mm)** | X: 400<br>Y: 350<br>Z: Variable | | |

***Fuente:*** Elaboración propia con base en lo desarrollado en la N.T. Inicial del Minedu y a la información remitida mediante informe por la DIGEBR del Minedu.

Firmado digitalmente por: IKEHARA TSUKAYAMA Luis Enrique FAU 20131370998 soft
Motivo: Doy V° B°
Fecha: 19/08/2020 12:48:17-0500

Firmado digitalmente por: GINOCCHIO QUINTANA Karina Paola FAU 20131370998 soft
Motivo: En señal de conformidad
Fecha: 19/08/2020 17:35:46-0500

## TÍTULO IV. MOBILIARIO EDUCATIVO POR AMBIENTE

### Artículo 9.- Tipos de mobiliario educativo por ambiente

**a.** Para las IIEE públicas, los tipos de muebles por ambiente se establecen en el Cuadro N° 53.

**b.** Para las IIEE privadas, los tipos de muebles por ambiente son determinados considerando el número de usuarios y las actividades de acuerdo con sus requerimientos pedagógicos.

**c.** Los ambientes de las IIEE púbicas pueden incluir otros muebles no establecidos en el Cuadro N° 53, siempre que se asegure la realización de las actividades educativas en condiciones de seguridad, habitabilidad, confort y ergonomía.

**Cuadro N° 53. Tipos de mobiliario educativo por ambiente**

| Nivel educativo | Ambiente (1) | Mobiliario educativo (4) | |
|---|---|---|---|
| | | Clasificación | Nombre |
| INICIAL CICLO I | Aula | Silla | Silla A1 |
| | | | Silla B1 |
| | | | Silla B2 |
| | | Mesa | Mesa A1 |
| | | | Mesa B1 (3) |
| | | | Mesa C1 |
| | | Escritorio | Escritorio con cajonera A1 (3) |
| | | Mueble para guardado y/o exhibición | Mueble alto A1 |
| | | | Mueble bajo A1 |
| | | | Mueble bajo B1 |
| | | Mueble de apoyo | Baranda A1 |
| | | | Cambiador A1 |
| | | | Cuna A1 (5) / Cuna A2 (6) |
| | | | Reposo de pies A1 |
| | SUM | Silla | Silla B1 |
| | | Escritorio | Escritorio para computadora B2 |
| INICIAL CICLO II | Aula | Silla | Silla A2 |
| | | | Silla B1 |
| | | Mesa | Mesa A2 |
| | | | Mesa B1 (3) |
| | | Escritorio | Escritorio con cajonera A1 (3) |
| | | Mueble para guardado y/o exhibición | Exhibidor de libros A1 |
| | | | Mueble alto A1 |
| | | | Mueble bajo A1 |
| | | Mueble de apoyo | Pizarra A1 |
| | Sala de psicomotricidad | Silla | Silla B1 |
| | | Mueble para guardado y/o exhibición | Mueble alto A1 |
| | | | Mueble bajo E1 |
| | | Mueble de apoyo | Pizarra A1 |
| | SUM | Silla | Silla A2 |
| | | | Silla B1 |
| | | Escritorio | Escritorio para computadora B2 |
| | | Mueble de apoyo | Pizarra A1 |

Firmado digitalmente por: IKEHARA TSUKAYAMA Luis Enrique FAU 20131370998 soft
Motivo: Doy V° B°
Fecha: 19/08/2020 12:48:28-0500

Firmado digitalmente por: GINOCCHIO QUINTANA Karina Paola FAU 20131370998 soft
Motivo: En señal de conformidad
Fecha: 19/08/2020 17:36:12-0500

| | | | | | |
|---|---|---|---|---|---|
| PRIMARIA | Aula | 1er y 2do grado | Silla | Silla A3 | |
| | | | Mesa | Mesa A3 | |
| | | 3er y 4to grado | Silla | Silla A4 | |
| | | | Mesa | Mesa A4 | |
| | | 5to y 6to grado | Silla | Silla A5 | |
| | | | Mesa | Mesa A5 | |
| | | Todos los grados | Silla | Silla B1 | |
| | | | Mesa | Mesa B1 (7) | |
| | | | Escritorio | Escritorio con cajonera A1 (7) | |
| | | | Mueble para guardado y/o exhibición | Armario A1 | |
| | | | | Casilleros A2 | |
| | | | | Exhibidor de libros C1 | |
| | | | | Mueble alto A1 | |
| | | | | Mueble bajo A1 | |
| | | | Mueble de apoyo | Pizarra A1 | |
| | Biblioteca | | Silla | Silla A3 | Silla D1 (2) |
| | | | | Silla A4 | |
| | | | | Silla A5 | |
| | | | | Silla B1 | |
| | | | | Sillón C1 | |
| | | | Mesa | Mesa A9 | |
| | | | | Mesa C2 | |
| | | | | Mesa D4 | |
| | | | Escritorio | Escritorio con cajonera A1 | |
| | | | | Escritorio para computadora B1 | |
| | | | Mueble para guardado y/o exhibición | Armario A1 | |
| | | | | Estante A1 | |
| | | | | Estante B1 | |
| | AIP | | Silla | Silla B1 | |
| | | | | Silla A3 | Silla D1 (2) |
| | | | | Silla A4 | |
| | | | | Silla A5 | |
| | | | Mesa | Mesa D6 | |
| | | | Escritorio | Escritorio con cajonera A1 | |
| | | | Mueble para guardado y/o exhibición | Armario A1 | |
| | | | Mueble de apoyo | Pizarra A1 | |
| | SUM | | Silla | Silla B1 | |
| | | | Mesa | Mesa C3 | |
| | | | Escritorio | Escritorio para computadora B2 | |
| \|PRIMARIA (Servicio Educativo Multigrado Rural) | Aula | | Silla | Silla A3 | Silla D1 (2) |
| | | | | Silla A4 | |
| | | | | Silla A5 | |
| | | | | Silla B1 | |
| | | | Mesa | Mesa B1 (7) | |
| | | | | Mesa D1 | |
| | | | Escritorio | Escritorio con cajonera A1 (7) | |
| | | | Mueble para guardado y/o exhibición | Armario A1 | |
| | | | | Exhibidor de libros B1 | |
| | | | | Mueble alto A1 | |
| | | | | Mueble bajo A1 | |
| | | | | Mueble bajo C1 | |
| | | | | Mueble bajo D1 | |
| | | | Mueble de apoyo | Pizarra B1 | |

Firmado digitalmente por: IKEHARA TSUKAYAMA Luis Enrique FAU 20131370998 soft
Motivo: Doy V° B°
Fecha: 19/08/2020 12:48:40-0500

Firmado digitalmente por: GINOCCHIO QUINTANA Karina Paola FAU 20131370998 soft
Motivo: En señal de conformidad
Fecha: 19/08/2020 17:36:34-0500

| | | | | | |
|---|---|---|---|---|---|
| | Biblioteca | | Silla | Silla B1 | |
| | | | | Silla A3 | Silla D1 (2) |
| | | | | Silla A4 | |
| | | | | Silla A5 | |
| | | | Mesa | Mesa A9 | |
| | | | | Mesa C2 | |
| | | | | Mesa D4 | |
| | | | Escritorio | Escritorio con cajonera A1 | |
| | | | | Escritorio para computadora B1 | |
| | | | Mueble para guardado y/o exhibición | Armario A1 | |
| | | | | Estante A1 | |
| | | | | Estante B1 | |
| | SUM | | Silla | Silla B1 | |
| | | | Mesa | Mesa B1 | |
| | | | | Mesa C3 | |
| SECUNDARIA (2) (4) | Aula | 1er y 2do grado | Silla | Silla A6 | |
| | | | Mesa | Mesa A6 | |
| | | 3er y 4to grado | Silla | Silla A7 | |
| | | | Mesa | Mesa A7 | |
| | | 5to grado | Silla | Silla A8 | |
| | | | Mesa | Mesa A8 | |
| | | Todos los grados | Silla | Silla B1 | |
| | | | Mesa | Mesa B1 (7) | |
| | | | Escritorio | Escritorio con cajonera A1 (7) | |
| | | | Mueble para guardado y/o exhibición | Armario A1 | |
| | | | | Casillero A2 | |
| | | | | Exhibidor de libros C1 | |
| | | | | Mueble alto A1 | |
| | | | | Mueble bajo A1 | |
| | | | Mueble de apoyo | Pizarra A1 | |
| | Biblioteca | | Silla | Silla B1 | |
| | | | | Sillón C1 | |
| | | | | Silla A6 | Silla D2 (2) |
| | | | | Silla A7 | |
| | | | | Silla A8 | |
| | | | Mesa | Mesa A10 | |
| | | | | Mesa C2 | |
| | | | | Mesa D5 | |
| | | | Escritorio | Escritorio con cajonera A1 | |
| | | | | Escritorio para computadora B2 | |
| | | | Mueble para guardado y/o exhibición | Armario A1 | |
| | | | | Estante A2 | |
| | | | | Estante B2 | |
| | AIP | | Silla | Silla B1 | |
| | | | | Silla A6 | Silla D2 (2) |
| | | | | Silla A7 | |
| | | | Silla | Silla A8 | |
| | | | Mesa | Mesa D7 | |
| | | | Escritorio | Escritorio con cajonera A1 | |
| | | | Mueble para guardado y/o exhibición | Armario A1 | |
| | | | Mueble de apoyo | Pizarra A1 | |

Firmado digitalmente por: IKEHARA TSUKAYAMA Luis Enrique FAU 20131370998 soft
Motivo: Doy V° B°
Fecha: 19/08/2020 12:48:53-0500

Firmado digitalmente por: GINOCCHIO QUINTANA Karina Paola FAU 20131370998 soft
Motivo: En señal de conformidad
Fecha: 19/08/2020 17:36:56-0500

| | | | | | |
|---|---|---|---|---|---|
| | SUM | | Silla | Silla B1 | |
| | | | Mesa | Mesa C3 | |
| | | | Escritorio | Escritorio para computadora B2 | |
| SECUNDARIA (MSE EAD) | Aula | 3er y 4to grado | Silla | Silla A7 | |
| | | | Mesa | Mesa A7 | |
| | | 5to grado | Silla | Silla A8 | |
| | | | Mesa | Mesa A8 | |
| | | Todos los grados | Silla | Silla B1 | |
| | | | Mesa | Mesa B1 (7) | |
| | | | Escritorio | Escritorio con cajonera A1 (7) | |
| | | | Mueble para guardado y/o exhibición | Armario A1 | |
| | | | | Casillero A2 | |
| | | | | Mueble alto A1 | |
| | | | | Mueble bajo A1 | |
| | | | Mueble de apoyo | Pizarra A1 | |
| | | | | Pizarra B1 | |
| | Biblioteca | | Silla | Silla A7 | |
| | | | | Silla A8 | |
| | | | | Silla B1 | |
| | | | | Sillón C1 | |
| | | | Mesa | Mesa A10 | |
| | | | | Mesa C2 | |
| | | | | Mesa D5 | |
| | | | Escritorio | Escritorio con cajonera A1 | |
| | | | | Escritorio para computadora B2 | |
| | | | Mueble para guardado y/o exhibición | Armario A1 | |
| | | | | Estante A2 | |
| | | | | Estante B2 | |
| | AIP | | Silla | Silla B1 | |
| | | | | Silla A7 | Silla D2 (2) |
| | | | | Silla A8 | |
| | | | Mesa | Mesa A7 | Mesa D2 (2) |
| | | | | Mesa A8 | |
| | | | Escritorio | Escritorio con cajonera A1 | |
| | | | Mueble para guardado y/o exhibición | Armario A1 | |
| | | | Mueble de apoyo | Pizarra A1 | |
| | SUM | | Sillas | Silla A8 | |
| | | | | Silla B1 | |
| | | | | Sillón C1 | |
| | | | Mesa | Mesa C3 | |
| | | | Mueble para guardado y/o exhibición | Mueble bajo A1 | |

***Fuente:*** Elaboración propia con base en lo desarrollado en la N.T. Inicial y la N.T. Primaria y Secundaria.

**Notas:**

(1) Para la realización de actividades educativas con personas que hacen uso de sillas de ruedas, en las cuales se requiera de una mesa, se debe implementar la "Mesa E1".

(2) Para IIEE que atiendan a estudiantes de grados y niveles educativos diferentes en un mismo ambiente, se puede considerar que estos ambientes sean dotados de sillas (D1 y D2) y/o mesas (D1, D2, D3, D4, D5, D6, D7 y D8) regulables en altura, según corresponda.

(3) De requerirse, las aulas de los programas educativos o las IIEE unidocentes y polidocentes incompletas pueden estar dotadas de "Mesa B1" o "Escritorios con cajoneras A1".

(4) El mobiliario educativo desarrollado para el nivel secundaria es aplicable al MSE JEC, MSE SA y MSE SRE.

(5) Mueble implementado para el uso de estudiantes menores de 12 meses de edad.

(6) Mueble implementado para el uso de estudiantes de 12 a 36 meses de edad.

(7) En este caso, se debe optar por implementar de Mesa B1 o Escritorio con cajonera A1.

Firmado digitalmente por: IKEHARA TSUKAYAMA Luis Enrique FAU 20131370998 soft
Motivo: Doy V° B°
Fecha: 19/08/2020 12:49:13-0500

Firmado digitalmente por: GINOCCHIO QUINTANA Karina Paola FAU 20131370998 soft
Motivo: En señal de conformidad
Fecha: 19/08/2020 17:37:17-0500

## TÍTULO V. RESPONSABILIDADES

### Artículo 10.- Responsabilidades de la DINOR

**a.** Difundir la presente Norma Técnica a las Direcciones y Programas del Ministerio de Educación involucrados en el proceso de diseño, fabricación, dotación y reposición del mobiliario educativo, así como en la gestión para la provisión de este en las instituciones educativas.

**b.** Efectuar el seguimiento y evaluación de la aplicación y difusión de la presente Norma Técnica.

**c.** Brindar asesoramiento sobre la aplicación de la presente Norma Técnica, mediante la atención a consultas y/o emisión de pronunciamientos respecto de la interpretación y/o aplicación de las disposiciones contenidas en la misma.

### Artículo 11.- Responsabilidades de la UPI

Aplicar la presente Norma Técnica en la elaboración e implementación de instrumentos metodológicos, herramientas y procedimientos para priorizar, dinamizar, formular y monitorear las inversiones relacionadas al mobiliario educativo. De esta manera, se contribuye a que las Unidades Formuladoras y Ejecutoras de los tres niveles de Gobierno (Nacional, Regional y Local) mejoren su desempeño y eficiencia tanto en la formulación y evaluación de proyectos de inversión o aprobación de Inversiones de Optimización, Ampliación Marginal, Reposición y Rehabilitación (IOARR) así como en su ejecución.

### Artículo 12.- Responsabilidades de la DIGEBR

Aplicar la presente Norma Técnica en la formulación de propuestas de documentos normativos de la Educación Básica Regular, así como al supervisar la definición, diseño y utilización de los recursos educativo-pedagógicos para la Educación Básica Regular en beneficio de sus estudiantes.

### Artículo 13.- Responsabilidades de la DIGEIBIRA

Aplicar la presente Norma Técnica en la formulación de propuestas de documentos normativos de la Educación Básica Alternativa, Intercultural Bilingüe y de Servicios Educativos en el Ámbito Rural, así como al supervisar la definición, diseño y utilización de los recursos educativo-pedagógicos para la Educación Básica Regular en beneficio de sus estudiantes.

### Artículo 14.- Responsabilidades de la DIGESE

Aplicar la presente Norma Técnica en la formulación de propuestas de documentos normativos de los Servicios Educativos Especializados, así como al supervisar la definición, diseño y utilización de los recursos educativo-pedagógicos para la Educación Básica Regular en beneficio de sus estudiantes.

Firmado digitalmente por: IKEHARA TSUKAYAMA Luis Enrique FAU 20131370998 soft
Motivo: Doy V° B°
Fecha: 19/08/2020 12:49:25-0500

Firmado digitalmente por: GINOCCHIO QUINTANA Karina Paola FAU 20131370998 soft
Motivo: En señal de conformidad
Fecha: 19/08/2020 17:37:50-0500

**Artículo 15.- Responsabilidades de la DIGEDD**

Aplicar la presente Norma Técnica en la formulación de propuestas de documentos normativos de la Educación Básica Regular, así como al supervisar el bienestar docente para asegurar la calidad de la educación dentro de sus competencias.

**Artículo 16.- Responsabilidades del PRONIED**

Aplicar la presente Norma Técnica en los procesos de diseño, fabricación, dotación y reposición del mobiliario educativo que se encuentren a su cargo, conforme a las funciones asignadas en su Manual de Operaciones u otros documentos de gestión, de corresponder.

**Artículo 17.- Responsabilidades de la DRE**

Implementar la presente Norma Técnica, de manera eficaz y eficiente en los asuntos de su competencia y en concordancia con las políticas educativas nacionales.

**Artículo 18.- Responsabilidades de la UGEL**

Implementar, dentro de sus competencias, la presente Norma Técnica al regular y supervisar las actividades y servicios que brindan las IIEE, así como al determinar las necesidades de infraestructura y equipamiento.

Firmado digitalmente por: IKEHARA TSUKAYAMA Luis Enrique FAU 20131370998 soft
Motivo: Doy V° B°
Fecha: 19/08/2020 12:49:35-0500

Firmado digitalmente por: GINOCCHIO QUINTANA Karina Paola FAU 20131370998 soft
Motivo: En señal de conformidad
Fecha: 19/08/2020 18:19:17-0500

## DISPOSICIONES COMPLEMENTARIAS

## DISPOSICIONES COMPLEMENTARIAS FINALES

**PRIMERA.-** La prelación normativa para aplicar las disposiciones referidas a infraestructura educativa de los niveles inicial, primaria y secundaria es la siguiente: i) Reglamento Nacional de Edificaciones – RNE, ii) Norma Técnica de Criterios Generales de Diseño para Infraestructura Educativa, iii) Norma Técnica de Criterios de Diseño para Locales Educativos del nivel de Educación Inicial y/o la Norma Técnica de Criterios de Diseño para Locales Educativos de Primaria y Secundaria y/o Norma Técnica Criterios de Diseño para los Colegios de Alto Rendimiento (COAR) y la Norma Técnica de Criterios de Diseño para Mobiliario Educativo de la Educación Básica Regular.

**SEGUNDA. -** En aquellos casos donde se brinda Educación Básica Regular y Educación Básica Alternativa se debe atender a lo señalado en las "Normas para la administración compartida de infraestructura y equipamiento educativo en las Instituciones Educativas Públicas que funcionan en el mismo local escolar", aprobada por Resolución Ministerial N° 0172-2010-ED, así como en otros documentos normativos elaborados por el Sector Educación referidos a este tema.

**TERCERA.-** Por excepción la presente Norma Técnica no es aplicable a las inversiones que se realicen mediante la modalidad de Asociación Pública Privada (APP), bajo el mecanismo de iniciativa privada cofinanciada, cuando estas inversiones se encuentran en la fase de formulación, es decir, cuando en esta fase hayan iniciado el Análisis Técnico de las alternativas de solución a que se refieren los contenidos mínimos del estudio de Preinversión en el marco del Sistema Nacional de Programación Multianual y Gestión de Inversiones. Asimismo, la presente Norma Técnica no es aplicable a las inversiones que se realicen mediante la modalidad de Obras por Impuesto, cuando el proyecto se encuentre en la etapa de elaboración del Expediente Técnico.

**CUARTA.-** La presente Norma Técnica es de aplicación supletoria para atender las necesidades educativas especiales asociadas a discapacidad o condiciones de salud de aquellos estudiantes de la Educación Básica Regular que retomen sus actividades dentro del local educativo de las Instituciones Educativas y que requieran de adaptaciones en el mobiliario, no siendo aplicable dentro de los establecimientos de salud pública; de acuerdo a la normativa que regula el Modelo de Servicio Educativo Hospitalario (SEHO) y el Reglamento de la Ley Nº 29973, Ley General de la Persona con Discapacidad, aprobado con Decreto Supremo Nº 002-2014-MIMP.

**QUINTA. -** La presente Norma Técnica debe ser aplicada ante cualquier contradicción que pueda existir con otros documentos normativos, disposiciones sobre mobiliario educativo u otros emitidos con anterioridad por el Sector Educación.

Firmado digitalmente por: IKEHARA TSUKAYAMA Luis Enrique FAU 20131370998 soft
Motivo: Doy V° B°
Fecha: 19/08/2020 12:49:48-0500

Firmado digitalmente por: GINOCCHIO QUINTANA Karina Paola FAU 20131370998 soft
Motivo: En señal de conformidad
Fecha: 19/08/2020 17:38:13-0500

## DISPOSICIONES COMPLEMENTARIAS TRANSITORIAS

**PRIMERA.-** Para intervenciones en el mobiliario educativo de las IIEE públicas, las cuales se desarrollan en el marco de la normativa del Sistema Nacional de Programación Multianual y Gestión de Inversiones y sus directivas, la presente Norma Técnica, luego de su entrada en vigencia, es aplicable y de obligatorio cumplimiento para los proyectos de inversión (PI) que se encuentren en la Fase de Formulación y Evaluación que no hayan sido declarados viables en el Banco de Inversiones, y, para las Inversiones de Optimización, Ampliación Marginal, Reposición y Rehabilitación (IOARR) que se encuentren en elaboración y cuya aprobación aún no se haya registrado en el Banco de Inversiones.

Asimismo, la presente Norma Técnica es aplicable en la Fase de Ejecución, cuando los proyectos de inversión o Inversiones de Optimización, Ampliación Marginal, Reposición y Rehabilitación (IOARR) se encuentren en elaboración del Documento Equivalente hasta antes del documento que aprueba el mismo, y registrado en el Banco de Inversiones, y/o para aquellos Documentos Equivalentes aprobados que hayan perdido vigencia y requieran su actualización.

**SEGUNDA. -** Las disposiciones contenidas en la presente Norma Técnica son de obligatorio cumplimiento para los procedimientos contemplados en el "Reglamento de las Instituciones Privadas de Educación Básica y Educación Técnico Productiva" y/o la norma que la modifique, sustituya o complemente, cuyas solicitudes se presenten a partir de la entrada en vigencia del presente documento normativo y que contemplen la dotación y/o reposición de mobiliario. En ese sentido, los procedimientos administrativos contemplados en el citado reglamento que, a la fecha de emisión de la presente Norma Técnica, se encuentran en trámite, continúan rigiéndose por las normas de mobiliario educativo bajo las cuales fueron iniciados.

Firmado digitalmente por: IKEHARA TSUKAYAMA Luis Enrique FAU 20131370998 soft
Motivo: Doy V° B°
Fecha: 19/08/2020 12:50:00-0500

Firmado digitalmente por: GINOCCHIO QUINTANA Karina Paola FAU 20131370998 soft
Motivo: En señal de conformidad
Fecha: 19/08/2020 17:38:38-0500