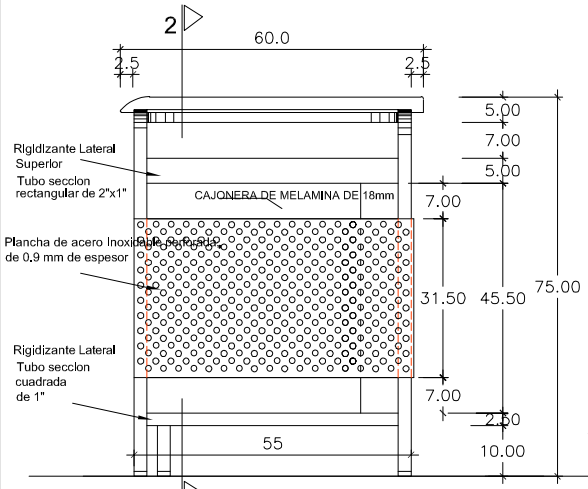

2 ELEVACION LATERAL

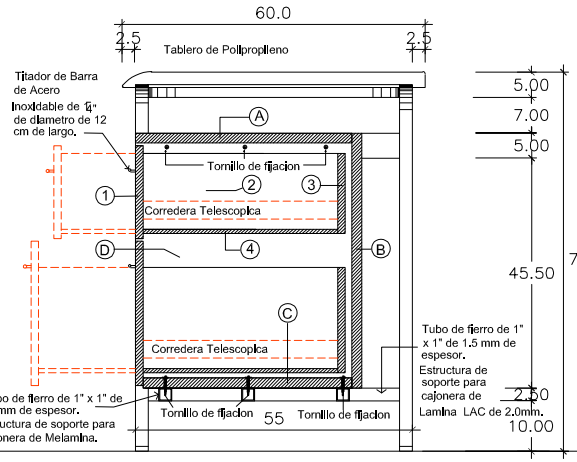

CORTE 1-1

Tornillo de fijacion Autorroscante Pan 10 x 1 1/2" - Para la fijacion del Melamine a las estructura de fierro.

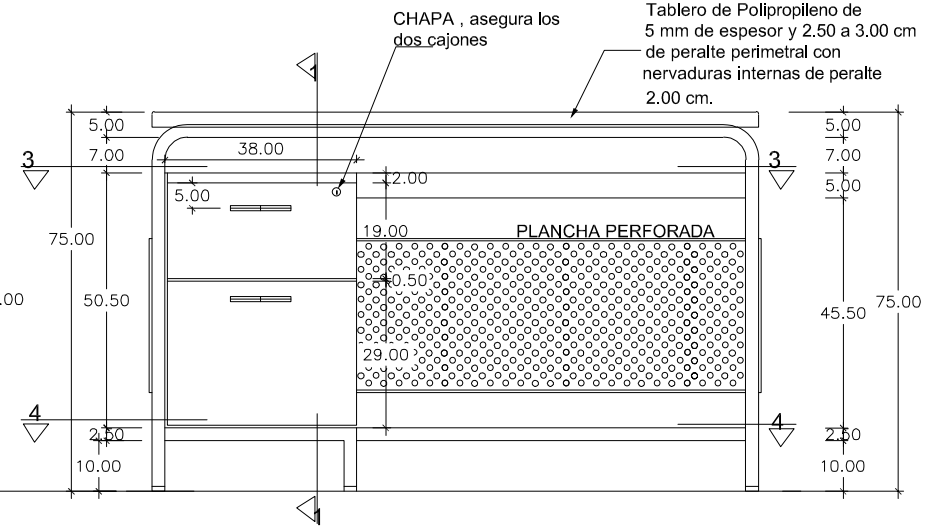

ELEVACION INTERNA

NOTA: TIPO DE CORREDERA: Corredera Telescopica Liviana de 350 mm fijada con tornillos 3.5 x 15 mm. (Ambos cajones)
Autorroscante Pan 10 x 1 1/2"

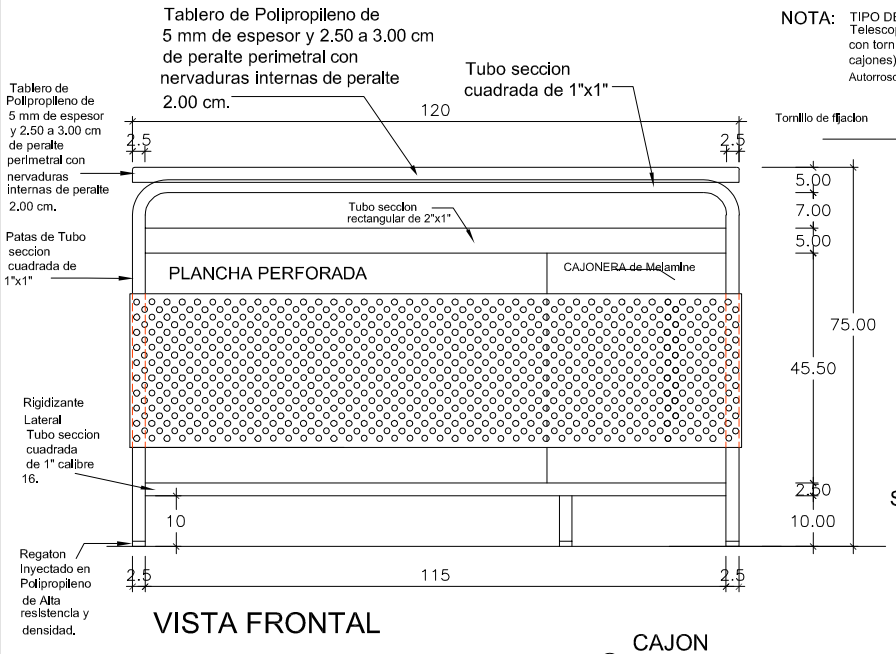

VISTA FRONTAL

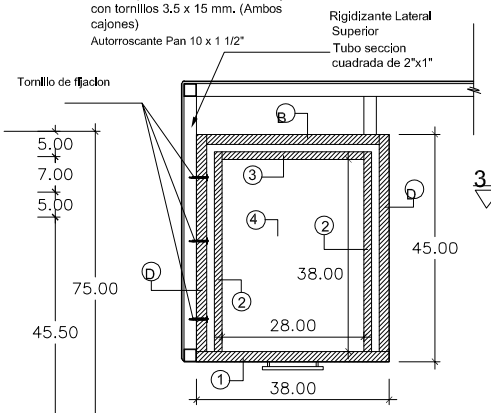

SECCION DE CAJONERA (PLANTA)
FIJACION A RIGIDIZANTE LATERAL SUPERIOR

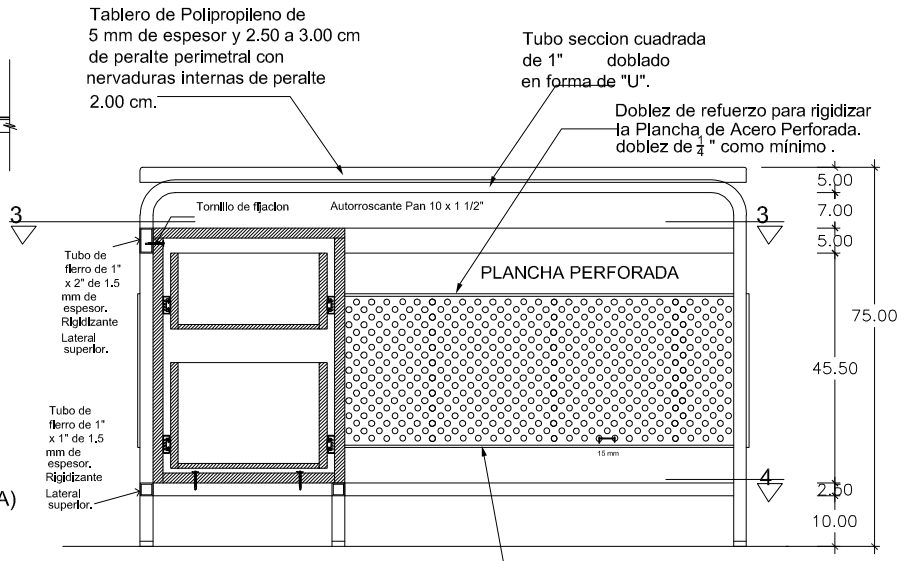

CORTE 2 - 2

NOTA :

Las medidas expresadas se encuentran en centimetros.
Todos los elementos metalicos soldados entre si llevan un cordon continuo de 1" como minimo, salvo aquellos elementos de seccion menor a 1" en los que el cordon sera a lo largo del perimetro, se debera masillar y esmerirar los elementos metalicos, si se requiere.
No dejar espacios vacios entre o en los elementos metalicos.
No se acepta ninguna tolerancia en los calibres de los materiales a utilizar.
El margen de tolerancia sera de +/- 10mm sobre las dimensiones totales del mueble.
Los tubos son de calibre 16 equivalente a 1.5mm de espesor.
Material de los tubos: Acero LAC,
Acabado: Pintura electrostática.

CAJON

1. Tapa Frontal de Cajon : MELAMINA DE 18mm
2. Tapa Lateral de Cajon : MELAMINA DE 15mm
3. Tapa posterior de Cajon: MELAMINA DE 15mm
4. Fondo de cajon: Lamina MELAMINA DE 09mm

MUEBLE

A. Tablero de Mueble: MELAMINA DE 18mm
B. Fondo de Mueble : MELAMINA DE 18mm
C. Base de Mueble: MELAMINA DE 18mm
D. Pared Lateral de Mueble: MELAMINA DE 18mm

PLANCHA PERFORADA

1. Espesor de plancha: 0.9 mm
2. Material: acero inoxidable
3. Perforaciones redondas de 6mm de diámetro y 15mm de separación

GOBIERNO REGIONAL DE APURÍMAC
GERENCIA REGIONAL DE INFRAESTRUCTURA
SUB GERENCIA DE OBRAS

PROYECTO: "MEJORAMIENTO DEL SERVICIO EDUCATIVO DE LA I.E SANTA ROSA EN EL DISTRITO DE ABANCAY,PROVINCIA DE ABANCAY, REGIÓN APURIMAC"

PLANO: PLANO MESAS PARA DOCENTE

FECHA: JUNIO
ESCALA: 1/200
FECHA:

D-11