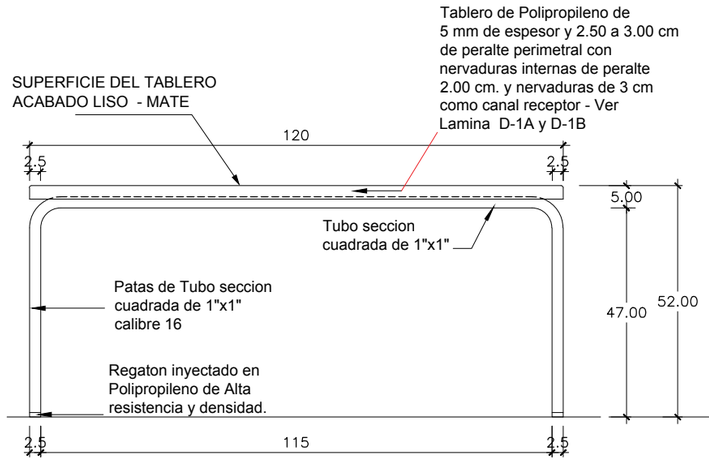

VISTA POSTERIOR

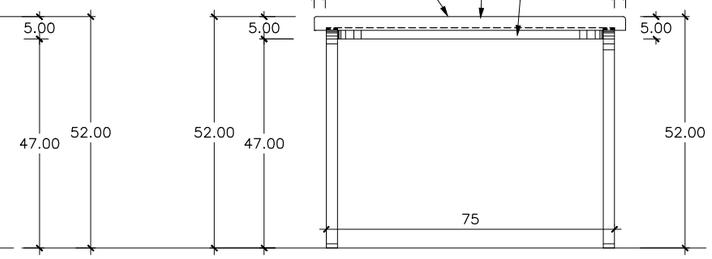

VISTA LATERAL

Esc. : 1/10

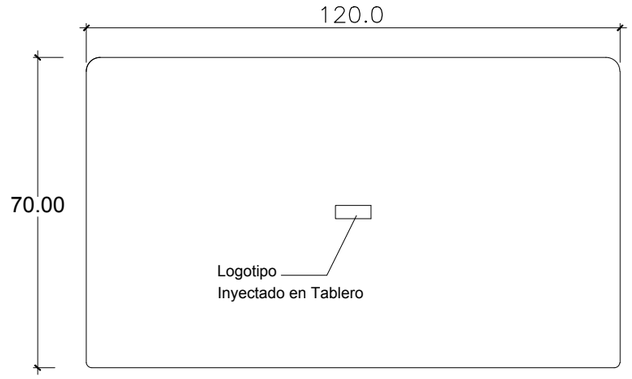

VISTA SUPERIOR DEL TABLERO

Tablero de Polipropileno de 5 mm espesor y 2.50 a 3.00 cm de peralte perimetral con nervaduras por la parte inferior y Nervaduras de refuerzo para la sujecion a la estructura de metal - VER LAMINA DETALLE D-1A y Lamina D-1B

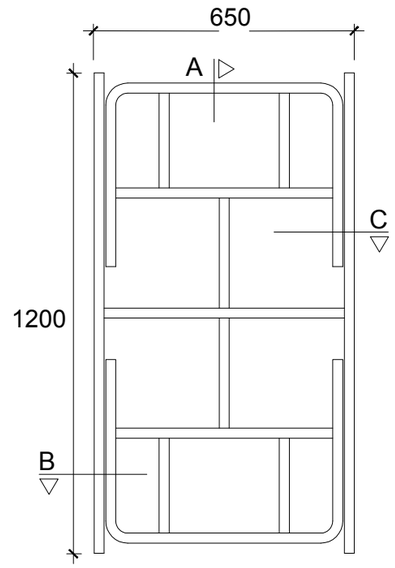

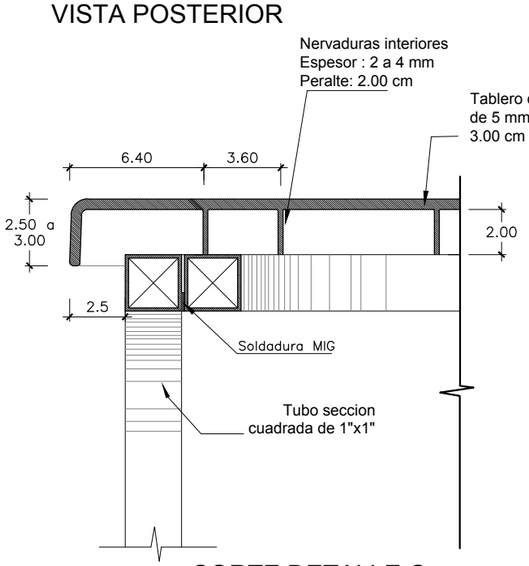

CORTE DETALLE C

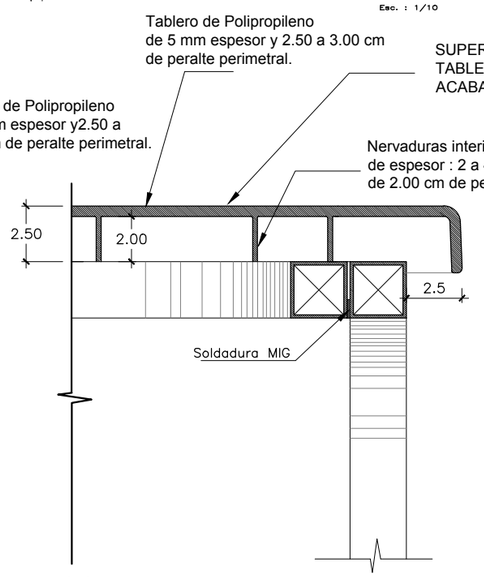

CORTE DETALLE B

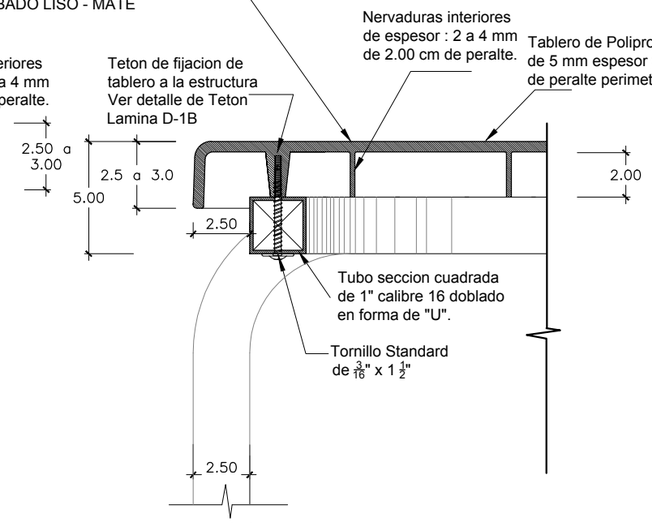

CORTE DETALLE A

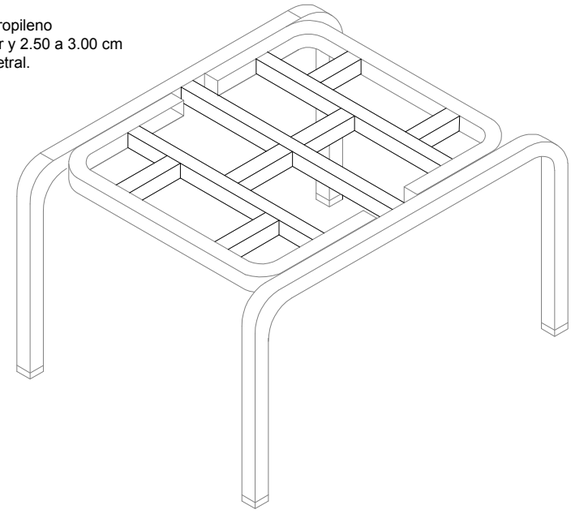

ISOMETRIA REFERENCIAL

NOTA :

Las medidas expresadas se encuentran en centimetros.

Todos los elementos metalicos soldados entre si llevan un cordon continuo de 1" como minimo, salvo aquellos elementos de seccion menor a 1" en los que el cordon sera a lo largo del perimetro, se debera masillar y esmerilar los elementos metalicos, si se requiere.

No dejar espacios vacios entre o en los elementos metalicos.

No se acepta ninguna tolerancia en los calibres de los materiales a utilizar.

El margen de tolerancia sera de +/- 10mm sobre las dimensiones totales del mueble.

Los tubos son de calibre 16 equivalente a 1.5mm de espesor.

Los Detalles del Tablero de Polipropileno, Las nervaduras de Refuerzo, canal receptor, ubicacion de tetones, espesores y otras dimensioenes se especifican en la Lamina de Detalles Lamina D-1A y D-1B.

EL ACABADO DE LA SUPERFICIE DEL TABLERO DE POLIPROPILENO ES LISO - MATE

LAS MEDIDAS DEL TABLERO SUGERIDO DE POLIPROPILENO SON LAS OPTIMAS, PUDIENDO SER VALIDA LA OPCION DE PRESENTAR EL POSTOR UNA MEDIDA MAYOR EN ANCHO HASTA MAXIMO +10 CM (MAXIMO 80 CM DE ANCHO), TENIENDO EN COSIDERACION LOS 05 PUNTOS DESCRITOS EN LA LAMINA D-1A Y QUE LA DISTRIBUCION DE LAS NERVADURAS GUARDE PROPORCION A LA SUGERIDA.

Revision	Revision	Revision	
JEFE DE UGME	COORDINADOR UGME	ESPECIALISTA UGME	ESPECIALISTA DE DISEÑO

PERU | Ministerio de Educación | Viceministerio de Gestión Pedagógica | Programa Nacional de Infraestructura Educativa

PROYECTO: MOBILIARIO ESCOLAR PARA INSTITUCIONES EDUCATIVAS A NIVEL NACIONAL

PRODUCTO: MESA DE POLIPROPILENO PARA NIVEL INICIAL

UGME	MP-I	D-1