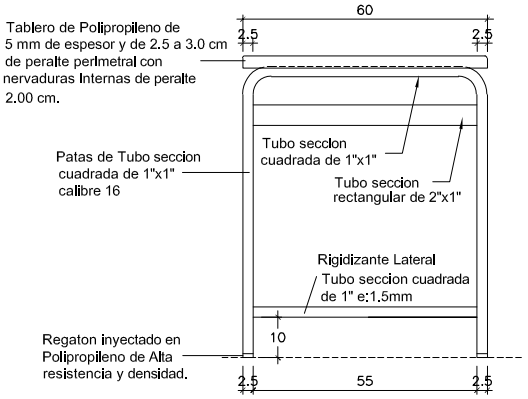

VISTA POSTERIOR

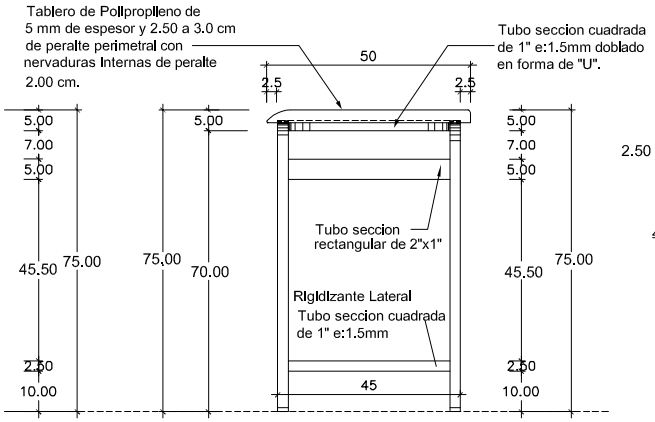

VISTA LATERAL
Esc. : 1/10

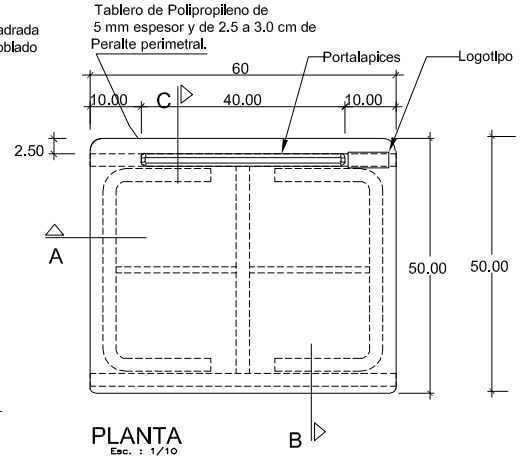

PLANTA
Esc. : 1/10

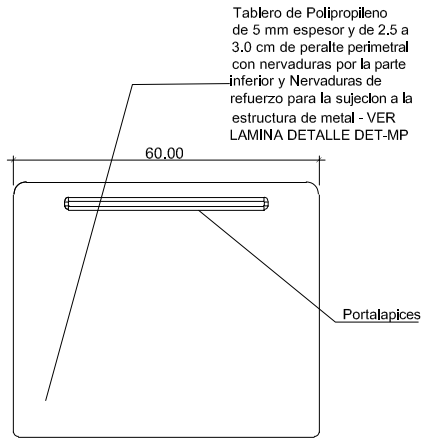

VISTA SUPERIOR DEL TABLERO
Esc. : 1/10

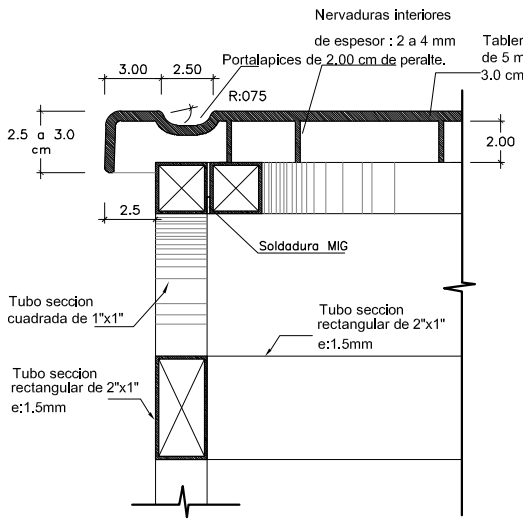

CORTE DETALLE C
ESC. 1/2

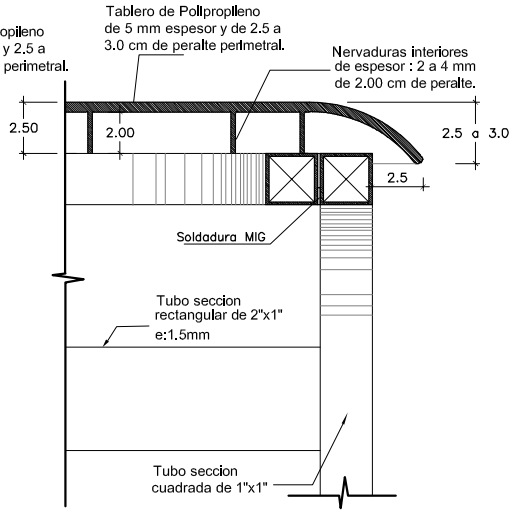

CORTE DETALLE B
ESC. 1/2

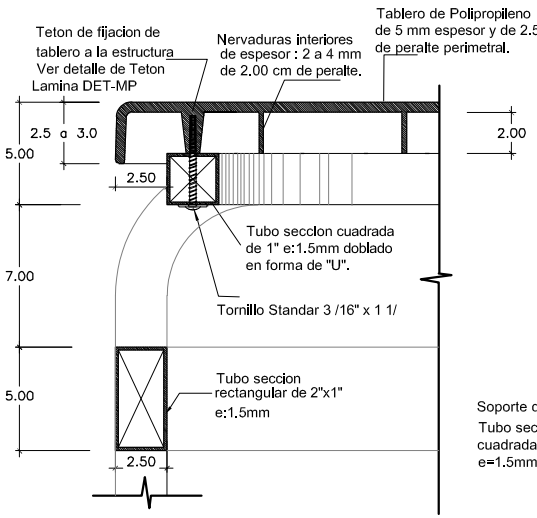

CORTE DETALLE A
ESC. 1/2

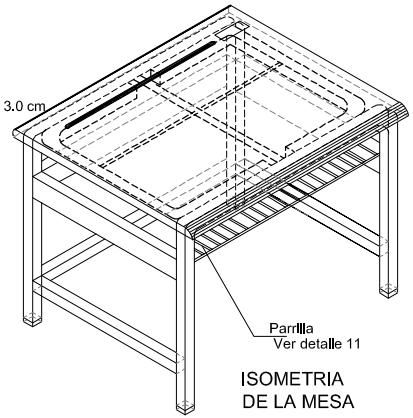

ISOMETRIA DE LA MESA

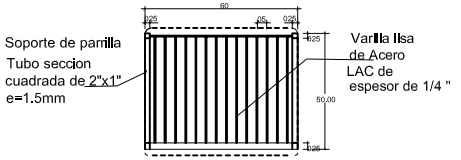

DETALLE 11: PARRILLA

NOTA :
Las medidas expresadas se encuentran en centimetros.
Todos los elementos metalicos soldados entre si llevan un cordon continuo de 1" como minimo, salvo aquellos elementos
No dejar espacios vacios entre o en los elementos metalicos.
metalicos, si se requiere.
El margen de tolerancia sera de +/- 10mm sobre las dimensiones totales del mueble.
No se acepta ninguna tolerancia en los calibres de los materiales a utilizar.
de seccion menor a 1" en los que el cordon sera a lo largo del perimetro, se debera masillar y esmerirar los elementos
Los tubos son de calibre 16 equivalente a 1.5mm de espesor. Material de los tubos: Acero LAC, Acabado: Pintura electrostática.

Revision: JEFE DE UGME	Revision: COORDINADOR UGME	Revision: ESPECIALISTA UGME	ESPECIALISTA DE DISEÑO

GOBIERNO REGIONAL DE APURÍMAC
GERENCIA REGIONAL DE INFRAESTRUCTURA
SUB GERENCIA DE OBRAS

PROYECTO: "MEJORAMIENTO DEL SERVICIO EDUCATIVO DE LA I.E SANTA ROSA EN EL DISTRITO DE ABANCAY,PROVINCIA DE ABANCAY, REGIÓN APURÍMAC"

PLANO: PLANO MESAS NIVEL SECUNDARIA

FECHA: JUNIO
ESCALA: INDICADA
D-08
A8