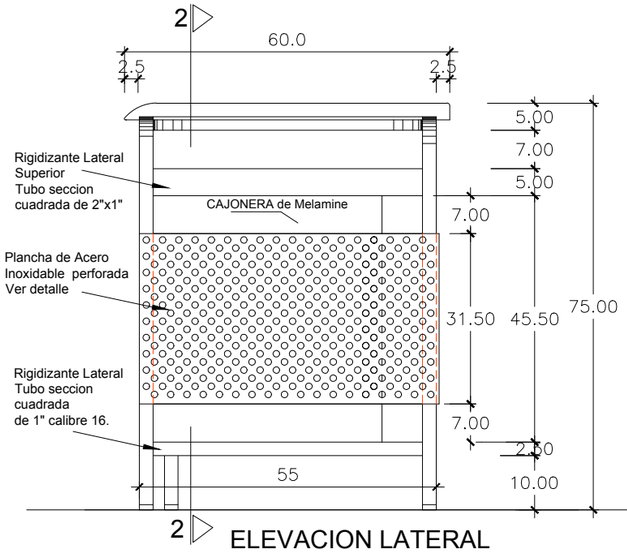

ELEVACION LATERAL

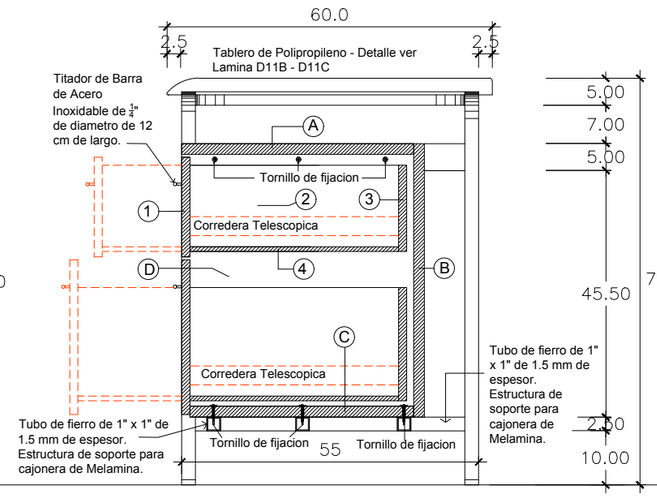

CORTE 1-1

Tornillo de fijacion Autorroscante Pan 10 x 1 1/2" - Para la fijacion del Melamine a las estructura de fierro.

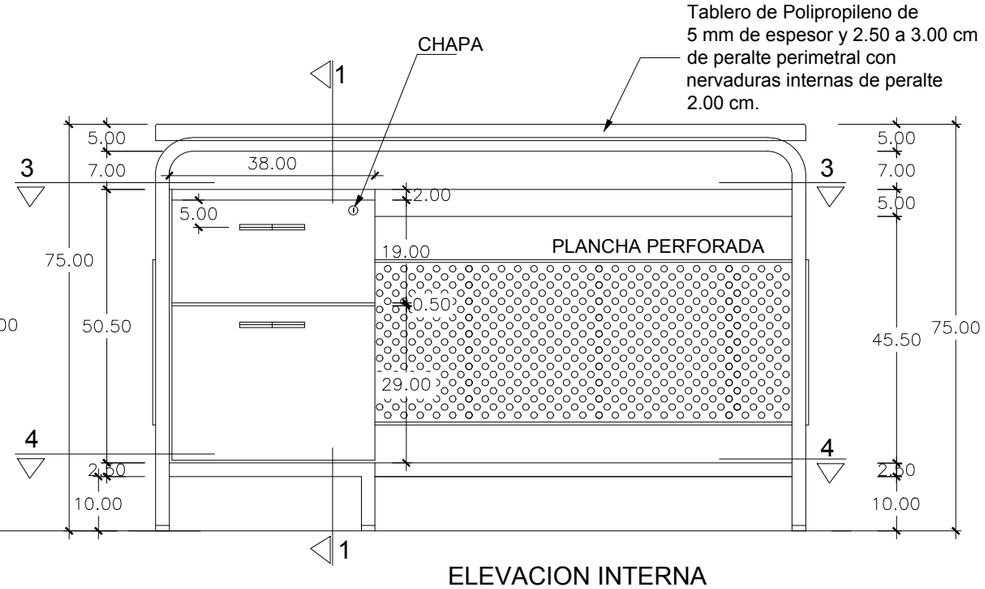

ELEVACION INTERNA

NOTA: TIPO DE CORREDERA: Corredera Telescopica Liviana de 350 mm fijada con tornillos 3.5 x 15 mm. (Ambos cajones)

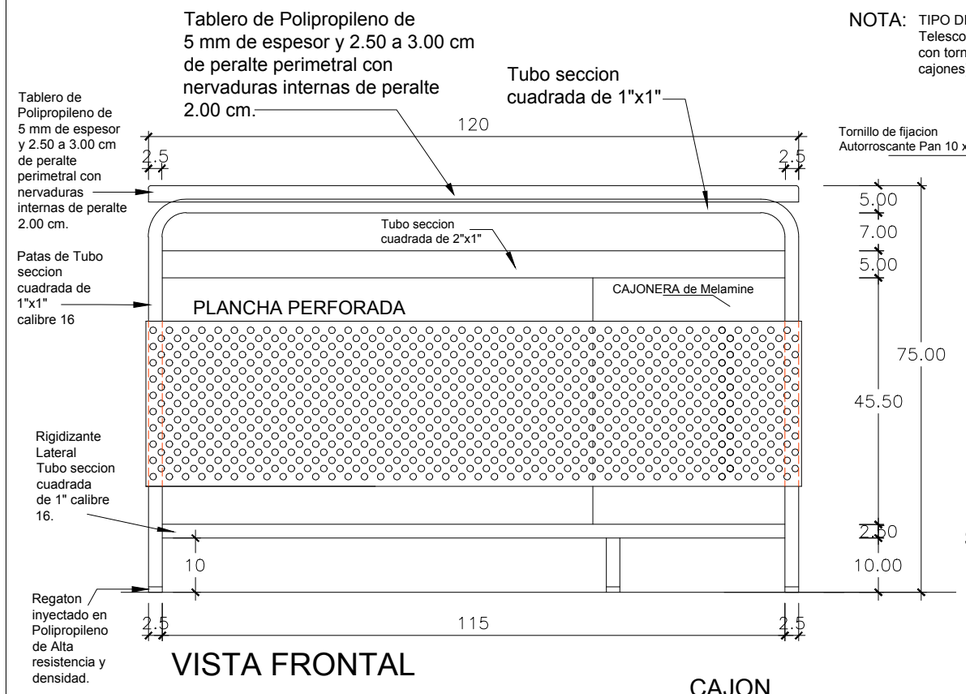

VISTA FRONTAL

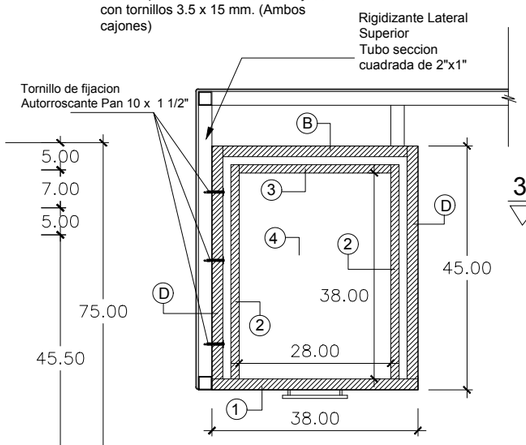

SECCION DE CAJONERA (PLANTA)
FIJACION A RIGIDIZANTE
LATERAL SUPERIOR

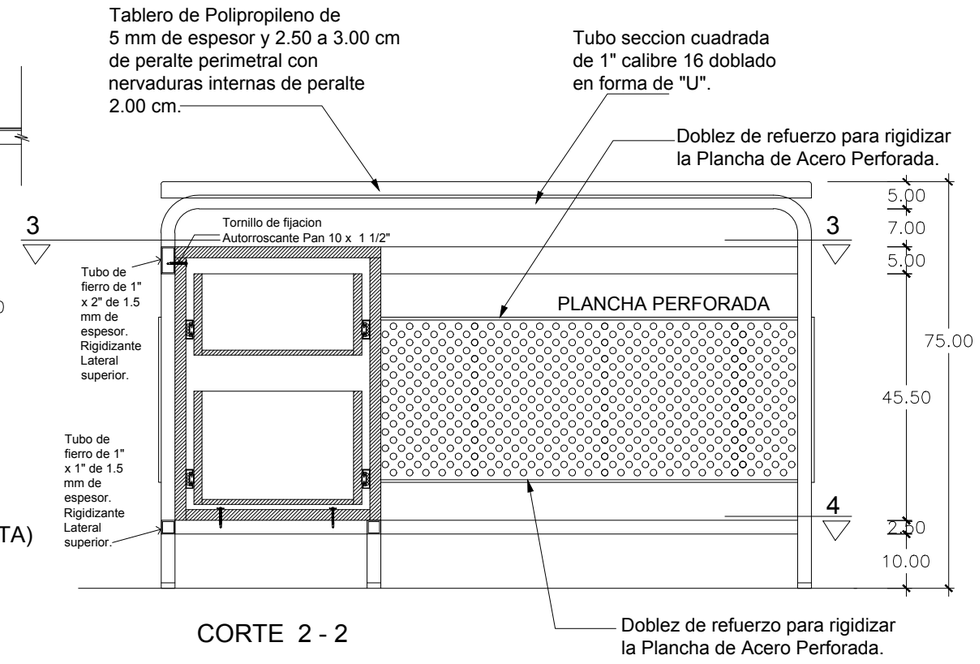

CORTE 2 - 2

CAJON

1. Tapa Frontal de Cajon : Melamine de 18 mm
2. Tapa Lateral de Cajon : Melamine 15 mm
3. Tapa posterior de Cajon: Melamine 15 mm
4. Fondo de cajon: Melamine 09 mm

MUEBLE

A. Tablero de Mueble: Melamine de 18 mm
B. Fondo de Mueble : Melamine 18 mm
C. Base de Mueble: Melamine 18 mm
D. Pared Lateral de Mueble: Melamine 18 mm

Todas las piezas de Melamine llevaran Tapacantos en sus cuatro lados , los cuales seran pegadpos con sistema termopegados a maquina.
Las tapas de los cajones (1) y el tablero (A) llevaran Tapacantos gruesos.

NOTA :
Las medidas expresadas se encuentran en centimetros.
La modulacion de la parte posterior del tablero de polipropileno se detalla en la lamina D-11B.
Todos los elementos metalicos soldados entre si llevan un cordon continuo de 1" como minimo, salvo aquellos elementos de seccion menor a 1" en los que el cordon sera a lo largo del perimetro, se debera masillar y esmerirar los elementos metalicos, si se requiere.
No dejar espacios vacios entre o en los elementos metalicos.
No se acepta ninguna tolerancia en los calibres de los materiales a utilizar.
El margen de tolerancia sera de +/- 10mm sobre las dimensiones totales del mueble.
Los tubos son de calibre 16 equivalente a 1.5mm de espesor.

Revision	Revision	Revision	
JEFE DE UGME	COORDINADOR UGME	ESPECIALISTA UGME	ESPECIALISTA DE DISEÑO

PERU | Ministerio de Educación | Viceministerio de Gestión Pedagógica | Programa Nacional de Infraestructura Educativa

PROYECTO: MOBILIARIO ESCOLAR PARA INSTITUCIONES EDUCATIVAS A NIVEL NACIONAL

PRODUCTO: MESA DE DOCENTE

UGME	MPDB	D-11