DETALLE 1	DETALLE 2	DETALLE 3	DETALLE 4	DETALLE 5	DETALLE 6	DETALLE 7	DETALLE 8

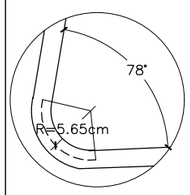

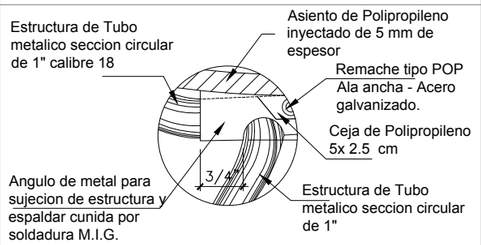

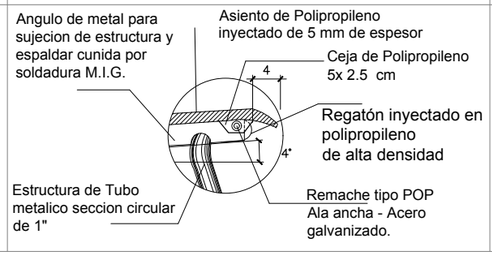

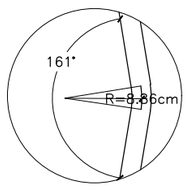

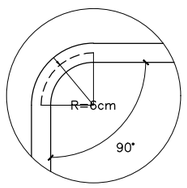

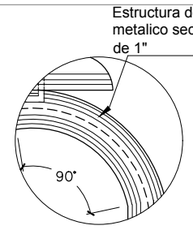

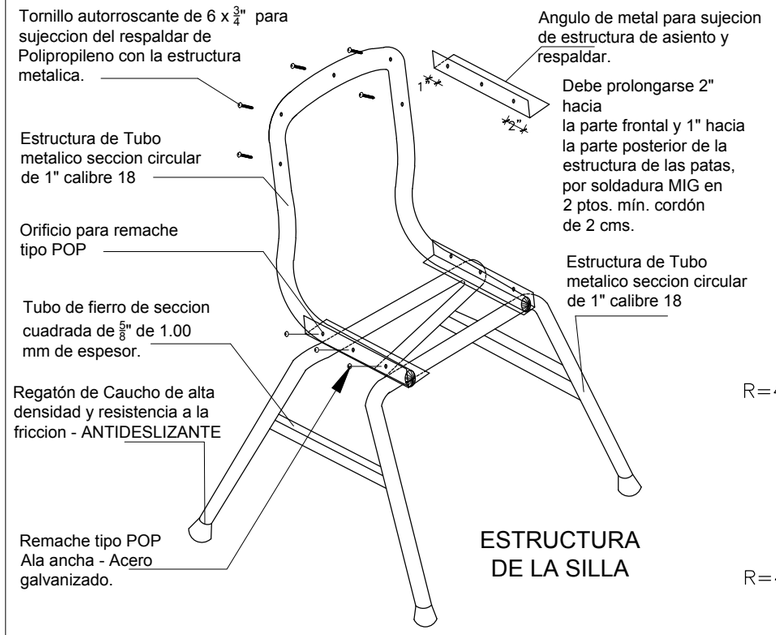

ESTRUCTURA DE LA SILLA

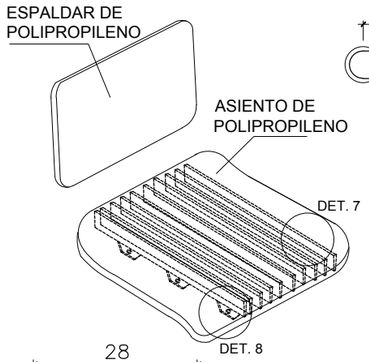

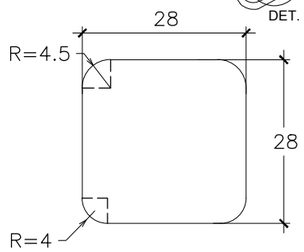

PLANTA DEL ASIENTO

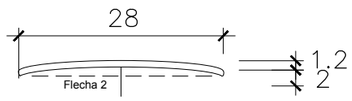

RESPALDO - PLANTA

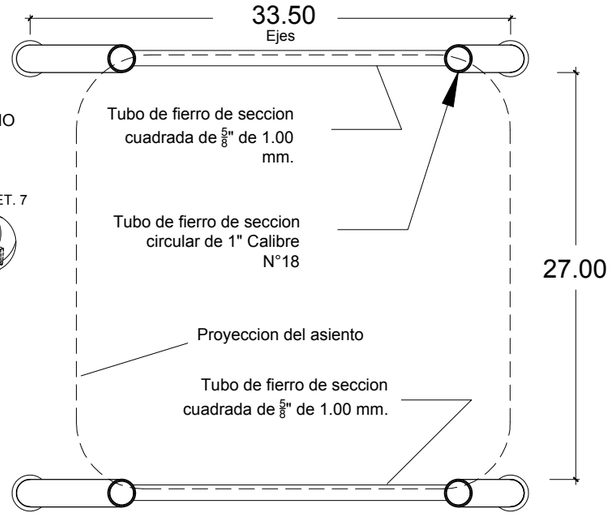

SECCION HORIZONTAL B-B

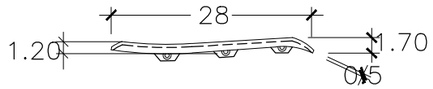

ASIENTO VISTA LATERAL

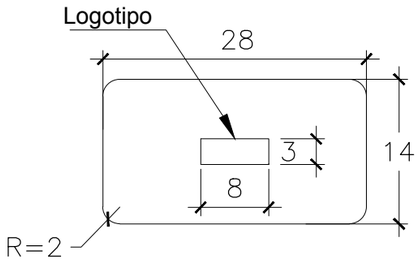

VISTA FRONTAL DEL RESPALDO

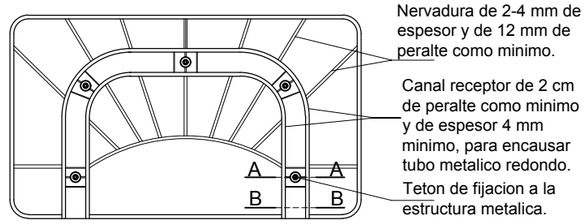

TRAMA DE NERVADURAS DEL ESPALDAR

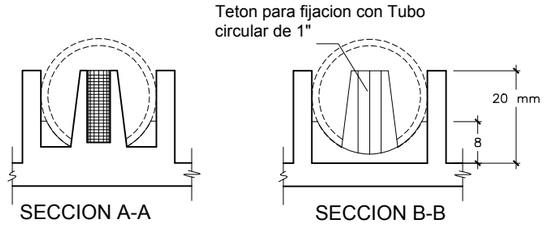

DETALLE DE TETON EN ESPALDAR

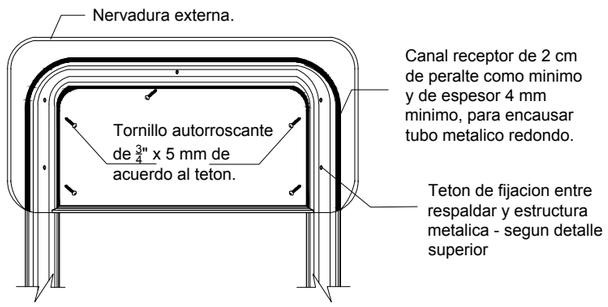

VISTA POSTERIOR RESPALDO

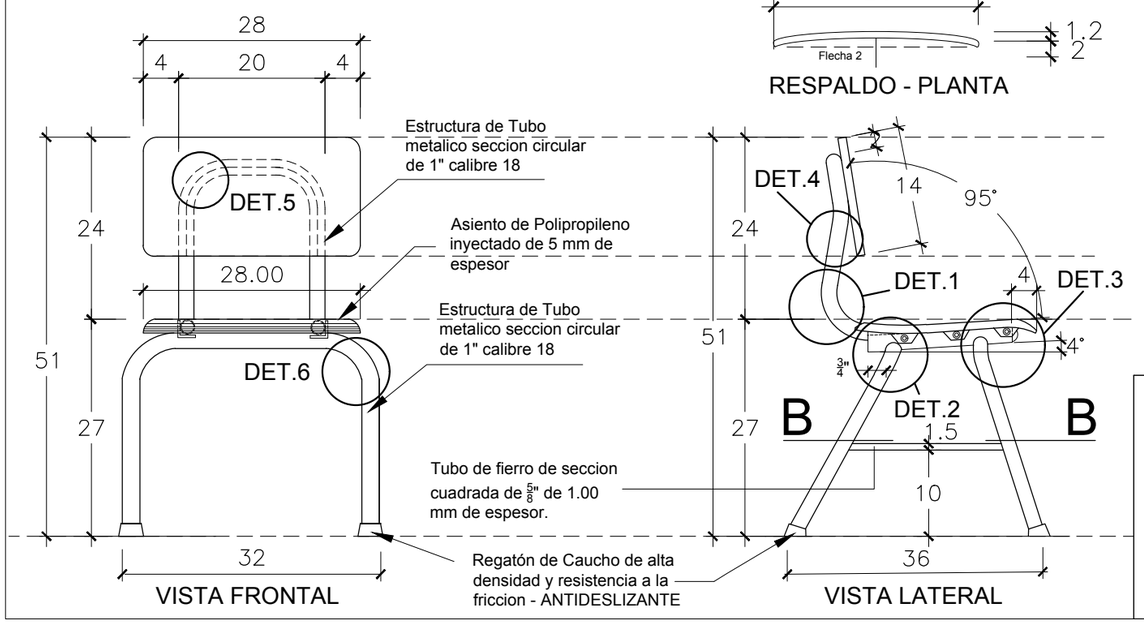

VISTA FRONTAL

VISTA LATERAL

EN LA PARTE POSTERIOR DEL RESPALDAR DE POLIPROPILENO LLEVARA RETICULAS DE REFUERZO, CUYA DISTRIBUCION DEBERA SER DE ACUERDO A LA TRAMA INDICADA EN EL GRAFICO SUPERIOR, ASI MISMO POSTOR TIENE LA OPCION DE PRESENTAR UNA TRAMA SIMILAR CONSIDERANDO LA CANTIDAD DE ESTAS COMO MINIMO DE 09 RETICULAS, SIENDO DISTRIBUIDAS PROPORCIONALMENTE DE ACUERDO AL DETALLE.
ESTAS RETICULAS DE REFUERZO TENDRAN COMO MINIMO DE PERALTE 12mm Y EL ESPESOR SERA DE 2 a 4mm.
DICHA PROPUESTA DEBE SER PRESENTADA CON EL SUSTENTO TECNICO DE CALCULO ESTRUCTURAL DEL RESPALDAR SUSCRITO POR UN ING. CIVIL O ING. MECANICO PARA SER EVALUADA Y APROBADA POR LA ENTIDAD.

Revision	Revision	Revision	
JEFE DE UGME	COORDINADOR UGME	ESPECIALISTA UGME	ESPECIALISTA DE DISEÑO

PERÚ | Ministerio de Educación | Viceministerio de Gestión Institucional | Programa Nacional de Infraestructura Educativa

PROYECTO: MOBILIARIO ESCOLAR PARA INSTITUCIONES EDUCATIVAS A NIVEL NACIONAL

PRODUCTO: SILLA para Nivel Inicial

UGME	S-I	D-02