DADOS DAS REVISÕES			
REQ.	ECO NR.:	APROVADO:	DATA:

DIAGRAMA : 110202 - 00

Revisão A

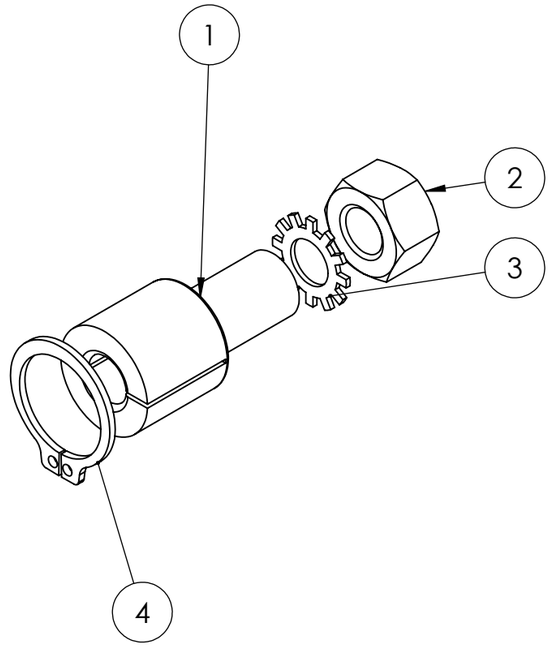

© 1997,1998 Direitos Reservados -- ANTRAX TECNOLOGIA Ltda.

Este documento contém informações de propriedade da OPUS EQUIPAMENTOS Ltda. De acordo com o estabelecido pelos direitos de propriedade industrial, sua reprodução é proibida sem prévia autorização.

Opus Equipamentos Ltda.

Caso não sejam especificadas de outra forma, as unidades são métricas, as tolerâncias e angulos são decimais.

X : +0.02
XX : +0.05
XXX: +0.10

ORIG.:	DATA	TÍTULO	UPA BASE - ANTARES CTA
VERIFICADO :	DATA		
LIBERADO :	DATA	110202 - 00	Ult. Rev. A

Folha tipo : A3 | Escala N/D | Folha 01 de 01

Arquivo : ../plasma/EP-0.0.02/arvore2.des