| DADOS DAS REVISÕES | | | |
|---|---|---|---|
| REQ. | ECO NR.: | APROVADO: | DATA: |
| | | | |

DIAGRAMA : 110202 - 00

Revisão A

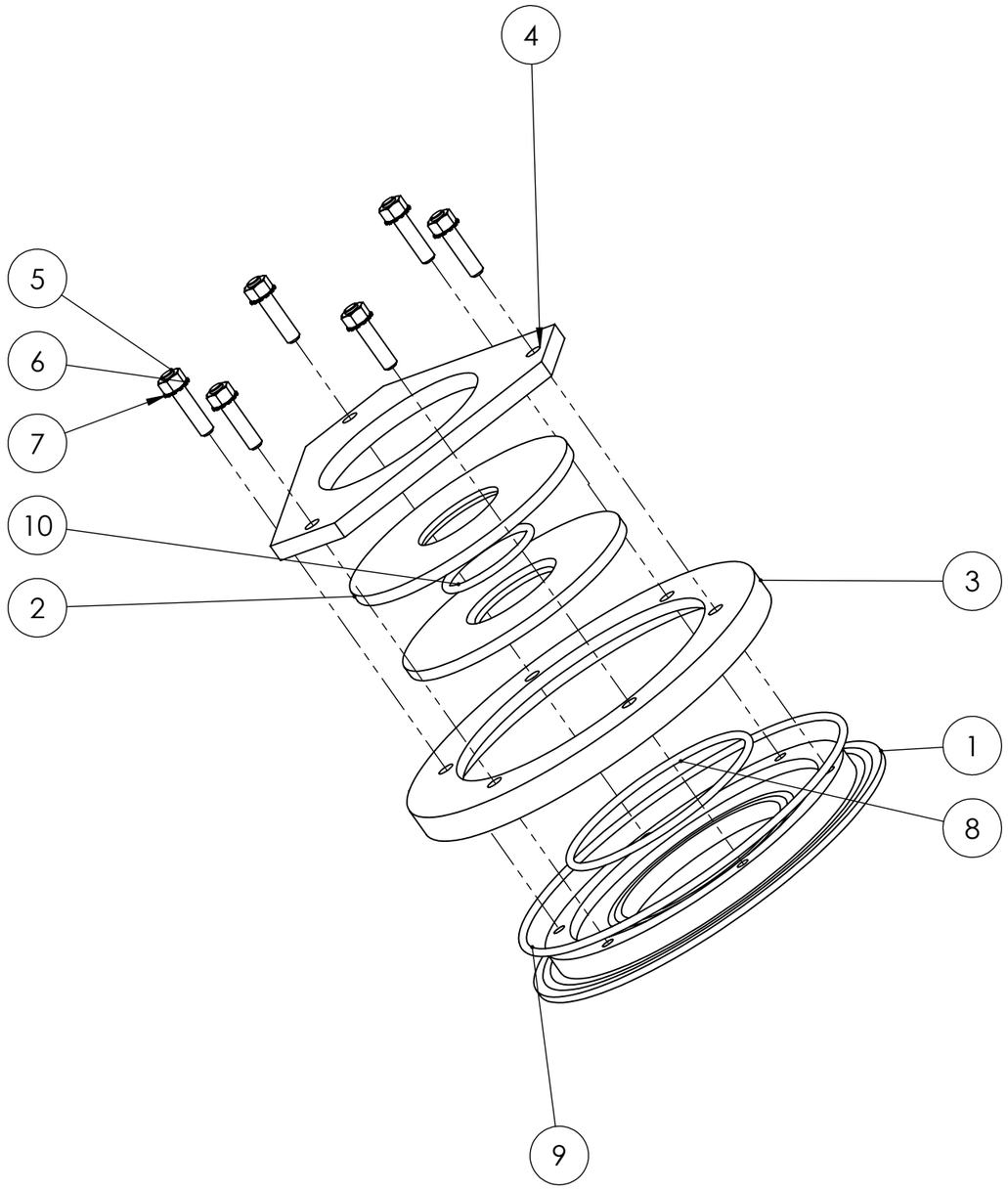


© 1997,1998 Direitos Reservados -- ANTRAX TECNOLOGIA Ltda.

Este documento contém informações de propriedade da OPUS EQUIPAMENTOS Ltda. De acordo com o estabelecido pelos direitos de propriedade industrial, sua reprodução é proibida sem prévia autorização.

Opus Equipamentos Ltda.

Caso não sejam especificadas de outra forma, as unidades são métricas, as tolerâncias e angulos são decimais.

X : +0.02
XX : +0.05
XXX: +0.10

| | | |
|---|---|---|
| ORIG.: | DATA | TITULO UPA BASE - ANTARES CTA |
| VERIFICADO : | DATA | |
| LIBERADO : | DATA | |

Folha tipo : A3 | Escala N/D

110202 - 00 | Ult. Rev. A

Folha 01 de 01

Arquivo : ../plasma/EP-0.0.02/arvore2.des