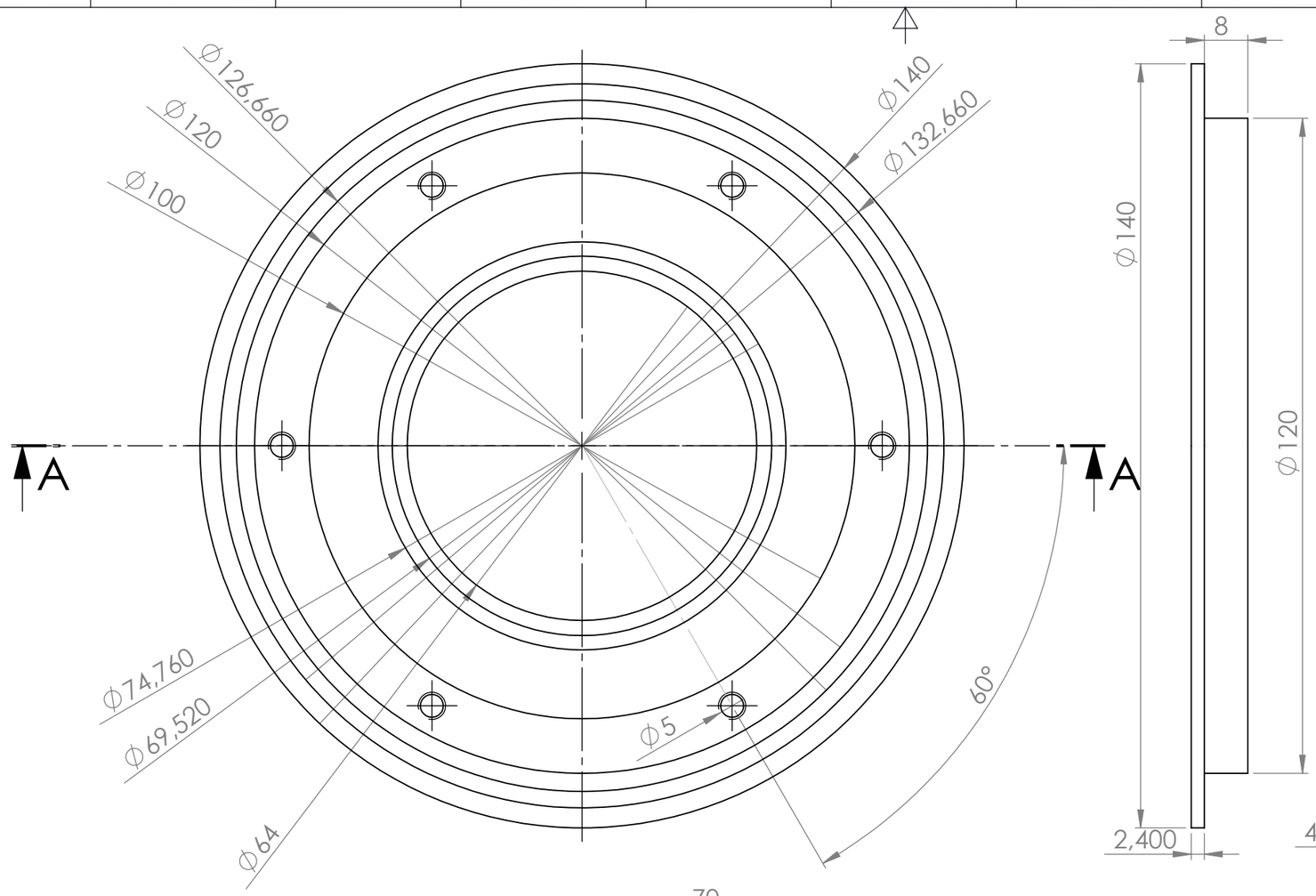

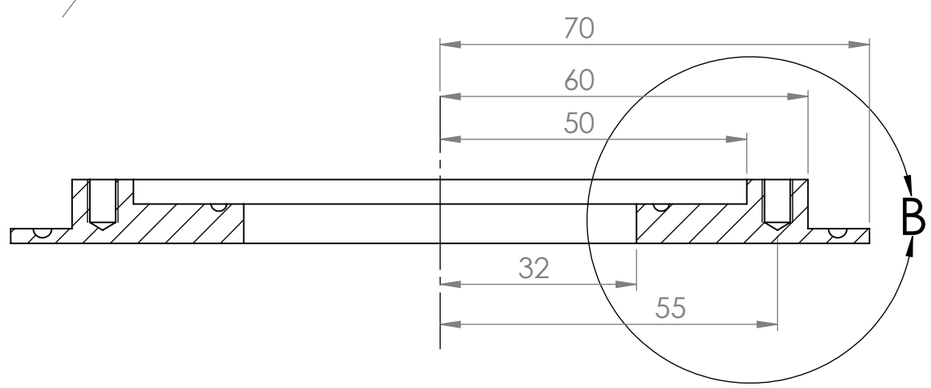

SEÇÃO A-A

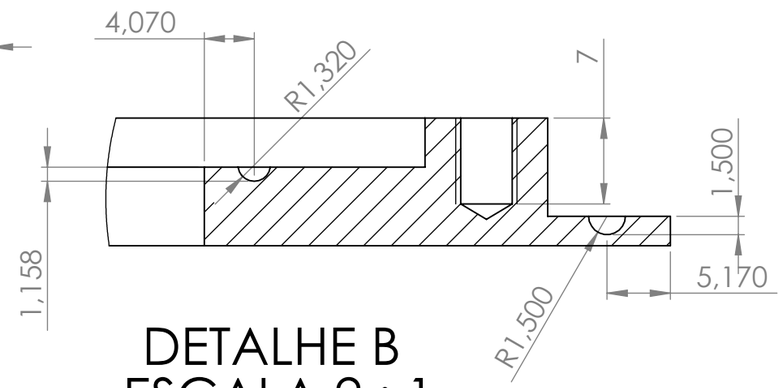

DETALHE B
ESCALA 2 : 1

DADOS DAS REVISÕES			
REQ.	ECO NR.:	APROVADO:	DATA:

DIAGRAMA: 110202 - 00

Revisão: A

© 1997,1998 Direitos Reservados -- ANTRAX TECNOLOGIA Ltda.

Este documento contém informações de propriedade da OPUS EQUIPAMENTOS Ltda. De acordo com o estabelecido pelos direitos de propriedade industrial, sua reprodução é proibida sem prévia autorização.

Opus Equipamentos Ltda.

Caso não sejam especificadas de outra forma, as unidades são métricas, as tolerâncias e ângulos são decimais.

X : +0.02
XX : +0.05
XXX: +0.10

ORIG.:	DATA
VERIFICADO :	DATA
LIBERADO :	DATA

Folha tipo : A3 | Escala N/D

TÍTULO UPA BASE - ANTARES CTA

110202 - 00

Folha 01 de 01

Ult. Rev. A

Arquivo : ../plasma/EP-0.0.02/arvore2.des