主控及外围功能模块

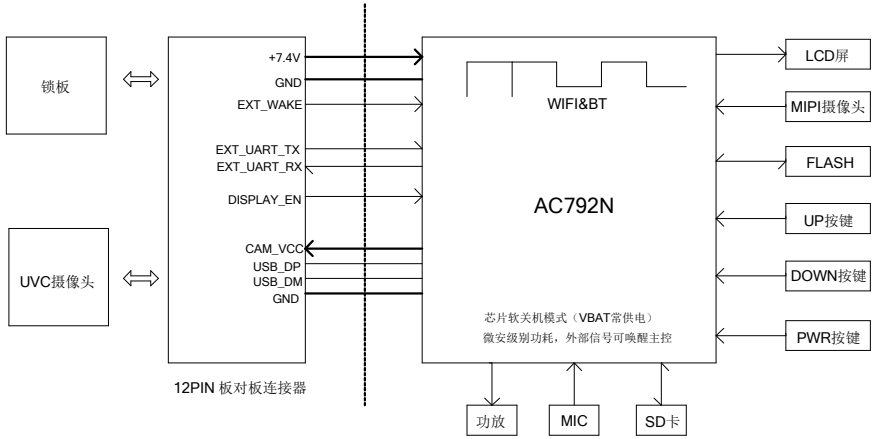

电源结构示意图

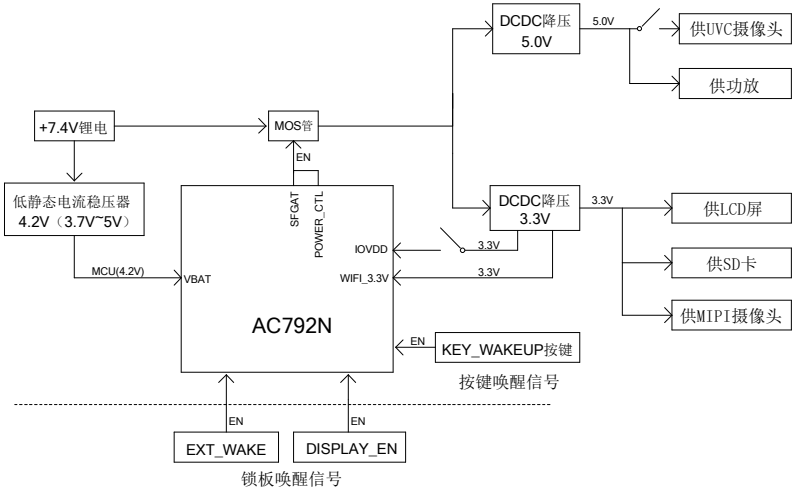

版本更新说明		
版本号	日期	更新内容
V1.0	20240516	原始版本
V1.1	20240718	主控管脚作了调整，MIPI摄像头1.8V电源勘误
V1.2	20240930	更新DVDD电容值为106；更改DVDD供电方式

其他说明：
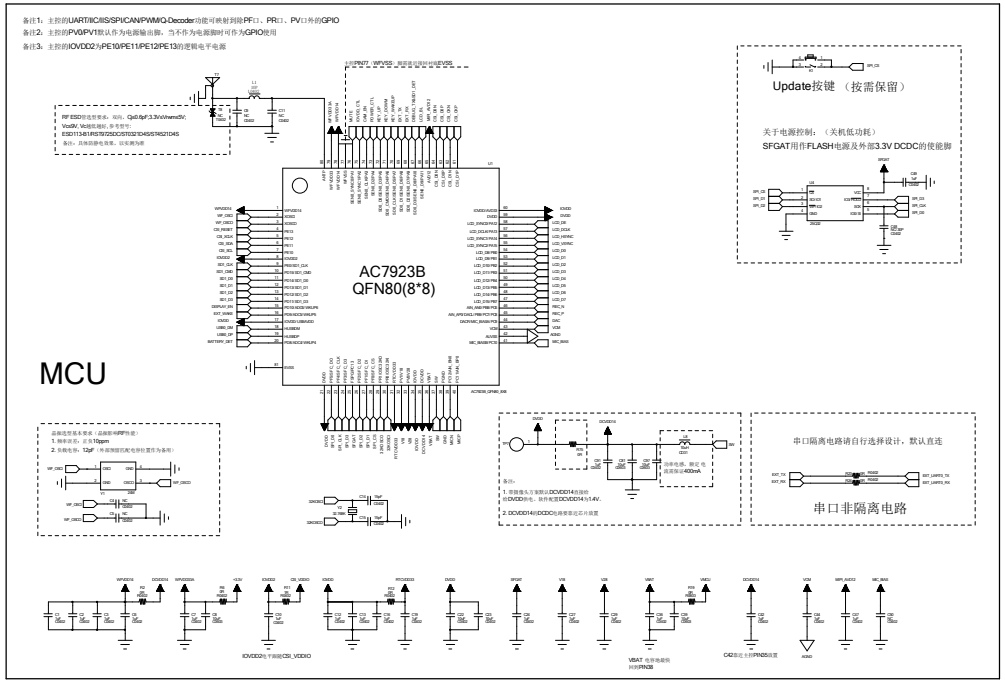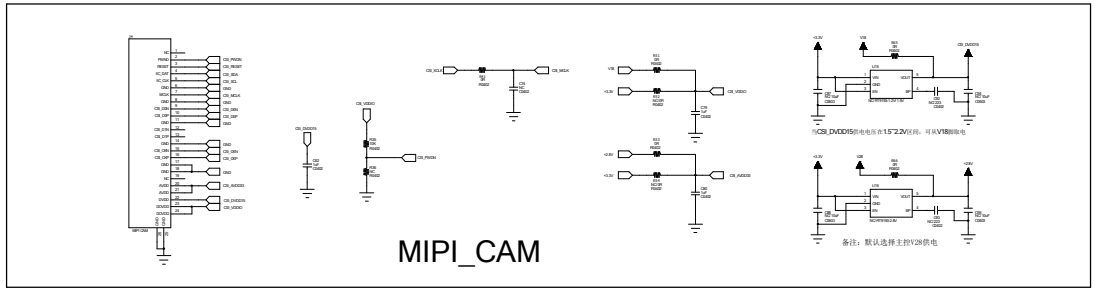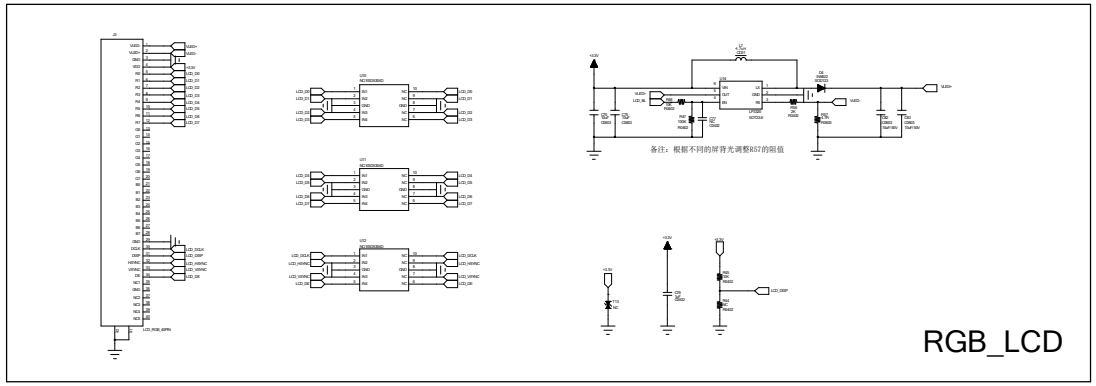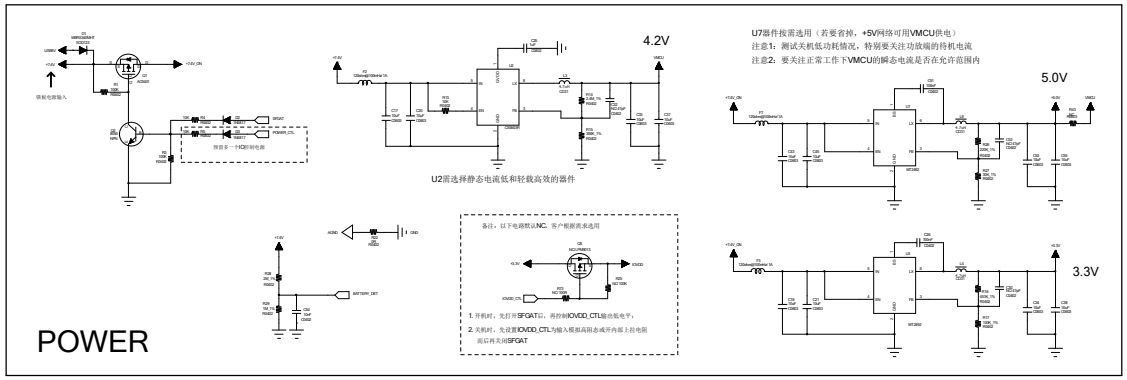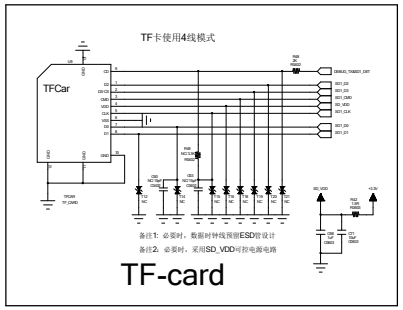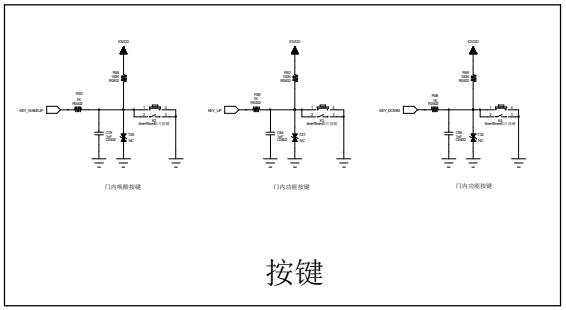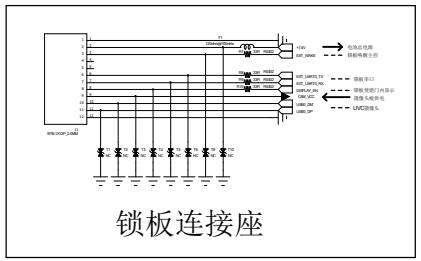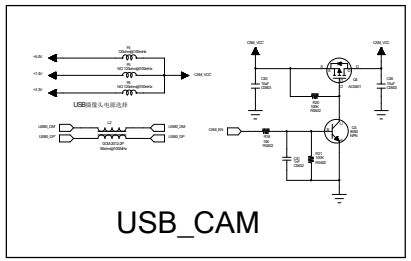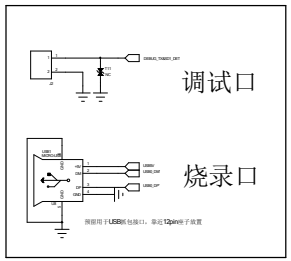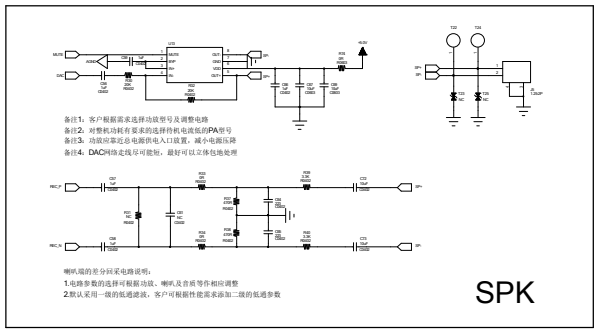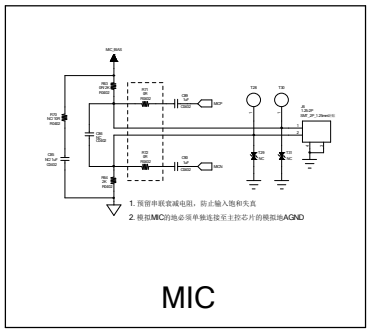
1. 各模块根据需要添加必要的测试点