| 版本更新说明 | | |
|---|---|---|
| 版本号 | 日期 | 更新内容 |
| V1.0 | 20241022 | 初始版本 |
| | | |

| REVISION RECORD | | | |
|---|---|---|---|
| LTR | ECO NO. | APPROVED | DATE |
| | | | |
| | | | |
| | | | |
| | | | |

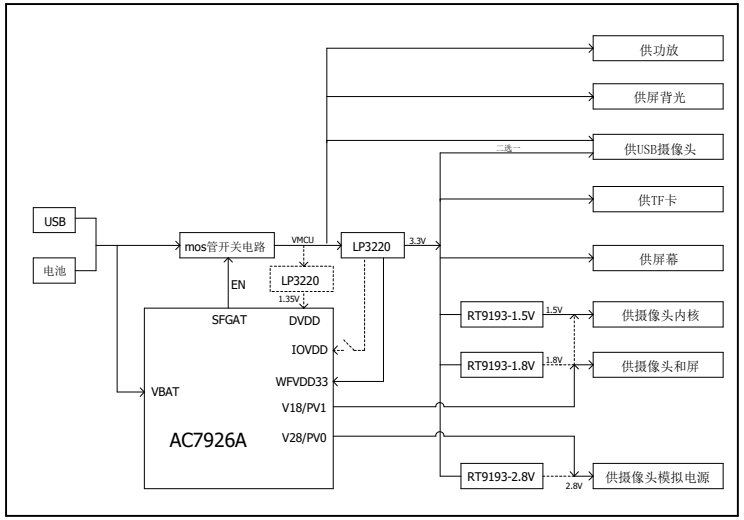


电源结构示意图

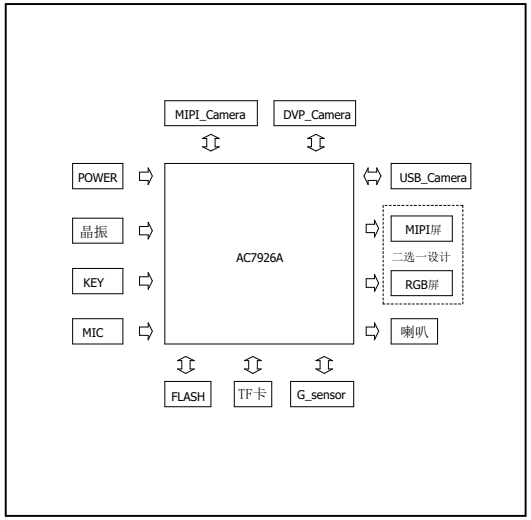


主控及外围功能模块

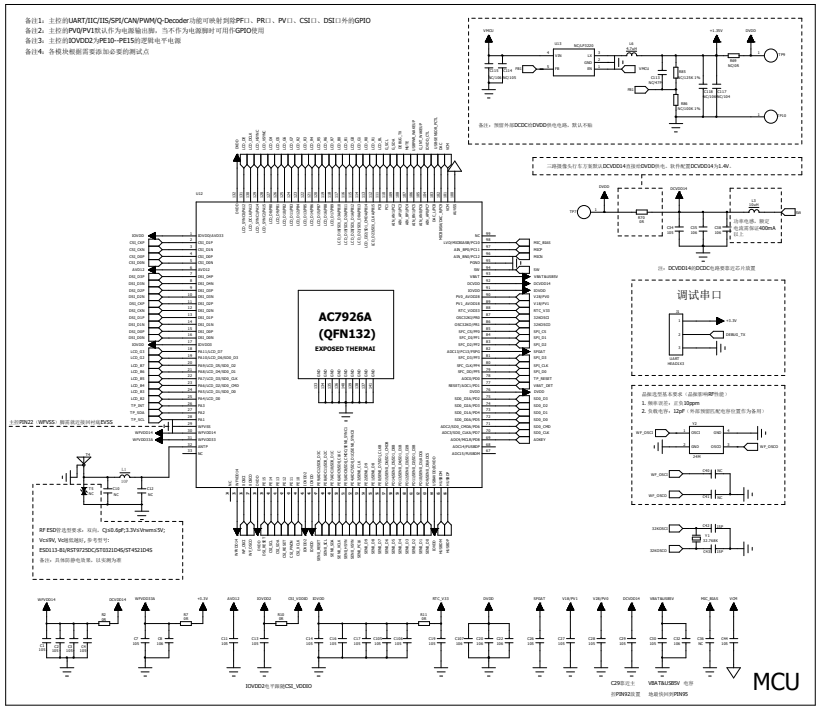
AC7926A
(QFN132)
EXPOSED THERMAI
调试串口
MCU

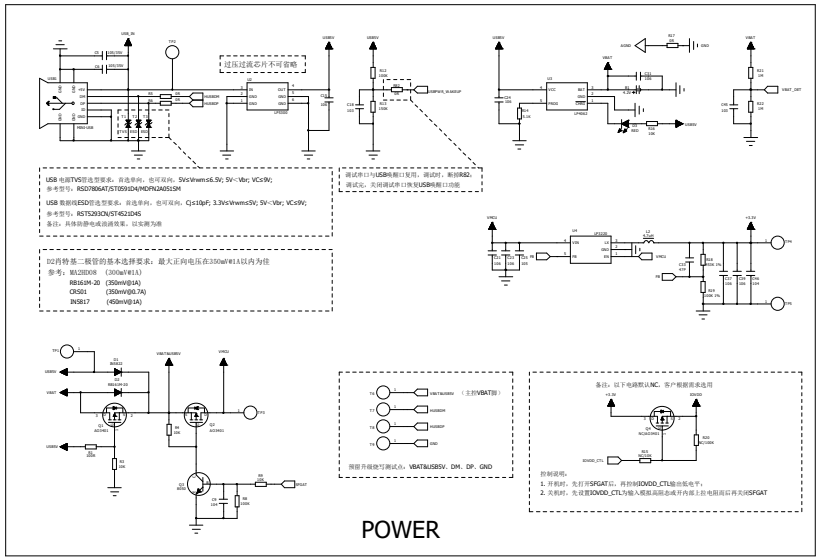
POWER

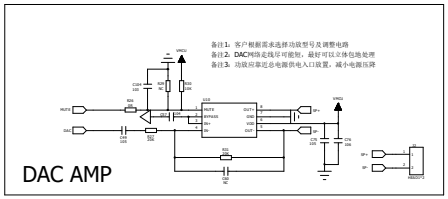
DAC AMP

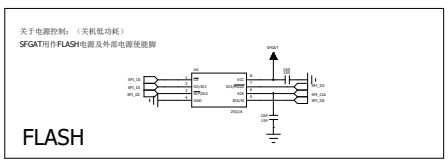
FLASH

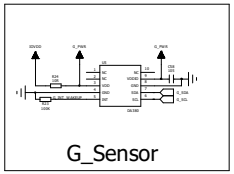
G_Sensor

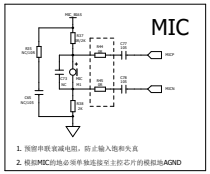
MIC

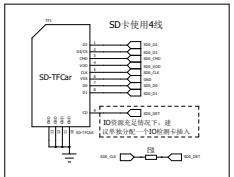
SD卡使用4线
SD

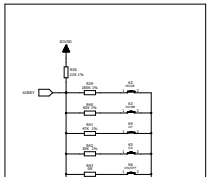
KEY

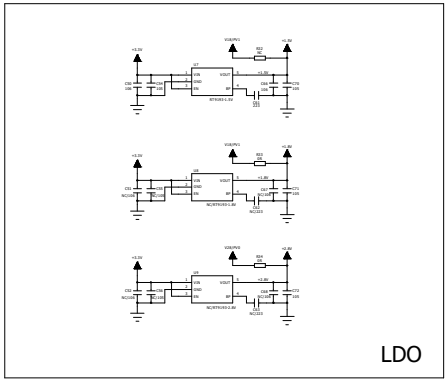
LDO

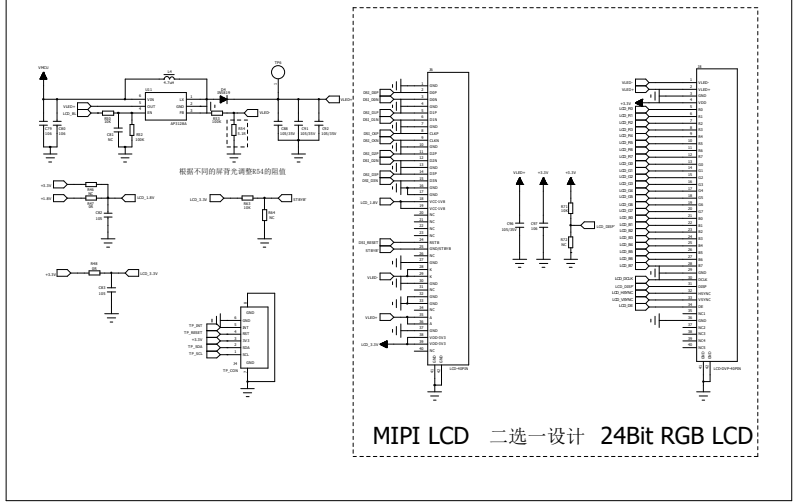
MIPI LCD 二选一设计 24Bit RGB LCD

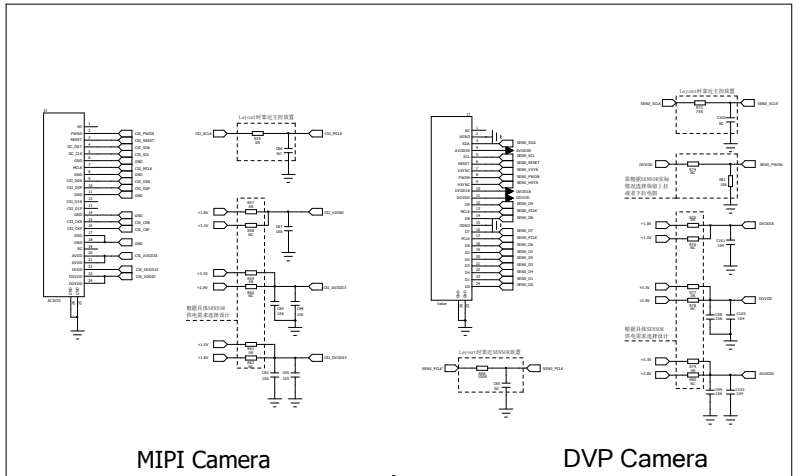
MIPI Camera
DVP Camera

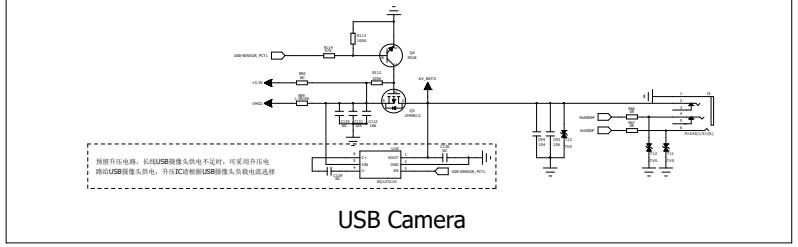
USB Camera