版本更新说明		
版本号	日期	更新内容
V1.0	20250218	原始版本
V1.1	20250313	添加DAC输出的下拉电容，增加MIPI接口说明，保留DVDD的DCDC电路

REVISION RECORD			
LTR	ECO NO.	APPROVED	DATE

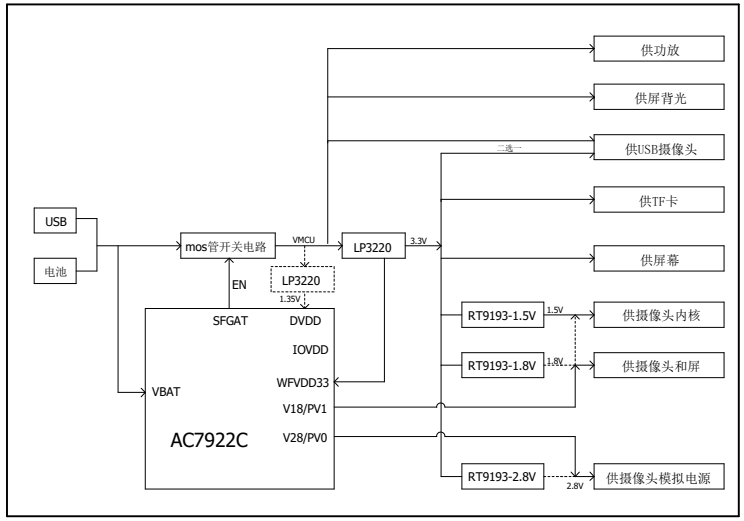

电源结构示意图

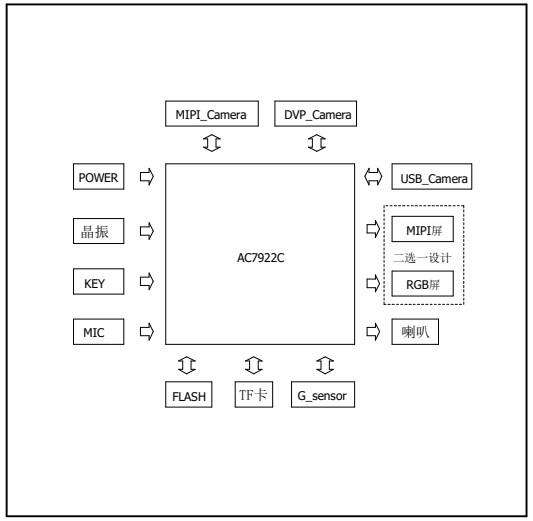

主控及外围功能模块

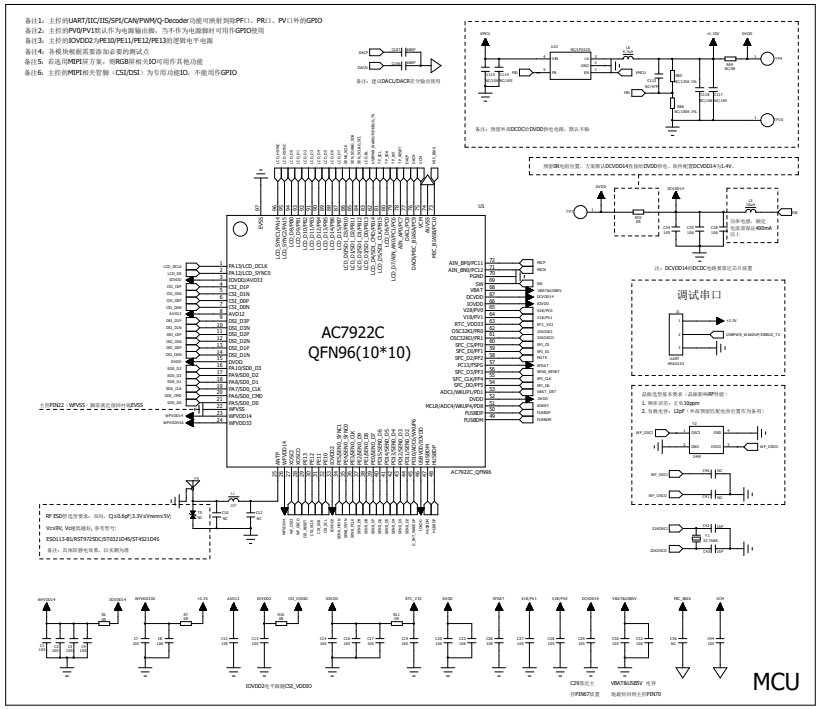
AC7922C
QFN96(10*10)
调试串口
MCU

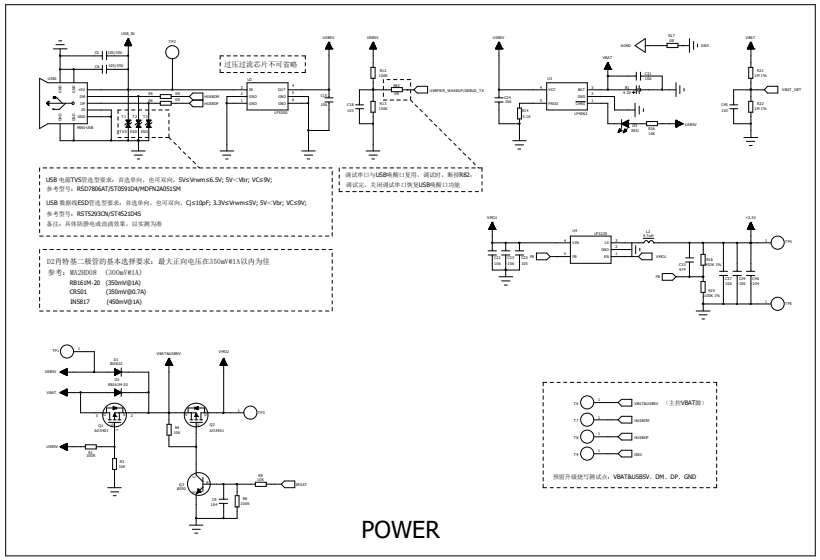
POWER

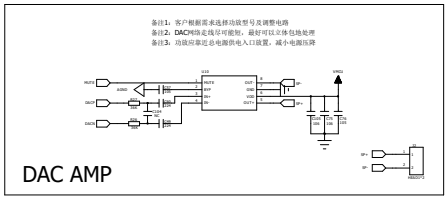
DAC AMP

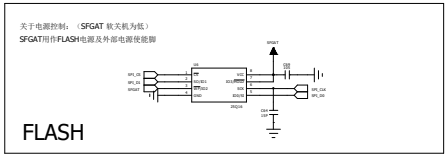
FLASH

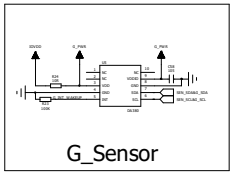
G_Sensor

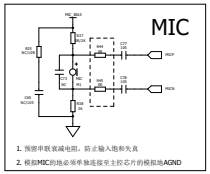
MIC

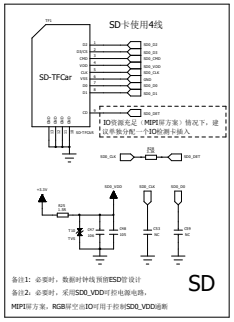
SD

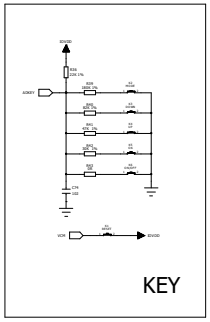
KEY

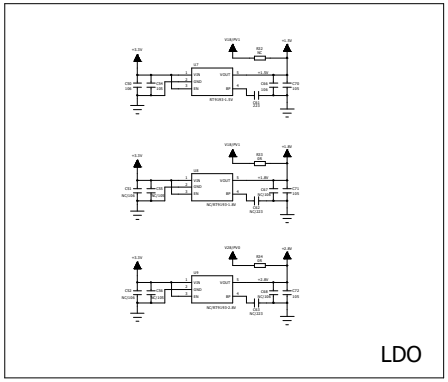
LDO

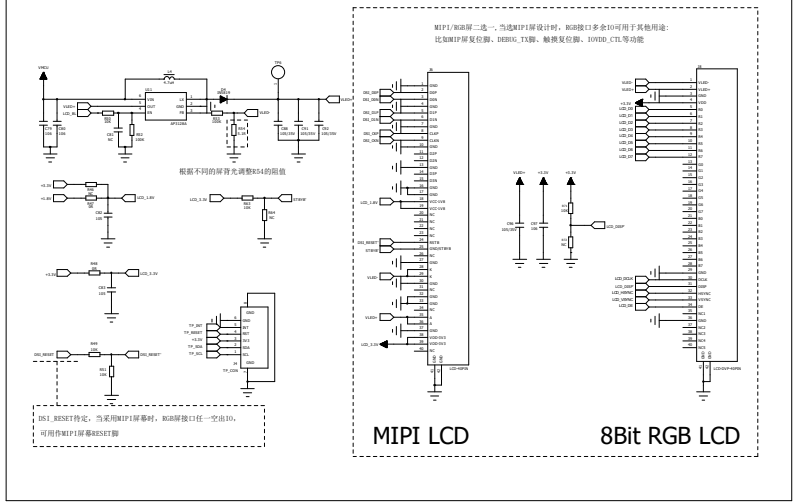
MIPI LCD
8Bit RGB LCD

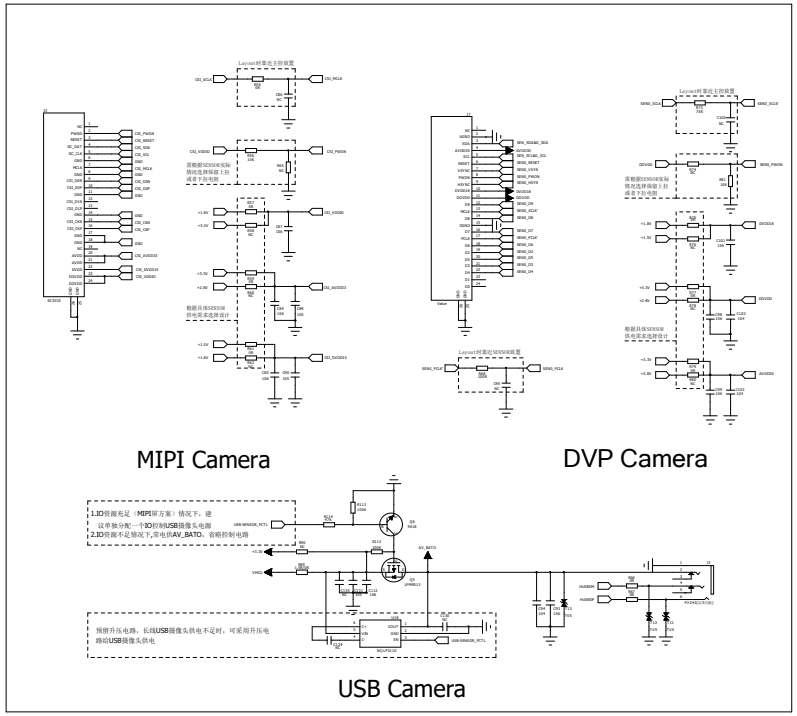
MIPI Camera
DVP Camera
USB Camera