Университет ИТМО

Мегафакультет компьютерных технологий и управления

Факультет программной инженерии и компьютерной техники

Отчет
по лабораторной работе №1
«бизнес-логика программных систем»

Вариант 3212

Выполнили:

Григорий Садовой

Байрамгулов Мунир

Преподаватель

Кривоносов Егор Дмитриевич

Санкт-Петербург, 2026 г.

Условие задания

Вариант №3212: hh.ru — работа, поиск персонала и публикация вакансий — https://hh.ru/. Бизнес-процесс: обработка отзывов на вакансию.

Описать бизнес-процесс в соответствии с нотацией BPMN 2.0, после чего реализовать его в виде приложения на базе Spring Boot.

Порядок выполнения работы:

1. Выбрать один из бизнес-процессов, реализуемых сайтом из варианта задания.
2. Утвердить выбранный бизнес-процесс у преподавателя.
3. Специфицировать модель реализуемого бизнес-процесса в соответствии с требованиями BPMN 2.0.
4. Разработать приложение на базе Spring Boot, реализующее описанный на предыдущем шаге бизнес-процесс. Приложение должно использовать СУБД PostgreSQL для хранения данных, для всех публичных интерфейсов должны быть разработаны REST API.
5. Разработать набор curl-скриптов, либо набор запросов для REST клиента Insomnia для тестирования публичных интерфейсов разработанного программного модуля. Запросы Insomnia оформить в виде файла экспорта.
6. Развернуть разработанное приложение на сервере helios.

Содержание отчёта:

1. Текст задания.
2. Модель потока управления для автоматизируемого бизнес-процесса.
3. UML-диаграммы классов и пакетов разработанного приложения.
4. Спецификация REST API для всех публичных интерфейсов разработанного приложения.
5. Исходный код системы или ссылка на репозиторий с исходным кодом.
6. Выводы по работе.
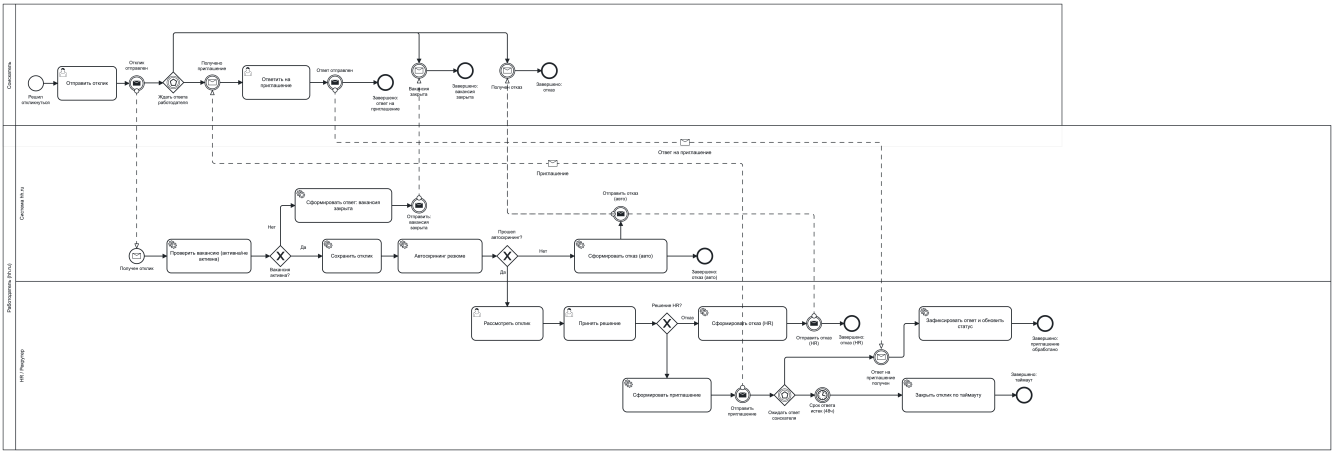
Модель BPMN