Gidrodinamicheskie peredachi.

"Mashinostroenie,"[Leningr. otd-nie] - Гидродинамические передачи. В качестве простейшего механизма используют гидромуфту (рис 1.11), состоящую из корпуса 3 и двух рабочих колёс

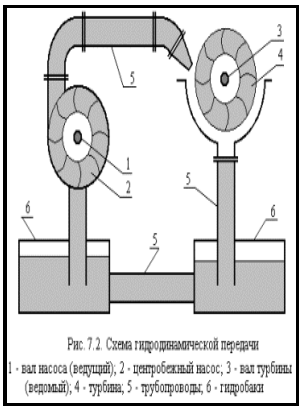

Рис. 7.2. Схема гидродинамической передачи
1 - вал насоса (ведущий); 2 - центробежный насос; 3 - вал турбины (ведомый); 4 - турбина; 5 - трубопроводы; 6 - гидробаки

Description: -
-
Amphisbaenidae -- Suriname.
Lizards -- Suriname.
Juvenile delinquency -- New York (State) -- New York.
Probation -- New York (State) -- New York.
New York. Court of General Sessions. Probation Bureau (New York County)
Canada, Western -- Economic conditions.
Transportation and state -- Canada.
Railroads -- Freight -- Rates -- Canada.
Telecommunication systems -- Congresses.
Computer networks -- Congresses.
Optical communications -- Congresses.
Molecular dynamics.
Imperatorskiĭ S.-Peterburgskiĭ vospitatel′nyĭ dom -- History.
Hydraulic couplings.
Hydraulic torque converters.Gidrodinamicheskie peredachi.
-Gidrodinamicheskie peredachi.
Notes: Bibliography: p. 331--334]
This edition was published in 1971

DOWNLOAD FILE

Filesize: 55.96 MB

Tags: #Гидродинамические #передачи

ГИДРОДИНАМИЧЕСКИЕ ПЕРЕДАЧИ, ТОРМОЖЕНИЕ АВТОМОБИЛЯ, Общие сведения

Стивене говорит о небрежности поэтического правосудия Шекспира — перед лицом беспристрастной правды критики осуждают поступок Гамлета, не принимая во внимание его глубокого смысла в трагедии. Применяемые в современных гидротрансформаторах муфты свободного хода в основном роликового или сухарного типов, причем первые более популярны.

ГИДРОДИНАМИЧЕСКИЕ ПЕРЕДАЧИ

. Движение масла с очень высокими скоростями сопровождается большими потерями энергии: КПД гидротрансформатора не превышает 0,90. Толстого имеет громадное отрицательное значение.

Гидрообъемные и гидродинамические передачи, Гидромеханические трансмиссии, Гидрообъемная передача

Так как эти две гидромашины имеют общий корпус, то в дальнейшем насос будем называть насосным колесом, а турбину — турбинным колесом. Оба варианта сложнее последовательного соединения и не избавляют от необходимости иметь ступенчатую коробку передач рис. Сопоставление характеристик, показанных на рис.

Скачать бесплатно Гидродинамические передачи желание Андрей Николаевич Нарбут

Формат книг - djvu и pdf. Вторая схема фирмы «Фойт», «Катерпиллер» обеспечивает повышение КПД на 5--8%, но без расширения диапазона.

Гидродинамические передачи // Библиотека технической литературы

На входе в колесо поток имеет активное действие масло передает усилие лопастям , на выходе -- реактивное усилие передается в обратном направлении.

Скачать бесплатно Гидродинамические передачи желание Андрей Николаевич Нарбут

Примером простейшей гидродинамической передачи является гидромуфта, рассмотренная в п. Насосное колесо помещается на ведущем валу гидротрансформатора и соединяется с валом двигателя, турбинное колесо помещается на ведомом валу и соединяется с трансмиссией.

Related Books

- Canne al vento
- Berufsbildungspolitik - Geschichte, Organisation, Neuordnung
- Governmental supervision of banking throughout the world - with special reference to the laws govern
- Port traffic on the Oslofjord region.
- Picture reference book of motor cars