未注形位公差按GB/T1184-K级要求执行

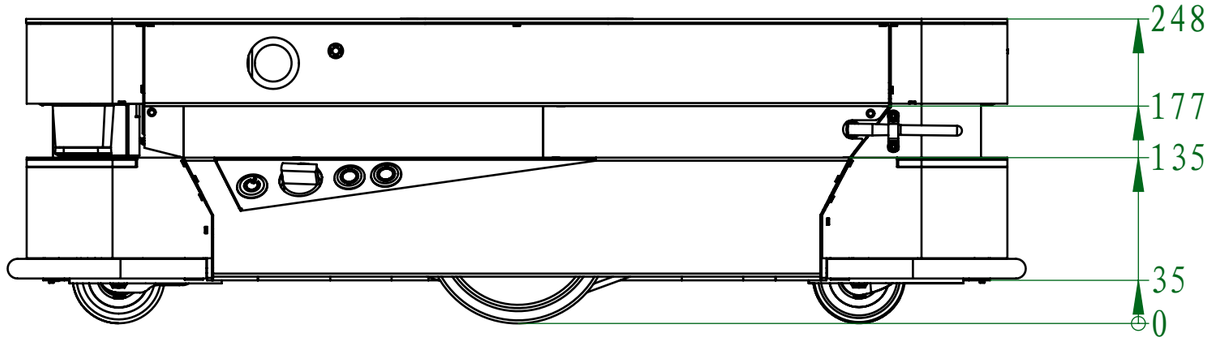

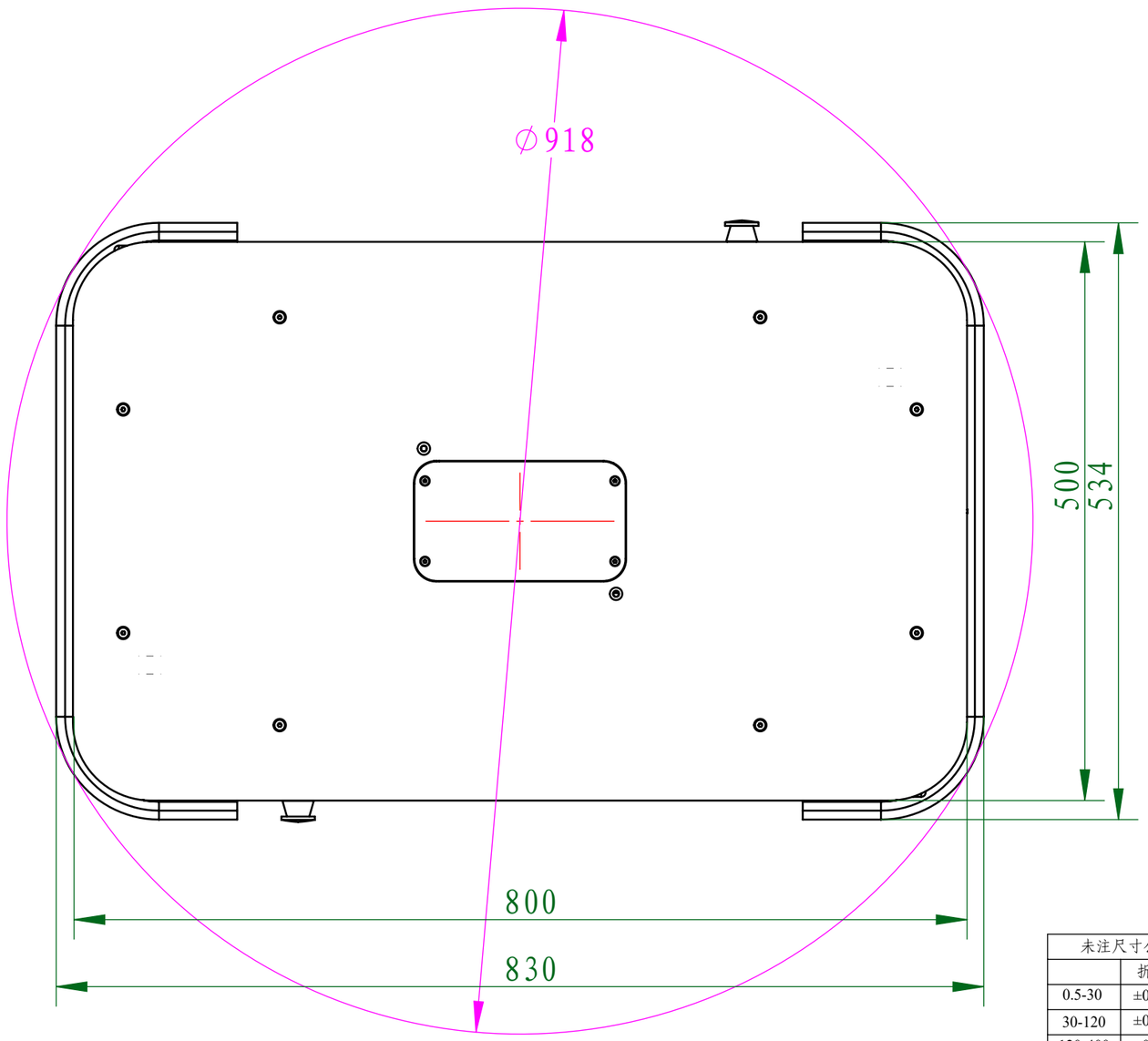

做 1 件

未注尺寸公差范围			物料编码				表面处理	烤漆	材料/规格	成品
	折弯	焊接	工程名称				版本	AE	名 称	移动底盘
0.5-30	±0.2	±0.5	设计	schao_l	工艺		重量	比例	代号	OSH200
30-120	±0.3	±0.8	制图		标准化			1: 5		
120-400	±0.5	±1.2	校对		批准	廖世超	共 1 张		ISO E	WOOSH
400-1000	±1.5	±3	审核		日期	2023/4/25	第 1 张			
1000-2000	±3	±5								
>2000	±4	±6								