# A. NGHĨA

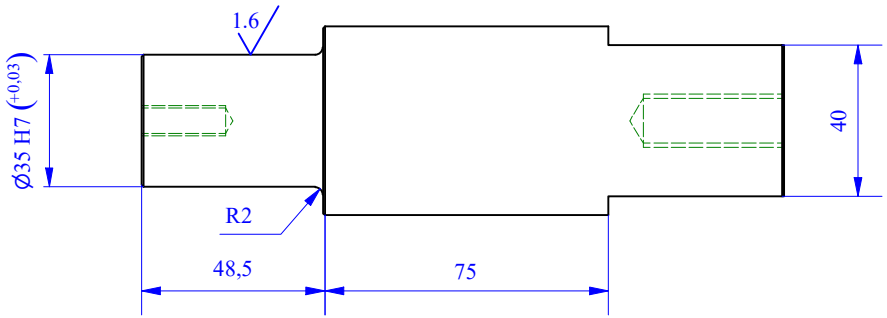


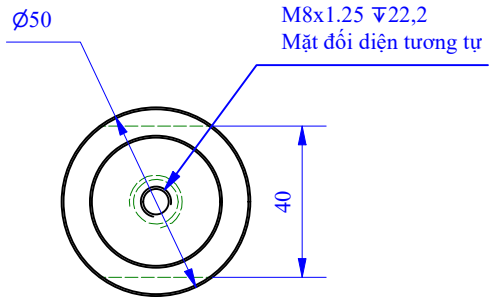


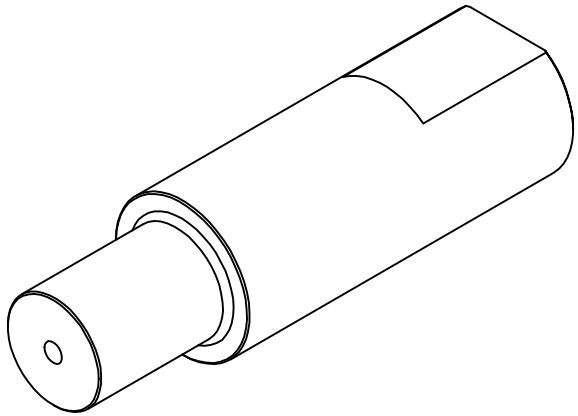

GHI CHÚ:
1. ĐỘ NHÁM BỀ MẶT ĐẠT Ra3.2
2. LÀM SẠCH BAVIA CẠNH SẮC (C0.3).

| | | | | | | | | |
|---|---|---|---|---|---|---|---|---|
| DMP Your trust, our mission | DMP MACHINERY | | | | | | | |
| | | | | | Rev.No | Content of Revision | Date | Rev.By |
| Design By | Design By | Check By | Approve By | Project Name | | Material | Mass | Quantity |
| N.T.Hiếu | N.T.Hiếu | N.H.Xuân | N.H.Xuân | Project Number | | CT3 | N/A | 02 |
| | | | | Part Name | TRỤC | Scale | Unit | Projection method |
| | | | | Part Number | DMPD.M1108.08.01.20 | 1 : 2 | mm / inch | |
| 7/18/2024 | 7/18/2024 | | | Machining | GCCX | | | |