A	2	OSB3 - 764 x 650 x 18 mm
B	2	OSB3 - 650 x 450 x 18 mm
C	1	OSB3 - 650 x 414 x 18 mm
D	2	OSB3 - 414 x 100 x 18 mm
-	-	Vis acier tête fraisée pozidriv SPAX, D3,5 x 45 mm - Ref. 64030414
E	4	Roulette pivotante bicolore D75mm, H100mm - Ref. 65290120
F	16	Vis Poêlier M6 x 25
G	16	Rondelle M6
H	16	Ecrou Nylstop M6

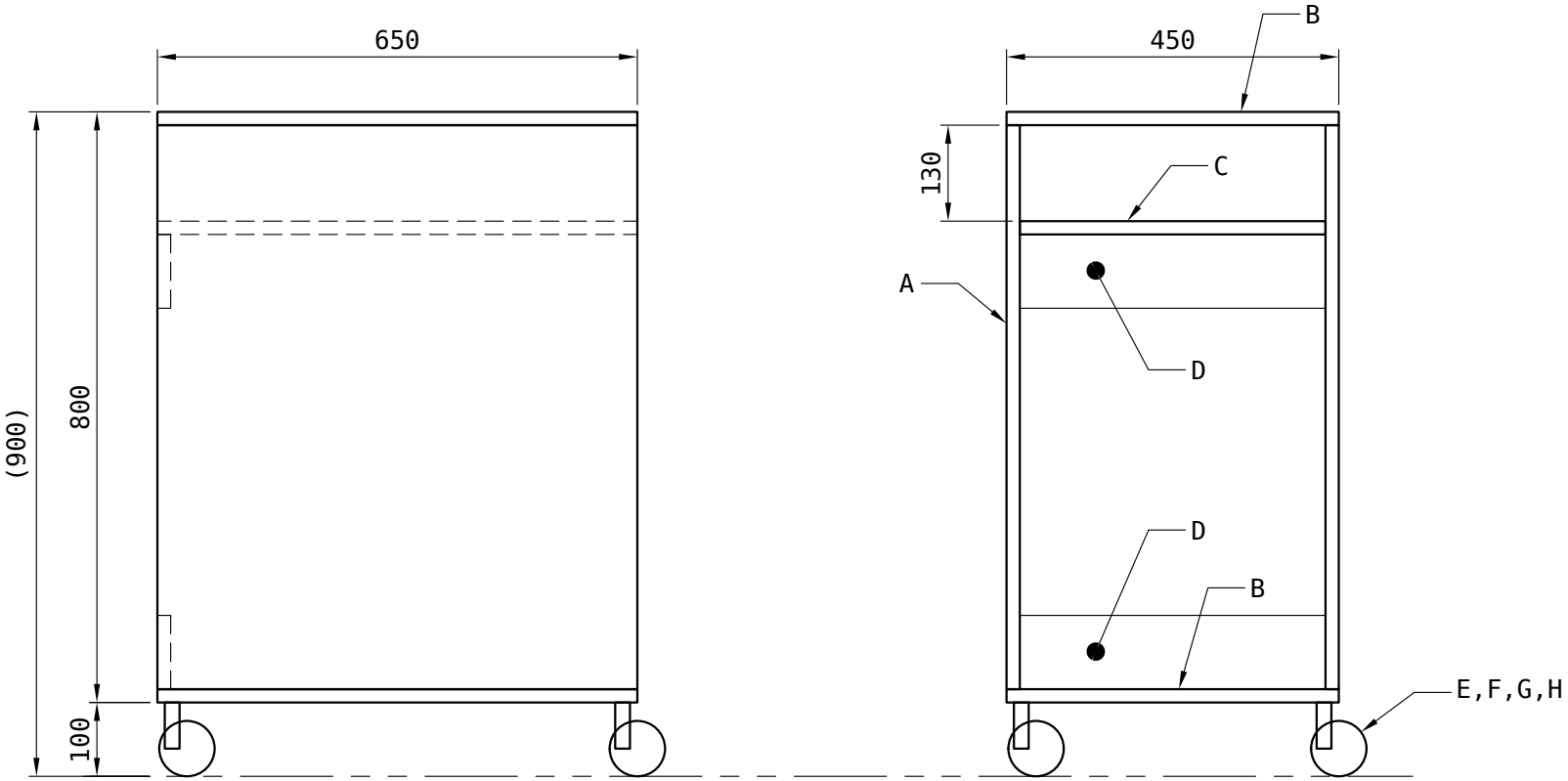

console 650 x 450 x 900 (ouverture latérale)

Numéro de document	Révision	Échelle	Langue	Format	Planche
	0.2.0	1:10	fr	A4	2/3