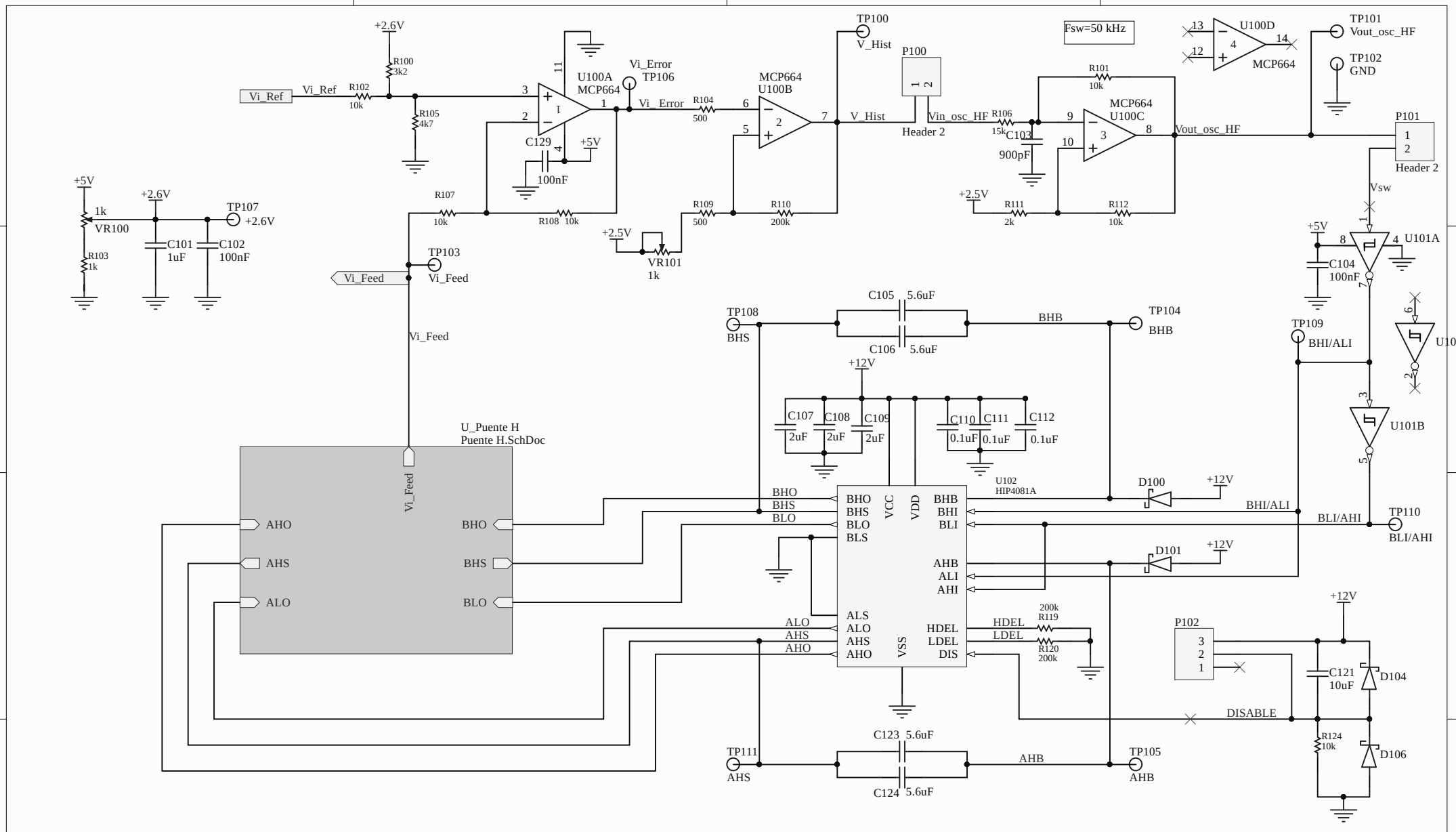

Title	Levitador magnético		Controlador de corriente
Size A4	Number	Ignacio Islas Javier Mosconi Juan Manuel Guariste	Revision 2.0
Date: 30/3/2022		Sheet 3 6 of 7	
File: C:\Documentos\..\Controlador de corriente.SchDoc			