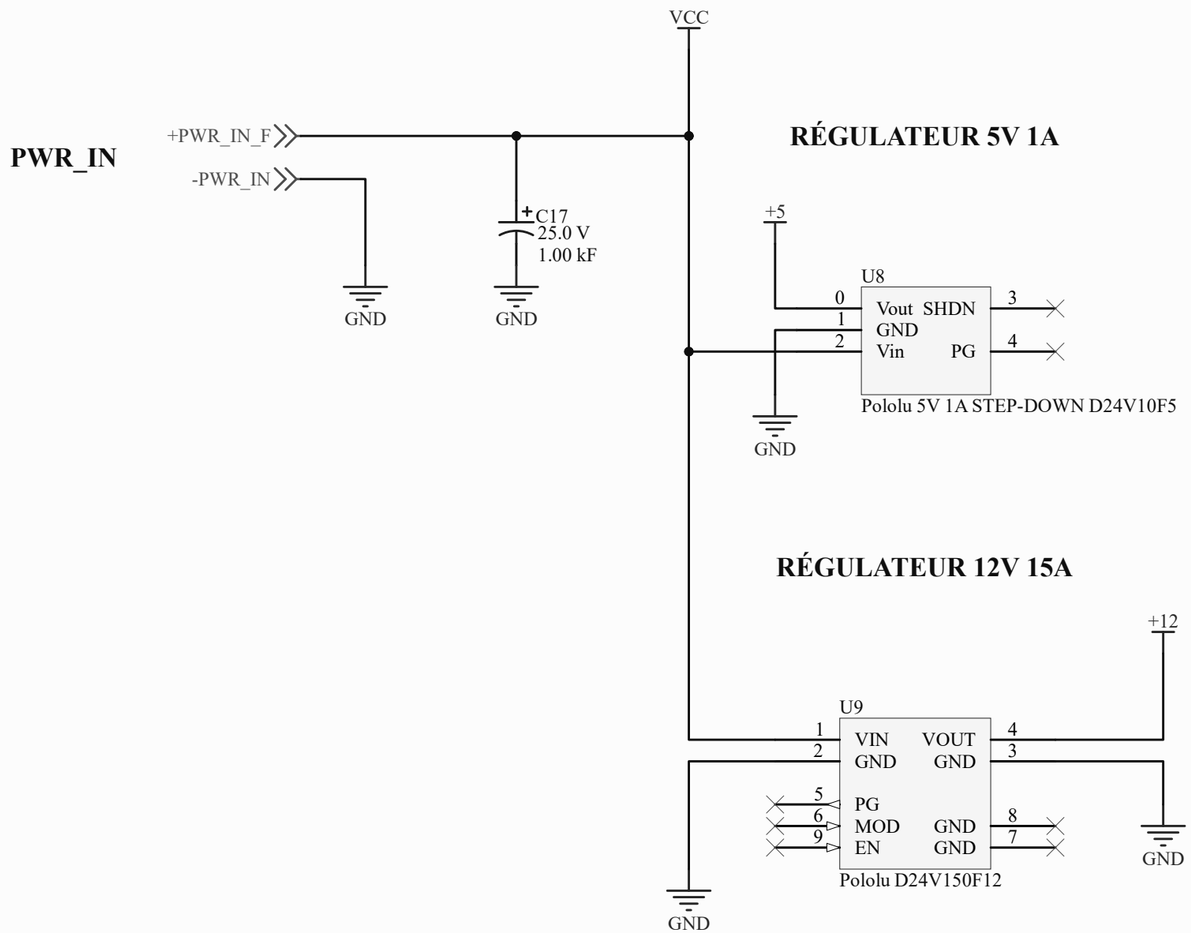

Notes:

1. Les câbles et connecteurs physiques n'apparraissent pas ici. Se référer au schéma de principe pour les détails

Title	Schéma de puissance	
Size A4	Number	Revision 2
Date: 6-14-2023		Sheet 2 of 5
File: Schéma - Puissance.SchDoc		Drawn By: Raphael Pereira