第３２回　ジャパンカップビーチボール選手権　福岡大会
【対戦表】

女子１８歳以上の部　１２チーム　１７試合　第1日目　**第2日目**

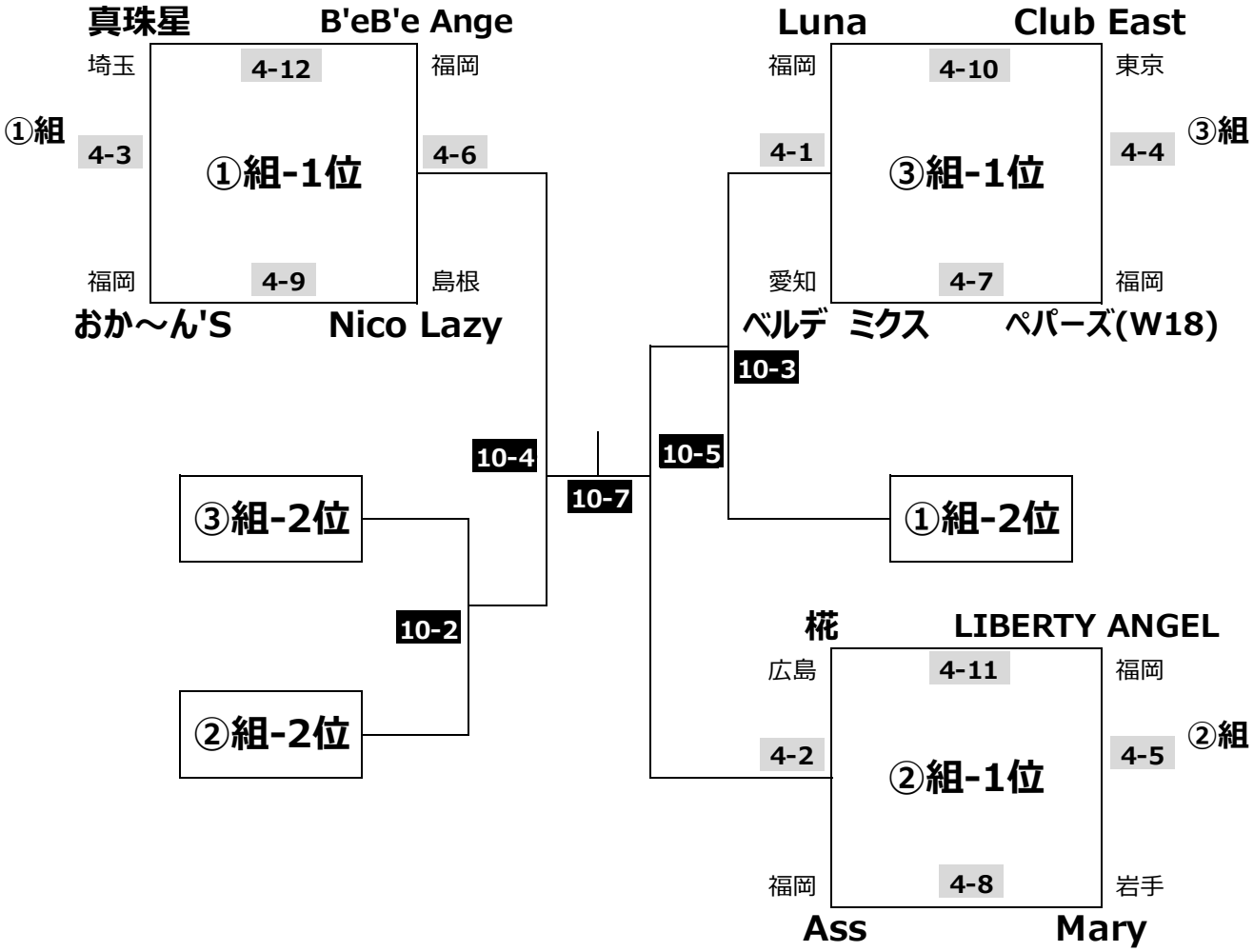

会場：春日市総合スポーツセンター
メインアリーナ

第３２回　ジャパンカップビーチボール選手権　福岡大会
【対戦表】

女子３０歳以上の部　**５チーム　８試合**　第1日目　**第2日目**

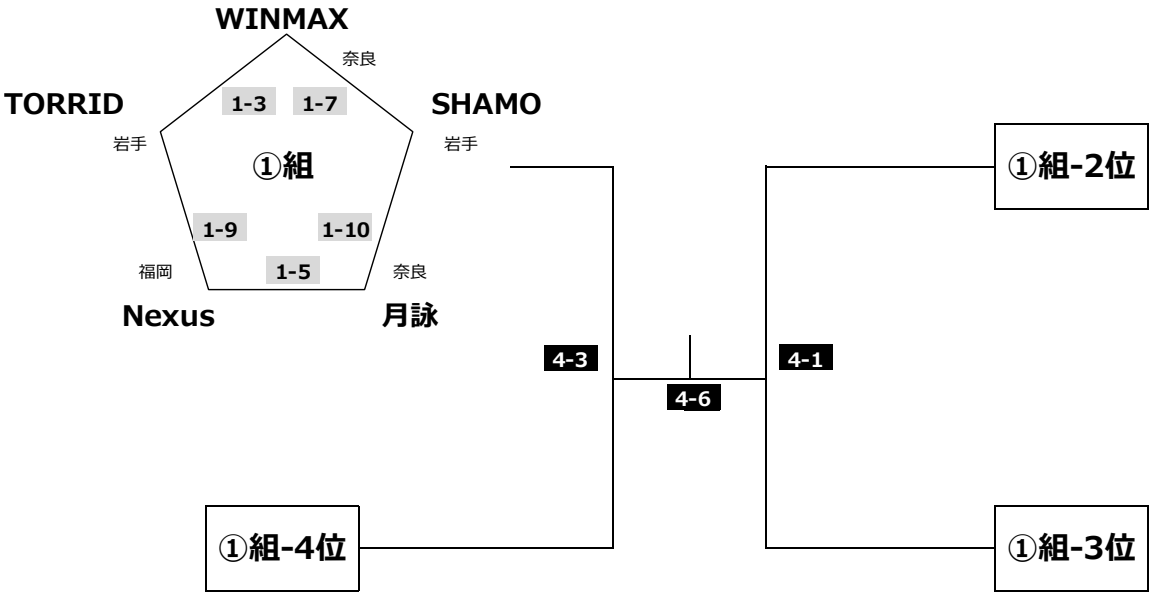

会場：春日市総合スポーツセンター
メインアリーナ

第３２回　ジャパンカップビーチボール選手権　福岡大会
【対戦表】

女子４０歳以上の部　２７チーム　４０試合　第1日目　第2日目

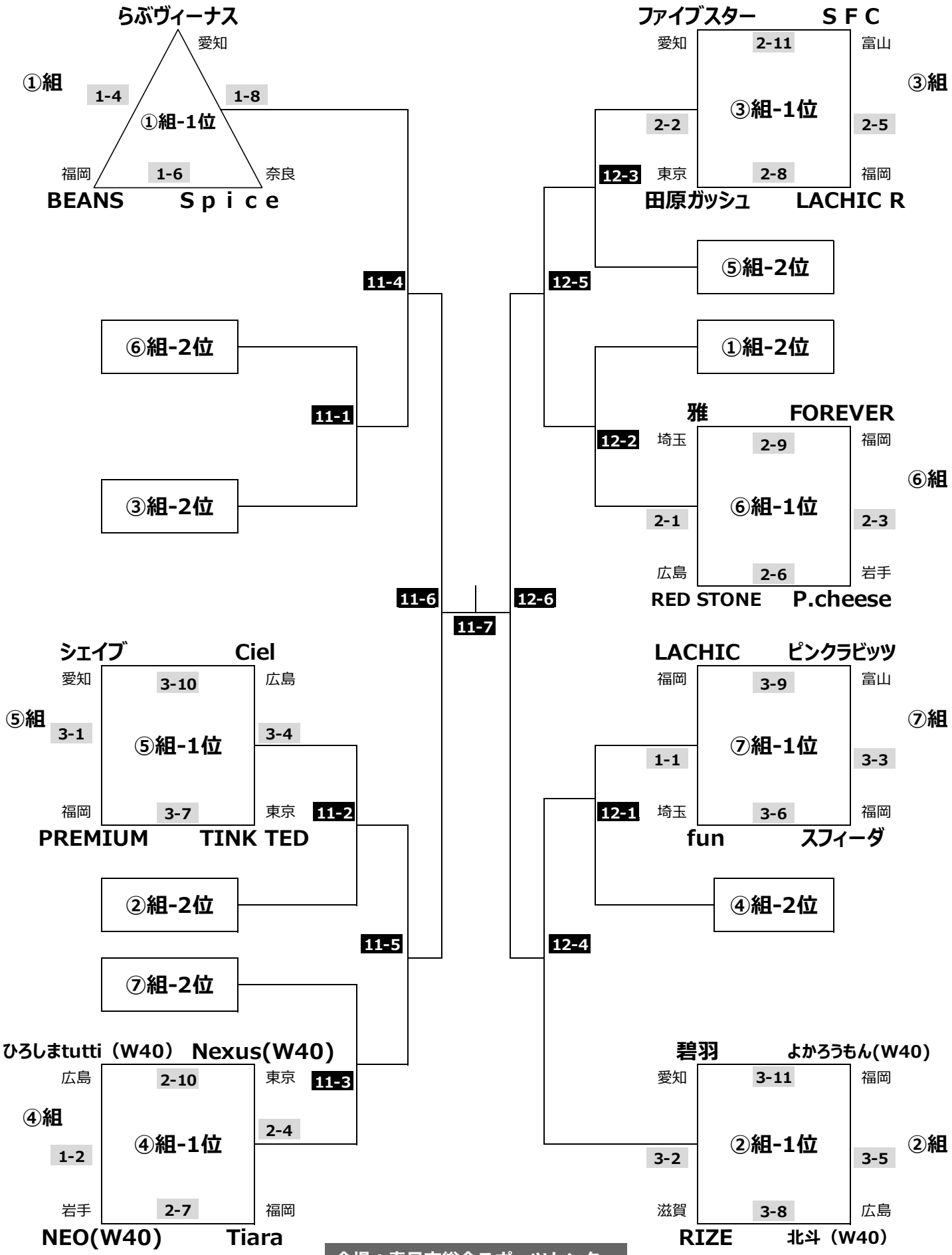

会場：春日市総合スポーツセンター
メインアリーナ（予選）
サブアリーナ（決勝）

第３２回　ジャパンカップビーチボール選手権　福岡大会
【対戦表】

女子５０歳以上の部　３５チーム　５４試合　第1日目　第2日目

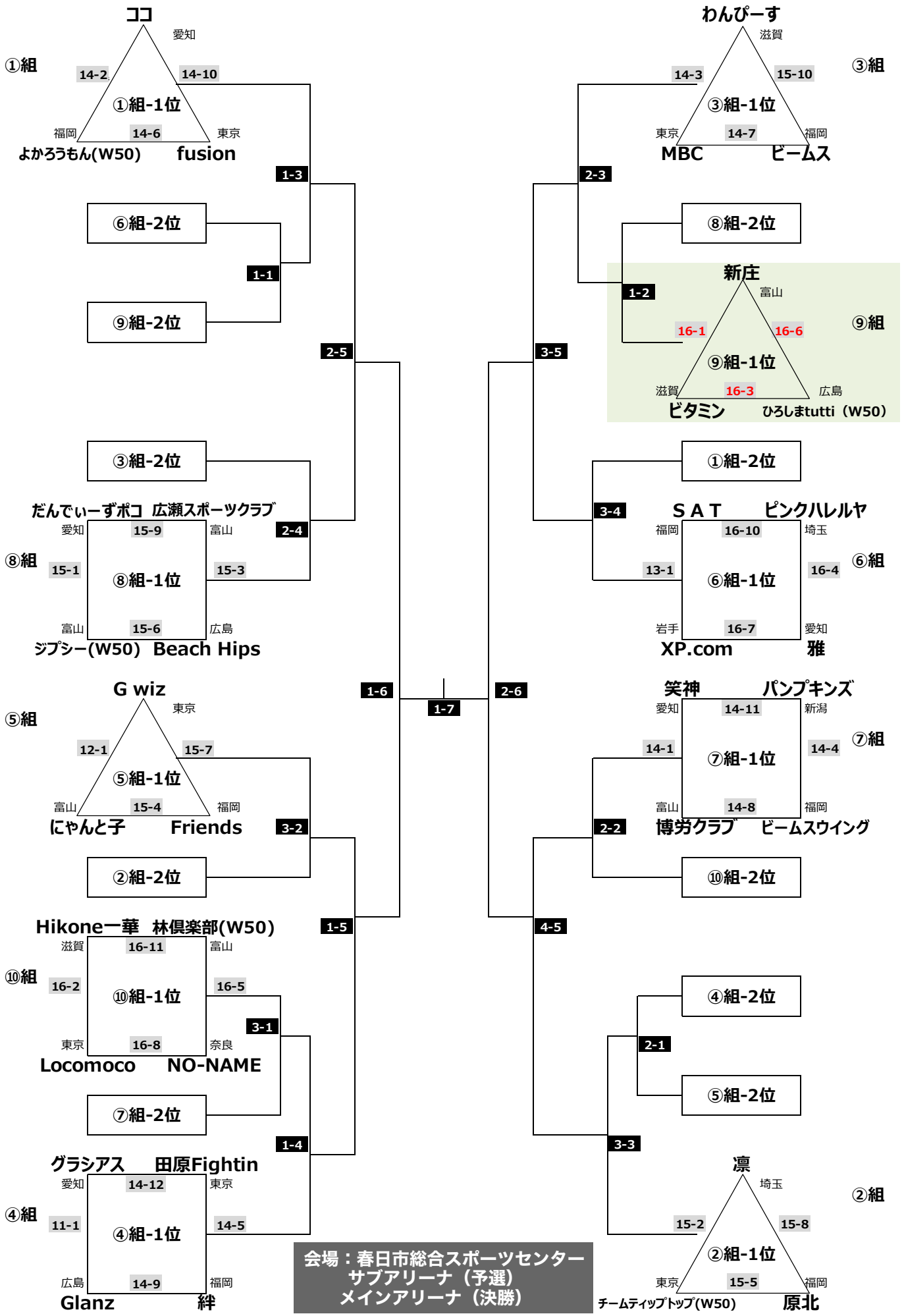

第３２回　ジャパンカップビーチボール選手権　福岡大会
【対戦表】

女子６０歳以上の部　３２チーム　４９試合　第1日目　第2日目

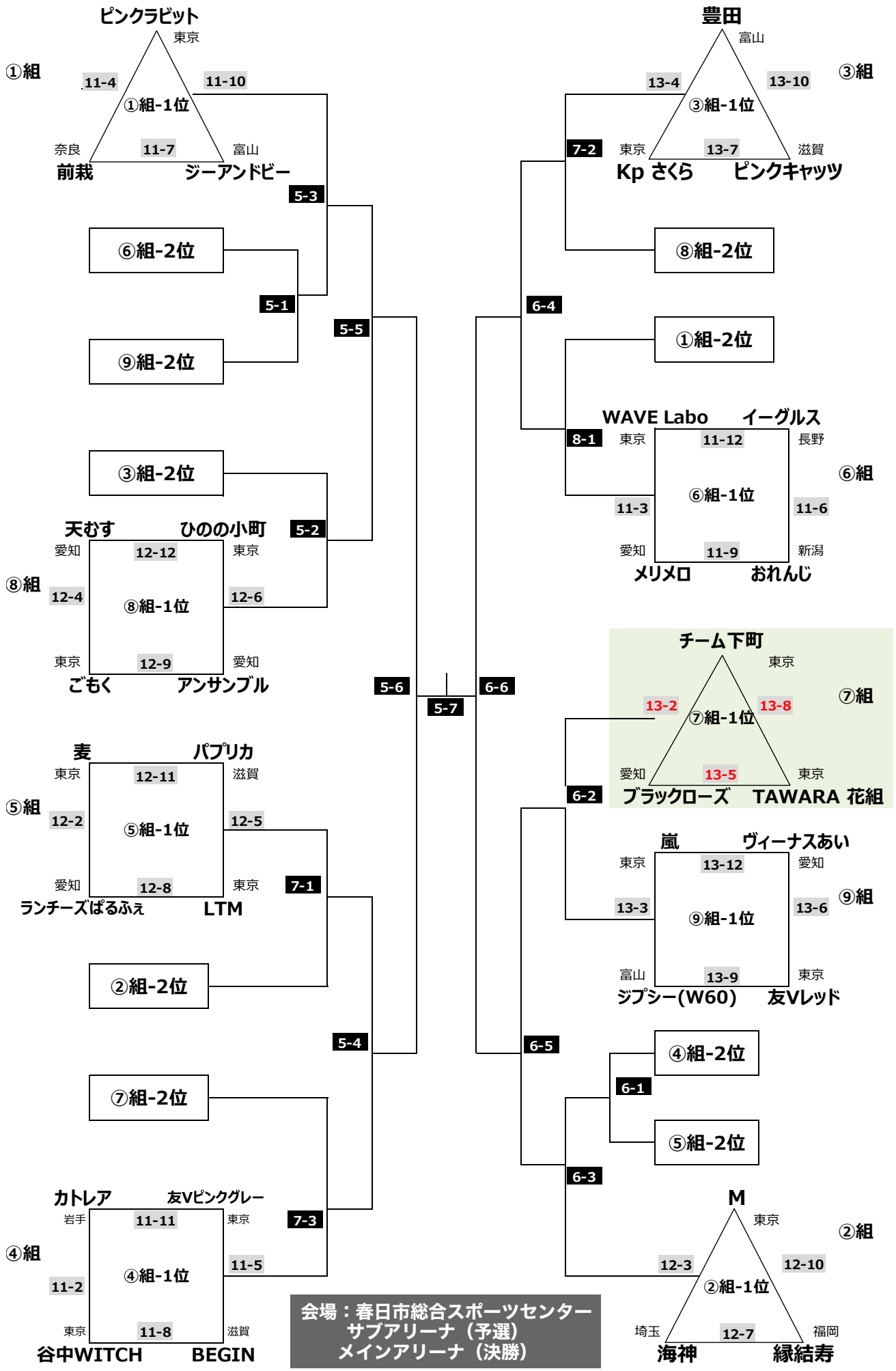

第３２回　ジャパンカップビーチボール選手権　福岡大会
【対戦表】

女子７０歳以上の部　５チーム　８試合　第1日目　**第2日目**

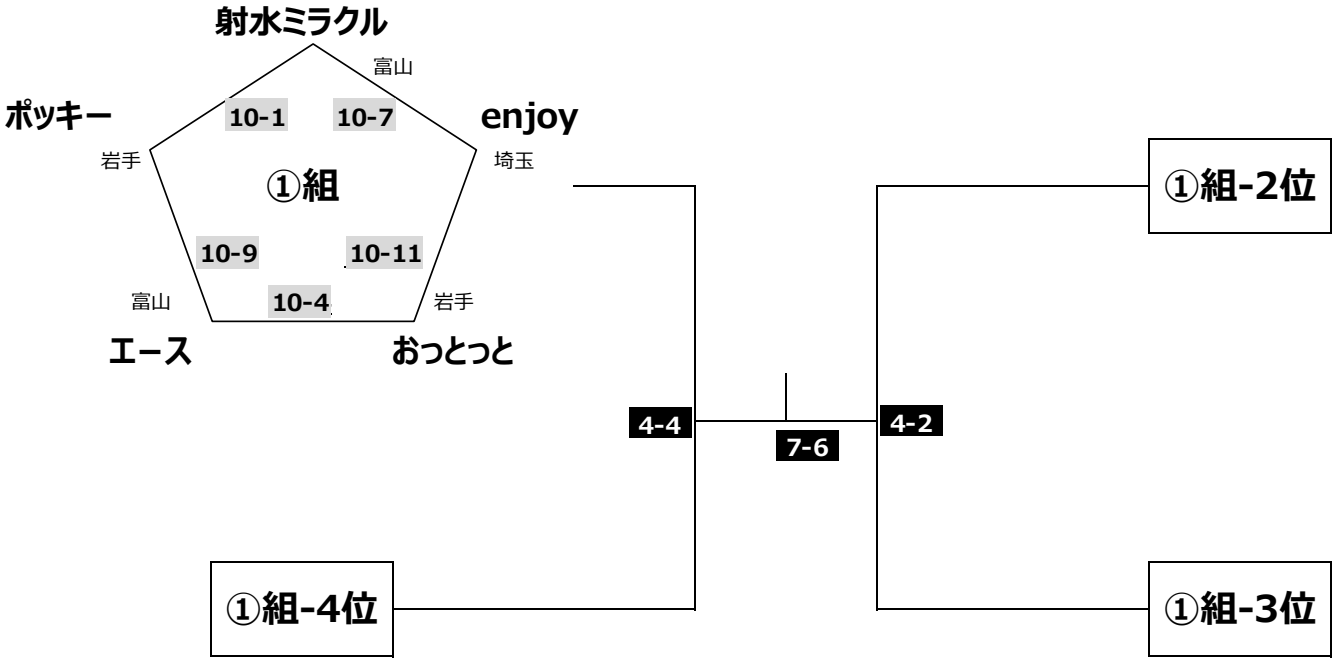

会場：春日市総合スポーツセンター
メインアリーナ

第３２回　ジャパンカップビーチボール選手権　福岡大会
【対戦表】

男子１８歳以上の部　１６チーム　２４試合　第1日目　**第2日目**

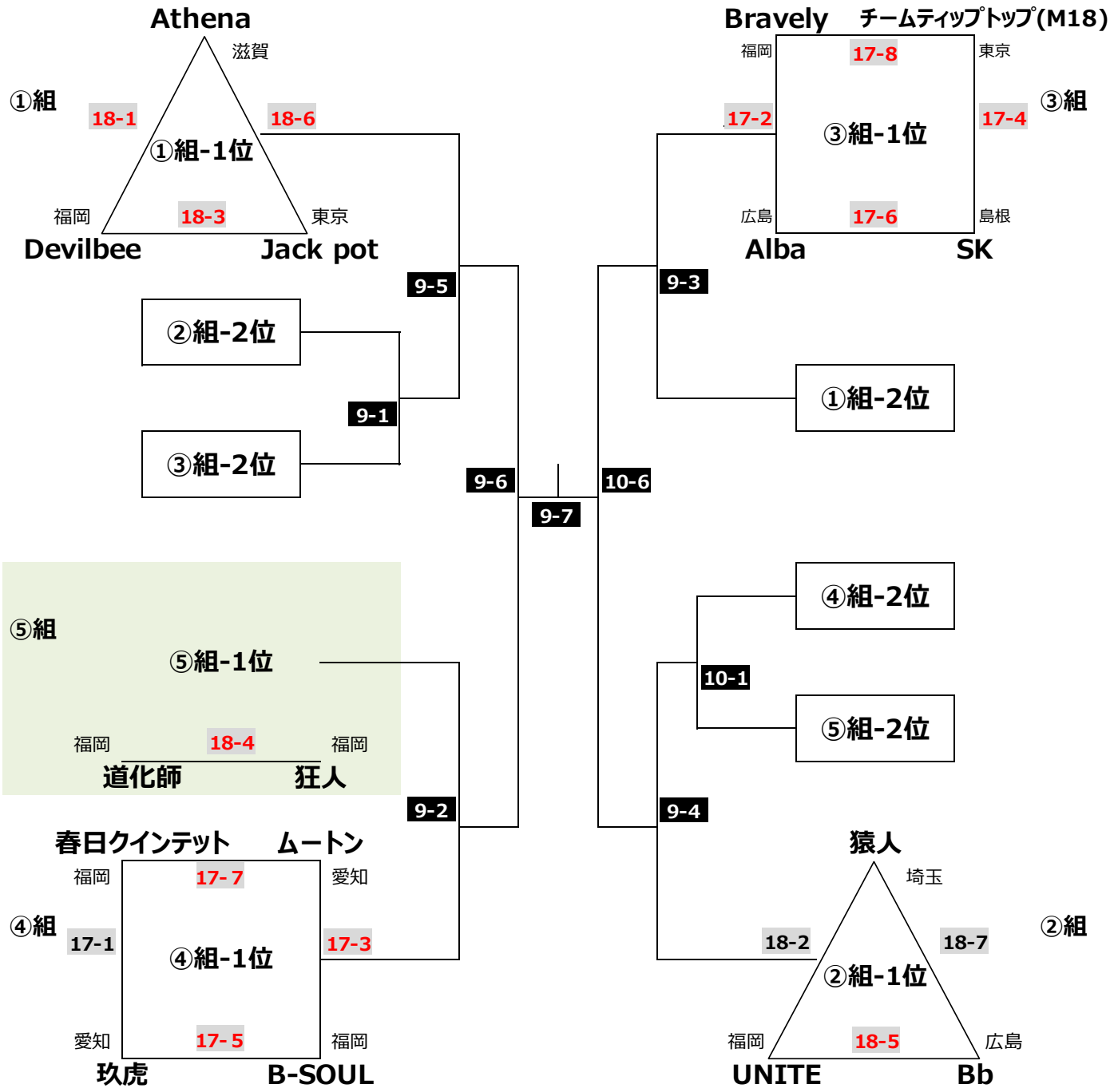

会場：大谷小学校（予選）
春日市総合スポーツセンター
メインアリーナ（決勝）

第３２回　ジャパンカップビーチボール選手権　福岡大会
【対戦表】

男子３０歳以上の部　**９チーム　１４試合**　第1日目　**第2日目**

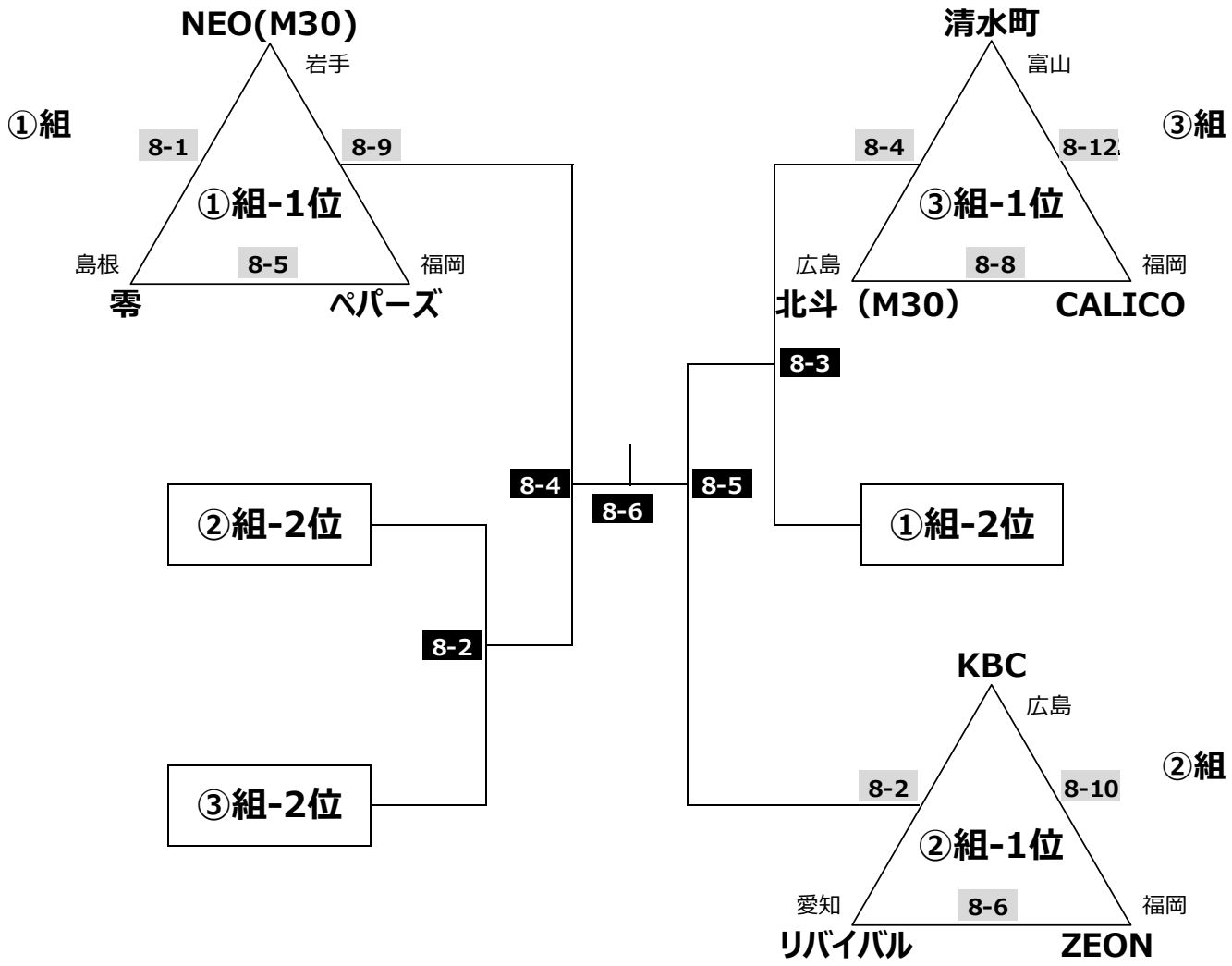

会場：春日市総合スポーツセンター
メインアリーナ

第３２回　ジャパンカップビーチボール選手権　福岡大会
【対戦表】

男子４０歳以上の部　１９チーム　２８試合　第1日目　**第2日目**

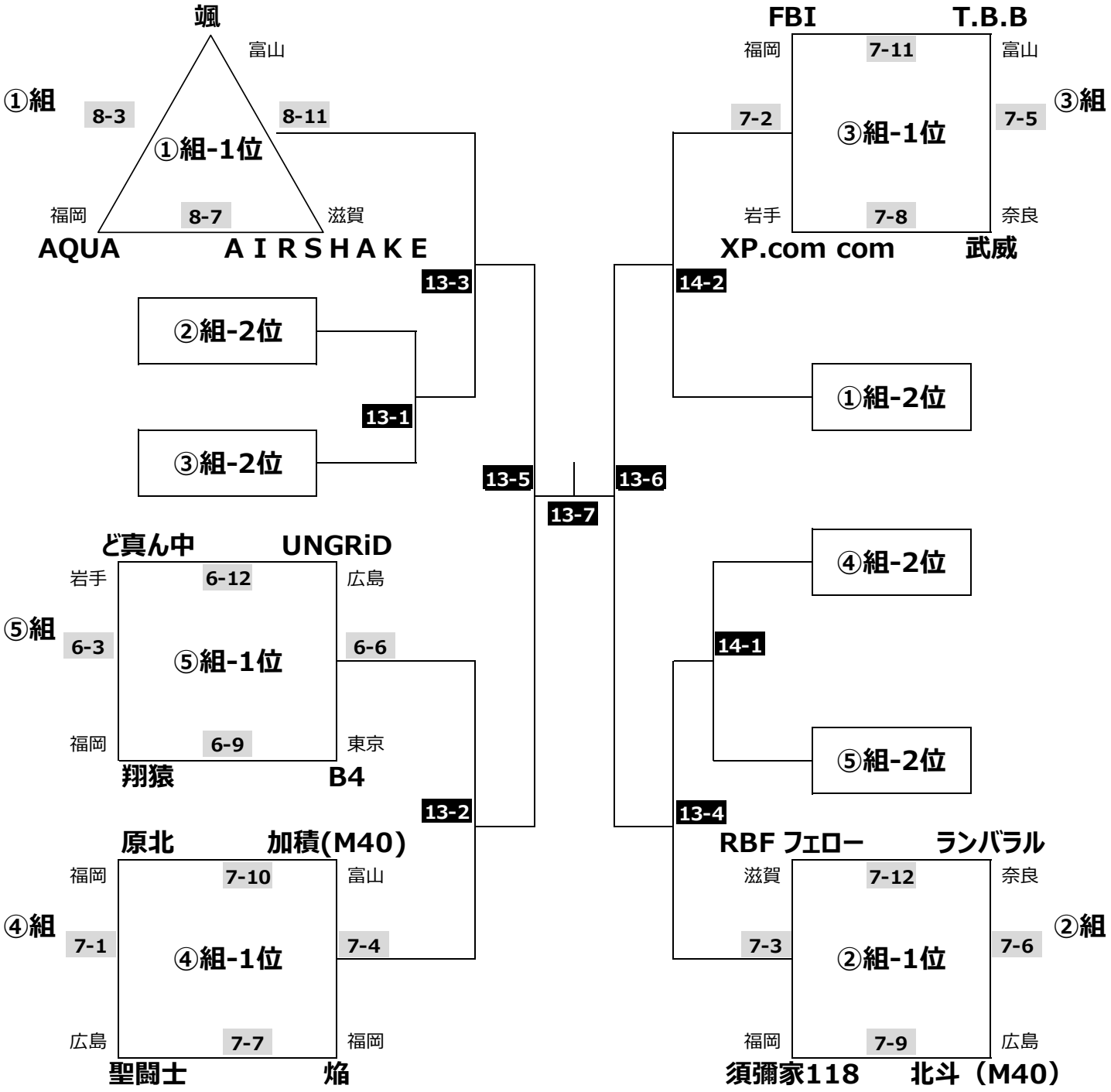

会場：春日市総合スポーツセンター
メインアリーナ（予選）
サブアリーナ（決勝）

第３２回　ジャパンカップビーチボール選手権　福岡大会
【対戦表】

男子５０歳以上の部　２０チーム　２９試合　第1日目　第2日目

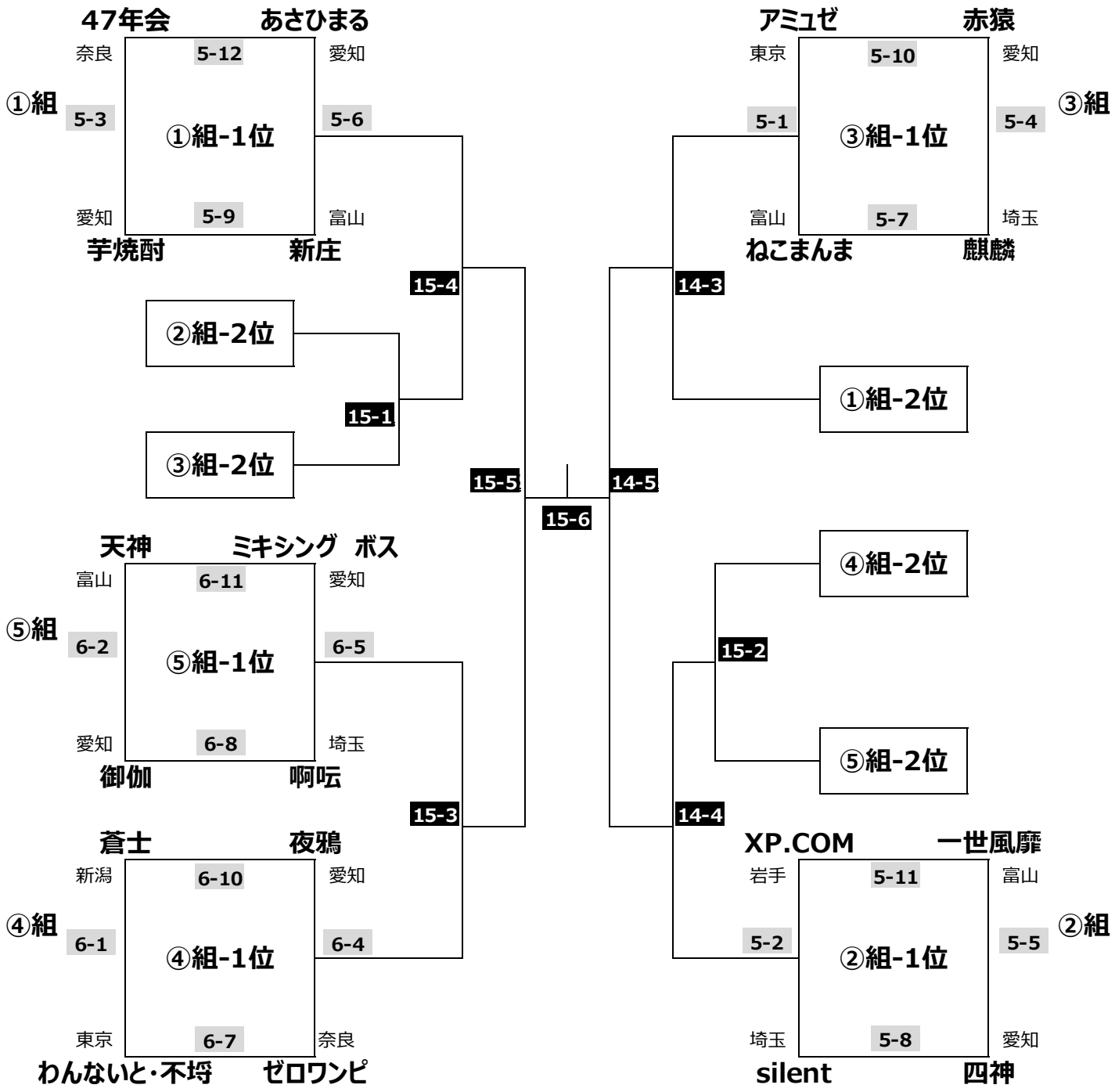

会場：春日市総合スポーツセンター
メインアリーナ（予選）
サブアリーナ（決勝）

第３２回　ジャパンカップビーチボール選手権　福岡大会
【対戦表】

男子６０歳以上の部　**１３チーム　２０試合**　第1日目　**第2日目**

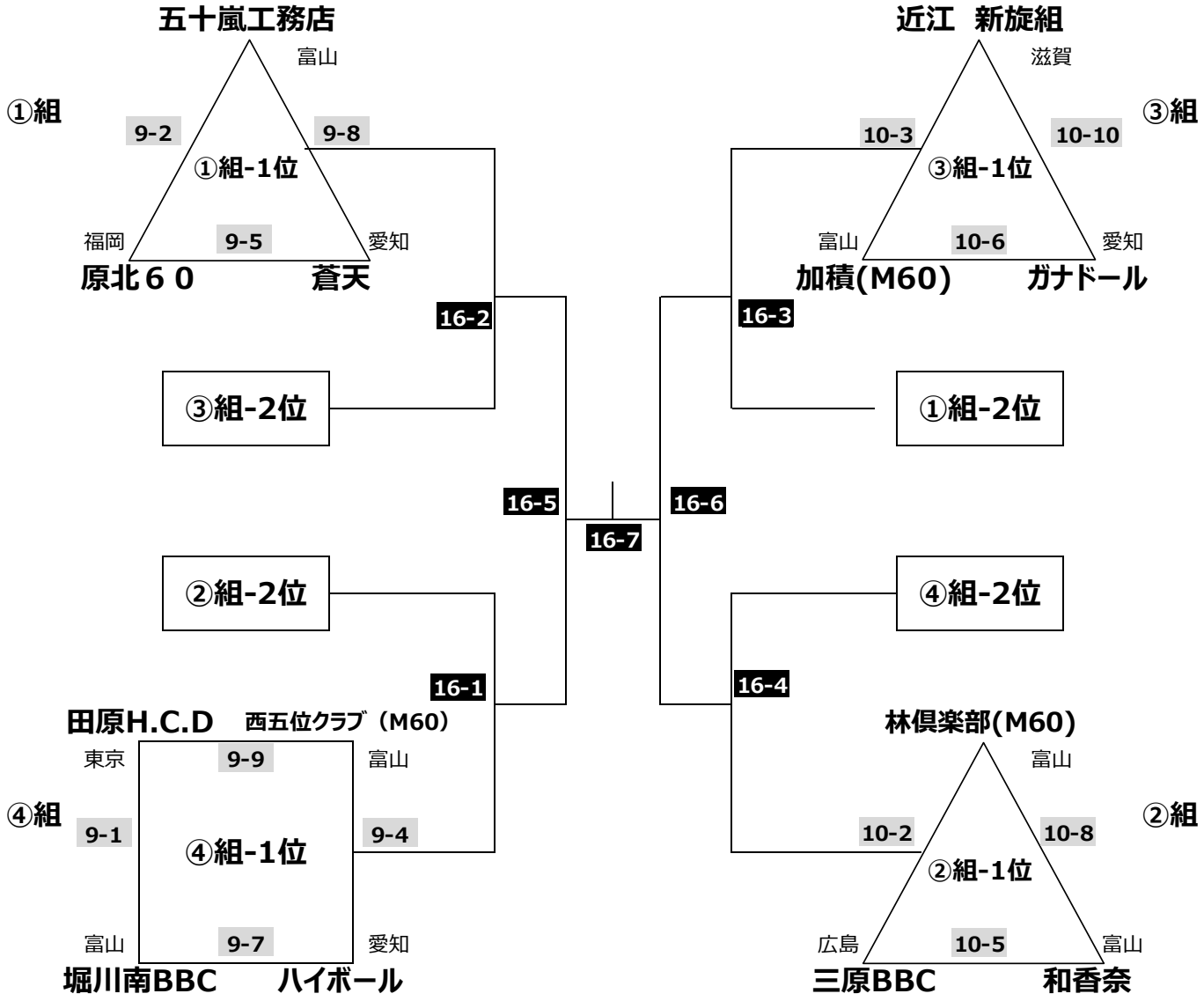

会場：春日市総合スポーツセンター
メインアリーナ（予選）
サブアリーナ（決勝）

第３２回　ジャパンカップビーチボール選手権　福岡大会
【対戦表】

男子７０歳以上の部	３チーム　５試合	第1日目	第2日目

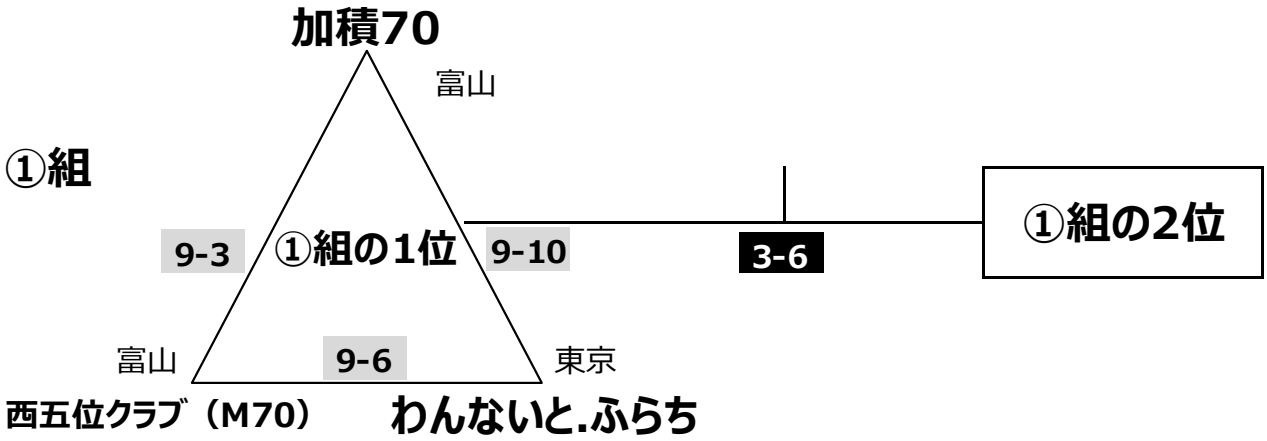

会場：春日市総合スポーツセンター
メインアリーナ