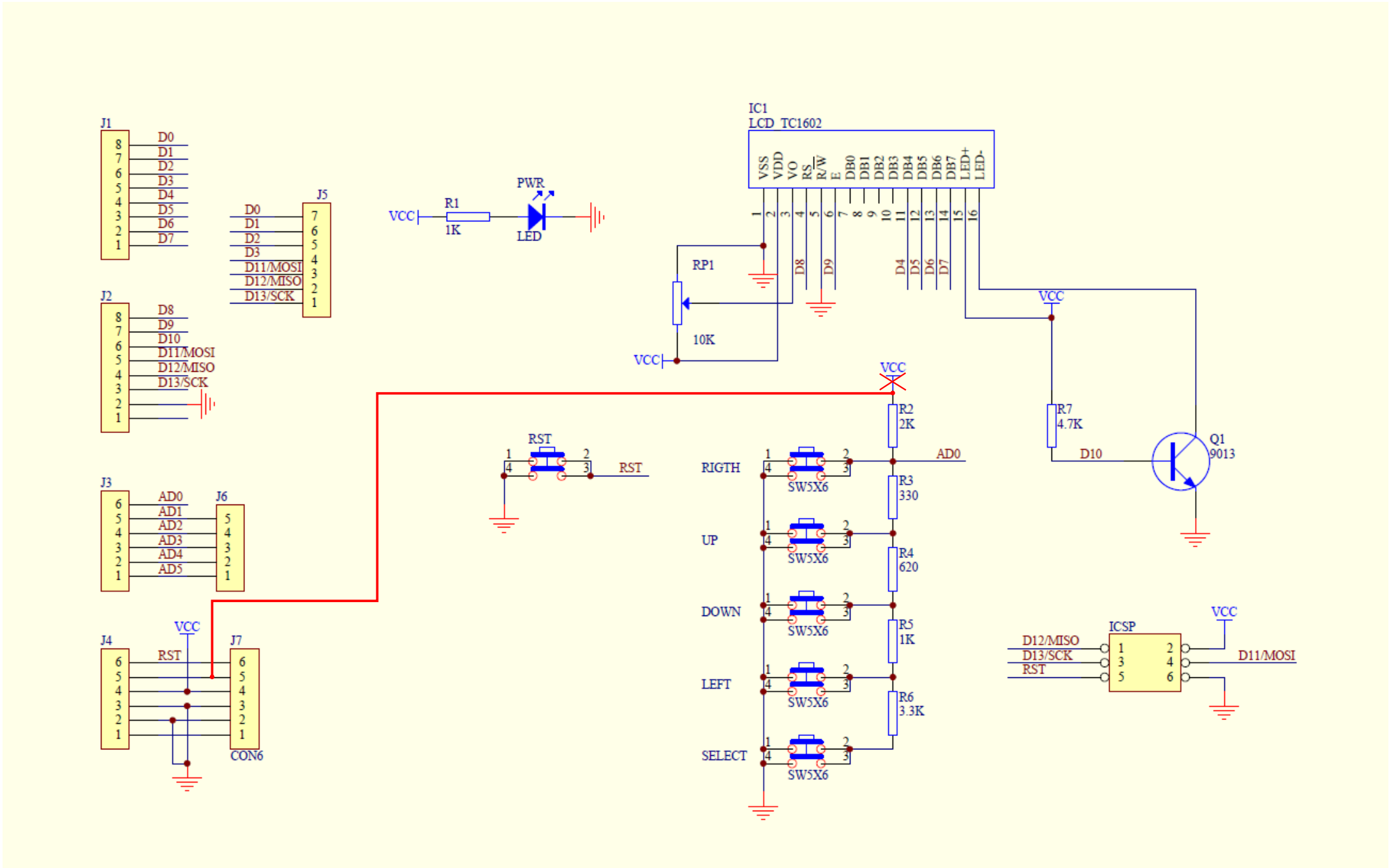
J1
D0
D1
D2
D3
D4
D5
D6
D7
J2
D8
D9
D10
D11/MOSI
D12/MISO
D13/SCK
J3
AD0
AD1
AD2
AD3
AD4
AD5
J4
RST
VCC
J5
D0
D1
D2
D3
D11/MOSI
D12/MISO
D13/SCK
J6
J7
CON6
VCC
R1
1K
PWR
LED
IC1
LCD TC1602
VSS
VDD
VO
RS
R/W
E
DB0
DB1
DB2
DB3
DB4
DB5
DB6
DB7
LED+
LED-
RP1
10K
VCC
D8
D9
D4
D5
D6
D7
VCC
R7
4.7K
D10
Q1
9013
RST
RST
VCC
R2
2K
AD0
RIGTH
R3
330
UP
R4
620
DOWN
R5
1K
LEFT
R6
3.3K
SELECT
SW5X6
ICSP
D12/MISO
D13/SCK
RST
VCC
D11/MOSI